Artikel-Nr.: LT65-30
Code: 1SBN123401R1000

LT65-30 Klemmenabdeckung

Kaufen von Electric Automation Network

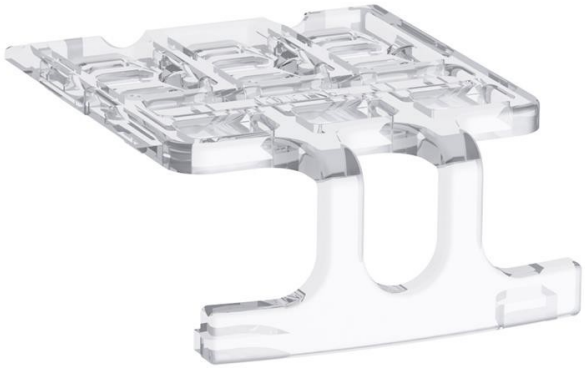

LT65-30 terminal-Abdeckungen sind entworfen, um zu schützen das main terminals vor versehentlichem direkten Kontakt und ein umfassendes IP 20 Schutzart. Entwickelt für starre Leitungen oder flexible Leitungen mit isolierten Aderendhülsen einschließlich einer Abisolierlänge von ≥ 18 mm. Sicherheit und Schutz: machen Sie Ihre installation sicher, mit einem kompakten IP20-Schutz an den wichtigsten terminals der AF40 .. AF65 3-polige Schütze. Einfach zu installieren: sparen Sie Zeit durch eine kompakte Bauweise und eine schnelle clipping auf jeder oberen und unteren Teile der Schütze. Optimale Schnittstelle: Verwenden Sie den gleichen Schutz unabhängig von der Kabel-Querschnitt auf das Schütz.

Bestellen

EAN:	3471523131187
Mindestbestellmenge:	1 Stück
Zolltarifnummer:	39211200

Container Informationen

Paket Level 1-Einheiten:	1 Stück
Paket Level 1 Breite:	125 mm
Paket Level 1 Höhe:	40 mm
Paket Level 1 Länge:	180 mm
Paket Level 1 Brutto-Gewicht:	0.016 kg
Paket Level 1-EAN:	3471523131187
Produkt-Typ Der Verpackung:	Tasche

Weitere Informationen

Schutzart:	acc. IEC 60529, IEC 60947-1, EN 60529 Main Terminals IP20
IIT Publishing Status:	Level 0 - Information enabled
Produkt-Typ:	Zubehör für Block-Schütze
Produkt-Name:	Klemmenabdeckung
Geeignet Für:	AF40 AF52 AF65

Klassifikationen

ETIM 4:	EC002498 - Zubehör für low-voltage-switch-Technologie
ETIM 5:	EC002498 - Zubehör für low-voltage-switch-Technologie