Référence: 1818
Code: 5012015

Bornier, galvanisé à chaud, DIN EN ISO 1461 acier St

Achat de Electric Automation Network

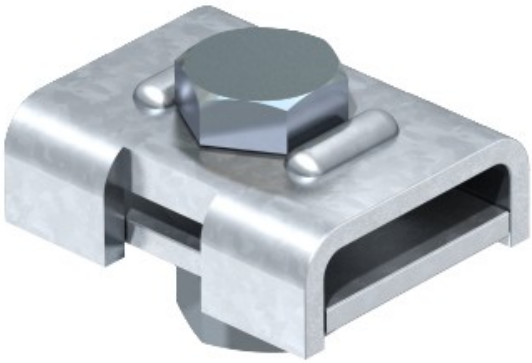

• Pour la connexion ronde conducteur Rd 8-10
• Avec 1 vis à tête hexagonale M12 x 40, 1 écrou hexagonal M12 et 1 rondelle de blocage, acier inoxydable