LUXOMAT® PD2-DIM-KNX/EIB-AP/-FP/-EN

AP

FP

EN

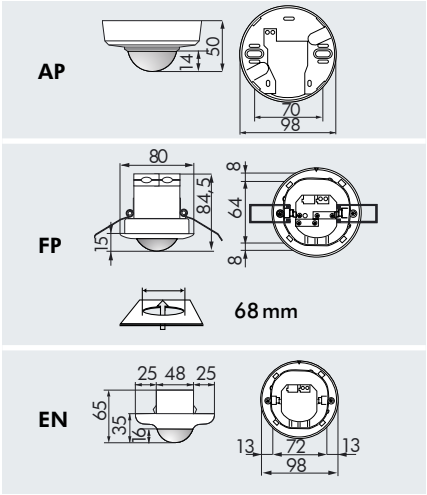

CARACTERISTIQUES TECHNIQUES

24 VDC du système KNX-BUS

360°

assise	Ø 4,00 m
transversale	Ø 10,00 m
radiale	Ø 6,00 m

AP/FP/EN = IP20 / Classe II / CE

AP Ø 98 x H 50 mm
FP Ø 80 x H 84,5 mm
EN Ø 98 x H 65 mm

-25°C à +55°C

Boîtier qualité supérieure, PC UV-résistant

pour l'intégration dans les systèmes BUS KNX

- Veuillez prendre en compte la version de l'appareil et du logiciel avant la programmation.
- Schémas de raccordement: p. 157

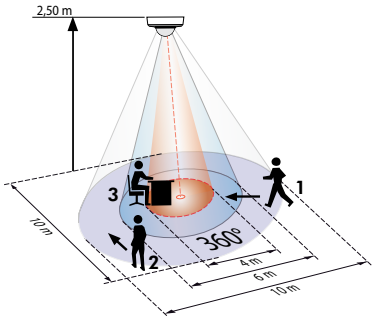

1 Approche du détecteur de face
2 Approche du détecteur en biais
3 Activité assise

INFORMATIONS PRODUITS

- Détecteur de présence **LUXOMAT®** PD2-DIM-KNX/EIB pour de la domotique en BUS KNX
- Coupleur de BUS intégré. Raccordement via des fiches de raccordement de BUS standard WAGO.
- **Base de données:**
- Avec la base de données BEG_DIM_HKL_V4.0; quatre modes de fonctionnement différents sont disponibles:
  - Mode commutation (semi-automatique ou entièrement automatique)
  - Mode variation (semi-automatique ou entièrement automatique avec réglage constant de la lumière)
  - Mode Esclave
  - Variateur permanent (réglage de l'éclairage indépendamment de la présence)
- Choix de trois valeurs de consigne: deux valeurs de consigne réglées (prédéfinies en lux) et une valeur de consigne en valeur fixe (prédéfinie en %)
- Les valeurs de consigne peuvent être changées via l'objet de communication.
- Possibilité démarrage progressif jusqu'à la valeur de consigne lors de pour la mise en marche de l'éclairage
- Facteur de réflexion pour une meilleure adaptation aux conditions ambiantes
- Canaux CVC (canaux de commutation) désormais commutable via bouton-poussoir et présence
- Objets de communication principaux:

1. 1x Sortie de commutation ou 2x Sorties de gestion de la lumière
2. 2x Canaux de commutation pour les messages de présence ou les commandes CVC (Chauffage, ventilation, climatisation)
3. Sortie des valeurs actuelles mesurées en Lux

ACCESSOIRE (EN OPTION)

Panier de protection

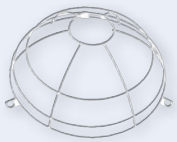

Socle IP54

Obturateurs voir page 103!

Esclaves PD2-DIM-KNX/EIB voir page 94!

Désignation	Couleur	N°-Article
PD2-DIM-KNX/EIB-AP	blanc	92430
PD2-DIM-KNX/EIB-FP	blanc	92431
PD2-DIM-KNX/EIB-EN	blanc	92432
Accessoire (en option)		
Panier de protection BSK	blanc	92199
Socle IP54 pour PD2-AP	blanc	92161