LUXOMAT® PD4-M-2C-C-AP/-FP/-EN

Pour la surveillance de plages de détection étroites

AP

FP

EN

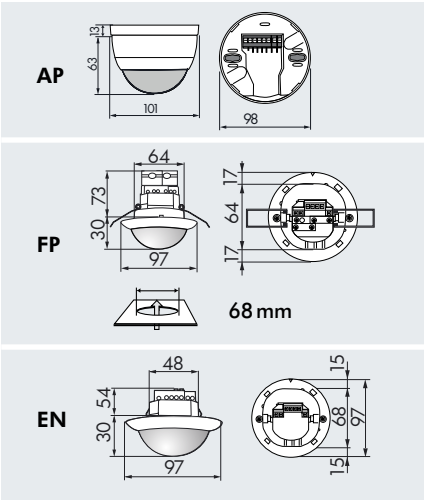

CARACTERISTIQUES TECHNIQUES

230 V~ ±10 %

360°

transversale Ø 40,00 m
radiale Ø 20,00 m

AP = IP54; FP/EN = IP20 / Classe II / CE

AP Ø 101 x H 76 mm
FP Ø 97 x H 103 mm
EN Ø 97 x H 84 mm

-25°C à +50°C

Boîtier qualité supérieure, PC UV-résistant

IR-PD-2C, IR-PD-Mini

Canal 1 (commande de l'éclairage)

2300 W, cosφ = 1;
1150 VA, cosφ = 0,5

15 sec. - 30 min. ou impulsion

10 - 2000 Lux

Canal 2 (commande des auxiliaires)

Contact sec, type NO, 3 A, 230 V, cosφ = 1

Impulsion d'alarme, impulsion ou 5 - 120 min.

!

- Télécommandes: p. 129, 127
- Schémas de raccordement: p. 151
- Exemples d'installation: p. 163
- Nombre maximum d'éclairages pouvant être raccordés: p. 38
- Instruction de montage du filtre anti-arc RC: p. 103

INFORMATIONS PRODUITS

- Détecteur de présence pour montage plafonnier à l'intérieur et télécommandable **LUXOMAT®** PD4-M-2C-C Maître avec zone de détection circulaire
- Montage apparent, en encastré en faux plafond et encastré plafond
- Deux canaux de commutation, l'un pour l'éclairage, l'autre libre de potentiel pour la commande de CVC (Chauffage, Ventilation, Climatisation)
- Extension de la zone de détection via des détecteurs de présence Esclaves
- De nombreux programmes par la télécommande **LUXOMAT®** IR-PD-2C
- Mode d'impulsion pour carillon ou minuterie
- **Domaines d'application:** éclairage de corridors/couloirs
- **Attention:** les détecteurs qui ont été livrés avant 2012, doivent être programmés avec la télécommande IR-PD (p. 113).

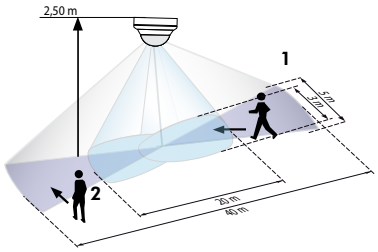

1 marche dans l'axe du couloir
2 marche perpendiculaire à l'axe du couloir

ACCESSOIRE (EN OPTION)

IR-PD-2C

(à commander séparément)

IR-PD-Mini

(à commander séparément)

Panier de protection

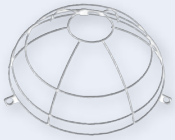

Bras mural pour PD4-C-AP (également adapté à PD2-/PD4-AP)

AP-Socle IP65

Obturateurs voir page 103!

Filtre Anti Arc voir page 103!

Esclaves PD4-S-C voir page 85!

Désignation	Couleur	N°-Article
PD4-M-2C-C-AP	blanc	92440
PD4-M-2C-C-FP	blanc	92143
PD4-M-2C-C-EN	blanc	92443
Accessoire (en option)		
LUXOMAT® IR-PD-2C	gris	92475
LUXOMAT® IR-PD-Mini	gris	92159
Panier de protection BSK	blanc	92199
Bras mural pour PD4-C-AP	blanc	92441
AP-Socle IP65 pour PD4-AP (IP54)	blanc	92376