LUXOMAT® PD1N-M-2C-AP/-FP/-EN

AP

FP

EN

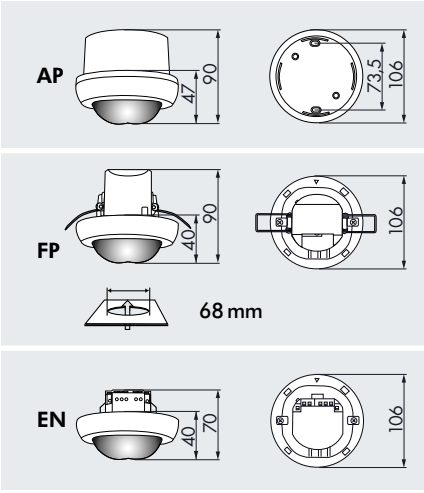

CARACTERISTIQUES TECHNIQUES

230 V~ ±10 %

4 x 90°

assise	4,20 x 4,20 m
transversale	7,50 x 7,50 m
radiale	4,50 x 4,50 m

AP = IP54; FP/EN = IP20 / Classe II / CE

AP Ø 106 x H 90 mm
FP Ø 106 x H 90 mm
EN Ø 106 x H 70 mm

-25°C à +50°C

Boîtier qualité supérieure, PC UV-résistant

IR-PD-2C, IR-PD-Mini

Canal 1 (commande de l'éclairage)

2300 W, cosφ = 1;
1150 VA, cosφ = 0,5

15 sec. - 30 min. ou impulsion

10 - 2000 Lux

Canal 2 (commande des auxiliaires)

Contact sec, type NO, 3 A, 230 V, cosφ = 1

Impulsion d'alarme, impulsion ou 5 - 120 min.

- Télécommandes: p. 129, 127
- Schémas de raccordement: p. 151
- Exemples d'installation: p. 181
- Nombre maximum d'éclairages pouvant être raccordés: p. 38
- Instruction de montage du filtre anti-arc RC: p.103

INFORMATIONS PRODUITS

- Détecteur de présence pour montage plafonnier à l'intérieur et télécommandable **LUXOMAT®** PD1N-M-2C Maître avec une plage de détection pratiquement carrée
- Montage apparent, en encastré faux plafond et encastré plafond
- Deux canaux de commutation, l'un pour l'éclairage, l'autre libre de potentiel pour la commande de CVC (Chauffage, Ventilation, Climatisation)
- Extension de la zone de détection via des détecteurs de présence Esclaves
- De nombreux programmes par la télécommande **LUXOMAT®** IR-PD-2C
- Mode d'impulsion pour carillon ou minuterie
- **Domaines d'application:** salles de réunion, salles de classe, bureaux individuels, garages

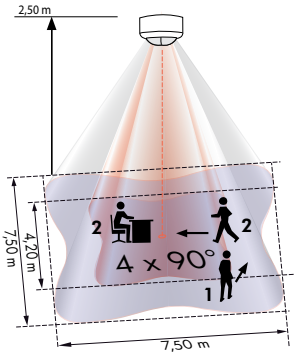

1 Approche du détecteur en biais
2 Approche du détecteur de face et activité assise

ACCESSOIRE (EN OPTION)

IR-PD-2C

(à commander séparément)

IR-PD-Mini

(à commander séparément)

Panier de protection

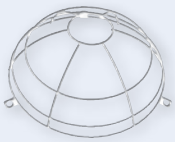

Socle AP

Filtre Anti Arc
voir page 103!

Esclaves PD1N-S
voir page 82!

Désignation	Couleur	N°-Article
PD1N-M-2C-AP	blanc	92877
PD1N-M-2C-FP	blanc	92874
PD1N-M-2C-EN	blanc	92870
Accessoire (en option)		
LUXOMAT® IR-PD-2C	gris	92475
LUXOMAT® IR-PD-Mini	gris	92159
Panier de protection	blanc	92199
Socle AP pour PD1N-EN	blanc	92121