LUXOMAT® PD2-DIM-KNX/EIB-AP/-FP/-EN

AP

FP

EN

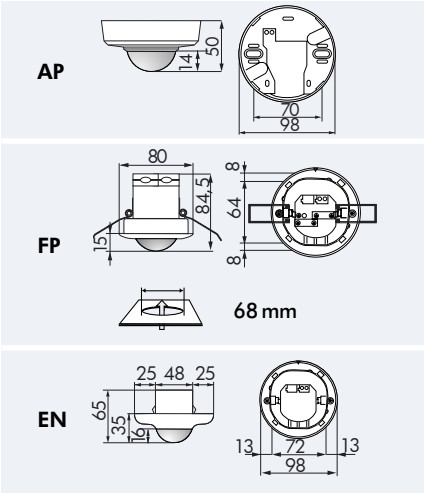

CARACTERISTIQUES TECHNIQUES

24 VDC de KNX/EIB-BUS-système

360°

assise	Ø 4,00 m
transversale	Ø 10,00 m
radiale	Ø 6,00 m

AP/FP/EN = IP20 / Classe II / CE

AP Ø 98 x H 50 mm
FP Ø 80 x H 84,5 mm
EN Ø 98 x H 65 mm

-25°C à +55°C

Boîtier qualité supérieure, PC UV-résistant

pour l'intégration dans les systèmes BUS KNX

Veuillez prendre en compte la version de l'appareil et du logiciel avant la programmation.

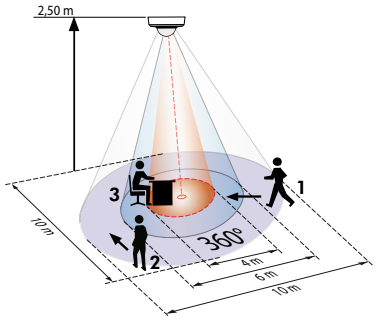

1 Approche du détecteur de face
2 Approche du détecteur en biais
3 Activité assise

INFORMATIONS PRODUITS

- Détecteur de présence **LUXOMAT®** PD2-DIM-KNX/EIB pour la domotique sur base de technique KNX-BUS
- **Domaines d'application:** bureaux, salles de réunion, écoles, jardin d'enfants, hôpitaux

Possibilités d'application:

- Avec coupleur de bus intégré. Raccordement via des fiches de raccordement de bus standard WAGO
- Lors de l'utilisation avec le logiciel d'application BEG_DIM_HKL_V4.0; quatre modes de fonctionnement différents sont disponibles:
  - Service normal (mode semi-automatique ou entièrement automatique **(commutation)**)
  - Service semi-automatique ou entièrement automatique avec **réglage en fonction de la lumière (variation)**
  - Mode esclave
  - **NOUVEAU:** Variateur permanent (réglage de l'éclairage indépendamment de la présence)
- Prédéfinition de trois valeurs de consigne: deux valeurs de consigne réglées (prédéfinies en lux) et une valeur de consigne en tant que valeur fixe (prédéfinie en %)
- Les valeurs de consigne peuvent être changées via l'objet de communication.
- Démarrage progressif pour la mise en marche de l'éclairage petit à petit jusqu'à la valeur de consigne
- **NOUVEAU:** Facteur de réflexion pour une meilleure adaptation aux conditions ambiantes
- **NOUVEAU:** Canaux CVC (canaux de commutation) désormais commutable via bouton-poussoir
- **Objets de communication principaux:**
  1. 1x Sortie de commutation ou 2x Sorties de gestion de la lumière
  2. 2x Canaux de commutation pour les messages de présence ou les commandes CCV (Chauffage, climatisation, ventilation)
  3. Sortie des valeurs en Lux mesurées actuellement

ACCESSOIRE (EN OPTION)

Panier de protection

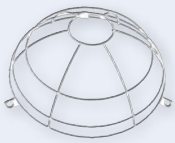

Socle IP54

Obturateurs voir page 18!

Esclaves PD2-DIM-KNX/EIB voir page 9!

Désignation	Couleur	N°-Article
PD2-DIM-KNX/EIB-AP	blanc	92430
PD2-DIM-KNX/EIB-FP	blanc	92431
PD2-DIM-KNX/EIB-EN	blanc	92432
Accessoire (en option)		
Panier de protection BSK	blanc	92199
Socle IP54 pour PD2-AP	blanc	92161