LUXOMAT® AL5-RC-plus next 500

blanc

noir

Lampe fluorescente

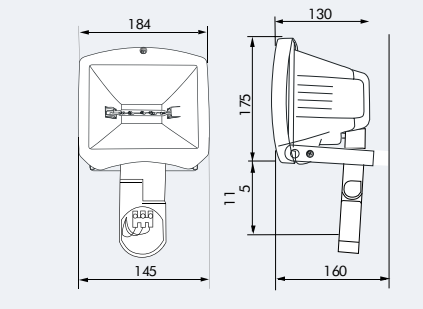

CARACTERISTIQUES TECHNIQUES

230 V~ ±10 %

IP44 / Classe I / CE

L 160 x L 184 x H 290 mm

-25°C á +50°C

En aluminium moulé sous pression

Source d'éclairage

R7s (118 mm) max. 500 W

Canal 1 (commande de l'éclairage)
Les caractéristiques dépendent des accessoires utilisés

INFORMATIONS PRODUITS

- Projecteur halogène **LUXOMAT®** AL5-RC-plus next avec adaptateur pour détecteur de mouvements **LUXOMAT®** RC-plus next avec angle de détection 130, 230 ou 280° ou interrupteur crépusculaire CdS-T-AP
- Conçu pour le montage à l'extérieur
- Boîtier solide en aluminium moulé sous pression pourvu de vis en inox résistant à la corrosion
- Possibilité de raccorder d'autres luminaires qui seront commutés de la même façon que le luminaire maître
- **Exemples d'application:** éclairage de rampes de chargement, de parkings, d'arrière-cours

!

- Détecteur de mouvements et le projecteur doivent être commandés séparément!
- Informations sur les détecteurs de mouvements **LUXOMAT®** RC-plus next avec angle de détection 130, 230 ou 280° dans le catalogue pour détecteurs de présence et détecteur de mouvements.
- Schémas de raccordement: p. 78, 79!
- Telecommandes: p. 73, 74!

ACCESSOIRES (EN OPTION)

IR-RC

(à commander séparément)

IR-Cds-T

(à commander séparément)

IR-RC-Mini

(à commander séparément)

RC-plus next

blanc

noir

CdS-T-AP

Tableau énergétique et environnemental, cf. page 42

Désignation	Couleur	N°-Article
AL5-RC-plus next	blanc	92401
AL5-RC-plus next	noir	92400
Accessoires pour AL5-RC-plus next		
RC-plus next 130	blanc	97001
RC-plus next 130	noir	97021
RC-plus next 230	blanc	97002
RC-plus next 230	noir	97022
RC-plus next 280	blanc	97003
RC-plus next 280	noir	97023
CdS-T-AP	blanc	92367
Accessoires (en option)		
LUXOMAT® IR-RC	gris	92000
LUXOMAT® IR-RC-Mini	gris	92090
LUXOMAT® IR-CdS-T	gris	92368
Lampe fluorescente 24 W-R7s (118 mm)	blanc	33316