LUXOMAT® FL 150 et FL 500

150 noir

150 blanc

Lampe fluorescente

500 blanc

500 noir

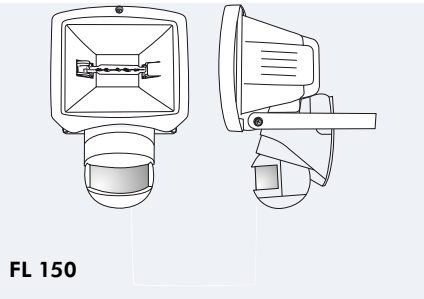

FL 150

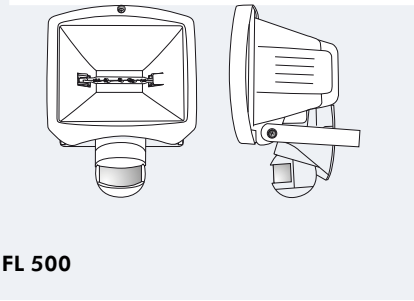

FL 500

CARACTERISTIQUES TECHNIQUES

230 V~ ±10 %

IP44 / Classe I / CE

FL 150
L 145 x L 124 x H 135 mm
FL 500
L 160 x L 184 x H 175 mm

-25°C á +50°C

En aluminium moulé sous pression

Source d'éclairage

FL 150
R7s (78 mm) max. 150 W
FL 500
R7s (118 mm) max. 500 W

INFORMATIONS PRODUITS

- Projecteurs halogènes **LUXOMAT®** FL avec 150 ou 500 W
- Conçu pour le montage à l'extérieur
- Boîtier solide en aluminium moulé sous pression pourvu de vis en inox résistant à la corrosion
- **Exemples d'application:** éclairage de rampes de chargement, de parkings

Tableau énergétique et environnemental, cf. page 42

Désignation	Couleur	N°-Article
Projecteurs Halogénes FL 150	blanc	92352
Projecteurs Halogénes FL 150	noir	92353
Projecteurs Halogénes FL 500	blanc	92351
Projecteurs Halogénes FL 500	noir	92350
Accessoires (en option)		
Lampe fluorescente 24 W-R7s (118 mm)	blanc	33316