LUXOMAT® LT130-MD6-Antique

blanc

noir

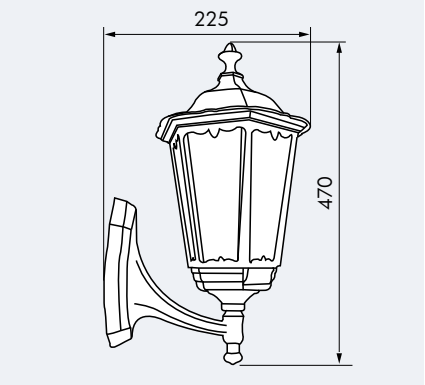

CARACTERISTIQUES TECHNIQUES

- 230 V~ ±10 %
- 130°
- 7 m au maximum en se déplaçant transversalement à la détection (tangentiellement)
- IP44 / Classe I / CE
- L 280 x L 225 x H 470 mm
- -25°C à +50°C
- En aluminium moulé sous pression, verrine en verre véritable
- RC-AL20

Source d'éclairage

- E27 — Lampe à incandescence de 60 W maximum ou lampe à basse consommation d'énergie E27

Canal 1 (commande de l'éclairage)

- 4 sec. - 10 min.
- 2 - 2000 Lux

INFORMATIONS PRODUITS

- Lanterne extérieure Nostalgie **LUXOMAT®** Antique avec détecteur de mouvements et interrupteur crépusculaire, angle de détection d'env. 130°
- Zone de détection réglable mécaniquement d'environ 2 à 7 m de distance
- Interrupteur crépusculaire réglable en fonctionnement continu ou commutant seulement à la tombée du jour. Le jour, le luminaire reste alors éteint.
- L'interrupteur crépusculaire et la temporisation sont réglables en continu
- Détecteur de mouvements à stabilisation de portée, cela signifie que le changement de portée en fonction de la température est plus faible que pour les capteurs conventionnels
- **Exemples d'application:** éclairages extérieurs d'immeubles, murs, terrasses

! Schémas de raccordement: p. 78!
Télécommande: p. 70!

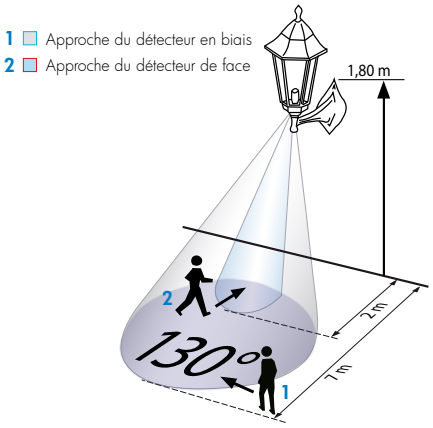

ACCESSOIRES (EN OPTION)

RC-AL20

(à commander séparément)

Tableau énergétique et environnemental, cf. page 15

Désignation	Couleur	N°-Article
LT130-MD6-Antique	noir	92394
LT130-MD6-Antique	blanc	92395
Accessoires (en option)		
LUXOMAT® RC-AL20	gris	92033