LUXOMAT® AL4

Avec fonction de gradateur Variomatic

blanc

noir

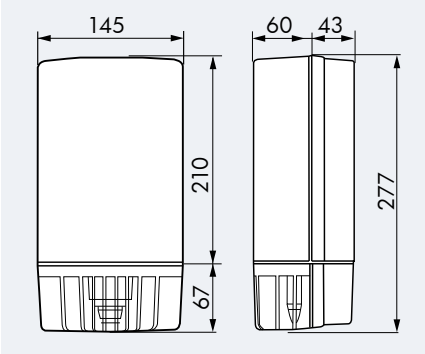

Lot de chiffres

CARACTERISTIQUES TECHNIQUES

- 230 V~ ±10 %
- 130°
- 9 m au maximum en se déplaçant transversalement à la détection (tangentiellement)
- IP44 / Classe I / CE
- L 103 x L 145 x H 277 mm
- -25°C à +50°C
- Boîtier qualitè supèrieure, PC UV-rèsistant

Source d'éclairage

- E27 max. 60 W – Ampoule incandescente E27

Canal 1 (commande de l'éclairage)

- 120 W, Ampoule incandescente
- 4 sec. - 10 min.
- 2 - 2000 Lux

INFORMATIONS PRODUITS

- Luminaire polyvalent **LUXOMAT®** AL4 avec détecteur de mouvements 130° et interrupteur crépusculaire avec gradateur Variomatic comme balisage nocturne de n° d'immeuble
- Chiffres autocollants disponibles comme accessoires
- Possibilité de raccorder d'autres luminaires sans détecteur de mouvements qui seront commutés de la même façon que le luminaire maître
- Eléments de commande pour le réglage de la temporisation et de l'interrupteur crépusculaire disposés derrière une grille de protection amovible
- Détecteur de mouvements non orientable
- **Exemples d'application:** luminaire installé au mur, au plafond ou éclairage de n° d'immeuble

!

- Schémas de raccordement: p. 78!
- L'interrupteur crépusculaire active le luminaire automatique à la tombée du jour et le AL4-130 s'allume dans le domaine de gradation à réglage spécifique compris entre 10 et 60 % de la puissance de la lampe.
- Si des personnes ou des voitures sont détectées par le détecteur de mouvements, le luminaire commute sur 100 % de la puissance de la lampe. Si la personne quitte la zone de détection ou si elle reste immobile; le AL4-130 commute, après écoulement d'une temporisation réglable en continu, à la valeur de gradation réglée initialement. Ainsi l'inscription reste clairement lisible.

1 Approche du détecteur en biais
2 Approche du détecteur de face

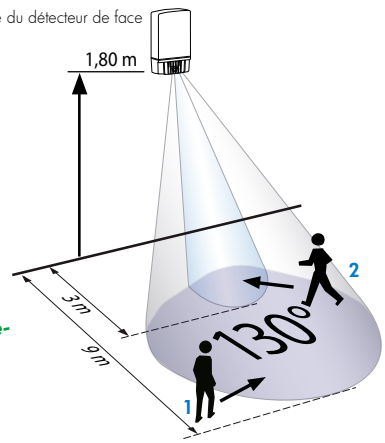

Tableau énergétique et environnemental, cf. page 15

Désignation	Couleur	N°-Article
AL4 130	blanc	80410
AL4 130	noir	80420
Lot de chiffres (2 x 1 - 9)	–	80421