Caractéristiques

1 ou 2 contacts - Télérupteur électromécanique
Alimentation commune des circuits bobine et contacts

27.0x - Possibilité de commande par 24 boutons poussoirs lumineux en utilisant l'adaptateur 027.00

27.2x - Raccordement avec 15 poussoirs lumineux sans adaptateur
- Avec limiteur de l'échauffement bobine

- 3 séquences disponibles
- Borne à vis
- Bobine AC
- Montage sur panneau
- Contacts sans Cadmium
- Brevet italien

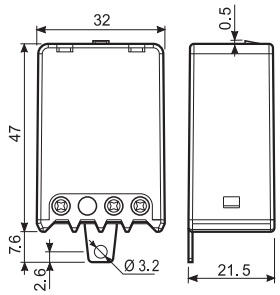

27.0x

- 1 ou 2 contacts

27.01

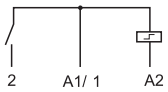

27.05 - 27.06

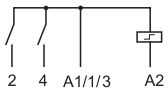

27.2x EVO

- 1 ou 2 contacts avec limiteur de l'échauffement bobine

27.21

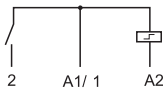

27.25 - 27.26

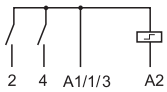

Caractéristiques des contacts			
Configuration des contacts	1 ou 2		1 ou 2
Courant nominale/Courant max. instantané A	10/20		10/20
Tension nom./Tension max. commutable V AC	110/—	230/—	230/—
Charge nominale AC1 VA	1100	2300	2300
Charge nominale AC15 VA	250	500	500
Charge lampes: incandescentes W	500	1000	1000
fluorescentes compensées W	180	360	360
fluorescentes non compensées W	250	500	500
halogènes W	400	800	800
Charge mini commutable mW (V/mA)	10		10
Matériau contacts standard	AgNi		AgNi
Caractéristiques de la bobine			
Tension d'alimentation V AC (50/60 Hz)	110	230	230
nominale (U_N) V DC	—		—
Puissance à l'appel/permanente VA (50 Hz)	4/4		25/1
Plage d'utilisation AC 50Hz/AC 60Hz	(0.8 ... 1.1)U_N/(0.85 ... 1.1)U_N		(0.8 ... 1.1)U_N/(0.85 ... 1.1)U_N
DC	—		—
Caractéristiques générales			
Durée de vie mécanique AC/DC cycles	$300 \cdot 10^3$		$300 \cdot 10^3$
Durée de vie électrique à charge nominale en AC1 cycles	$100 \cdot 10^3$		$100 \cdot 10^3$
Nombre maxi de poussoirs lumineux (≤1mA)	4 (24 avec l'adaptateur 027.00)		15
Durée min./max. de l'impulsion de commande	0.1s/1h (selon EN 60669)		0.1s/permanent
Température ambiante °C	–40...+40		–40...+40
Degré de protection	IP 20		IP 20
Homologations (suivant les types)	CE PG		

Codification

Exemple: série 27, bornes à cage, interrupteur unipolaire 1 NO - 10 A, alimentation 230 V AC.

2 7 . 0 1 . 8 . 2 3 0 . 0 0 0 0

Série

Type
0 = Bornes à cage
2 = Bornes à cage, avec limiteur de l'échauffement bobine

Nb. de contacts
1 = Interrupteur unipolaire 1 NO
5 = Commutateur 4 séquences 2 NO
6 = Commutateur 3 séquences 2 NO

Tension nominale bobine
Voir caractéristiques de la bobine

Version bobine
8 = AC (50/60 Hz)

Caractéristiques générales

Autres données		27.01, 27.21		27.05, 27.06, 27.25, 27.26	
Puissance dissipée dans l'ambiance à charge nominale et bobine désexcitée	W	0.9		1.8	
Couple de serrage	Nm	0.8		0.8	
Capacité de connexion des bornes		fil rigide	fil flexible	fil rigide	fil flexible
	mm²	2x2.5	1x4 / 2x2.5	2x2.5	1x4 / 2x2.5
	AWG	2x14	1x12 / 2x14	2x14	1x12 / 2x14

Caractéristiques de la bobine

Types 27.01, 27.05, 27.06

Tension nominale U_N	Code bobine	Plage de fonctionnement (50 Hz) U_{min}	U_{max}	Résistance R	I nominale absorbée à U_N (50 Hz)
V		V	V	Ω	mA
110	**8**.110	88	121	1400	42.0
230	**8**.230	184	253	6500	17.5

Types 27.21, 27.25, 27.26

Tension nominale U_N	Code bobine	Plage de fonctionnement (50 Hz) U_{min}	U_{max}	Résistance R	I nominale absorbée à l'appel à U_N (50 Hz)	en permanence à U_N (50 Hz)
V		V	V	Ω	mA	mA
230	**8**.230	184	253	1250	100	4

Type	Nombre opérations	Séquences 1	2	3	4
27.01/21	2				
27.05/25	4				
27.06/26	3				

Schémas de raccordement

Type 27.01/05/06

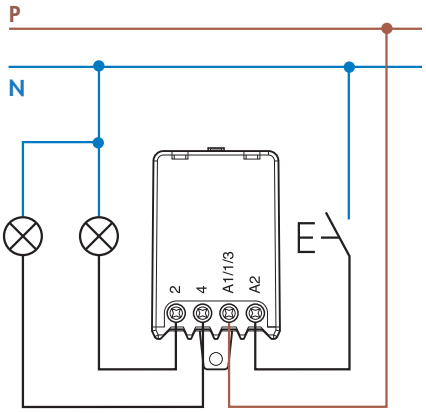

Type 27.21/25/26

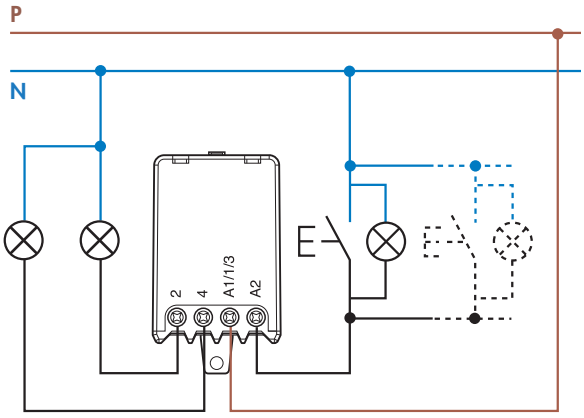

Produit pour applications civiles et tertiaires

VI-2012, www.findernet.com

finder

Accessoires par types 27.01, 27.05, 27.06

Module pour applications avec poussoirs lumineux (230 V AC)

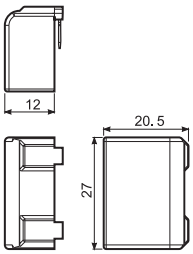

Type 027.00
En cas d'utilisation des relais série 27 avec boutons poussoirs lumineux, il est nécessaire de monter un module en parallèle à la bobine du relais (jusqu'à 24 boutons poussoirs de 1 mA max 230 V AC). Le module doit être inséré directement sur le relais.

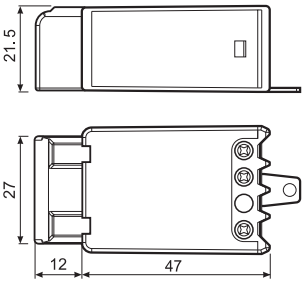

Type 27.0x + 027.00