Illustration non contractuelle

Circuit-breaker, 3 p, 32A

Référence	**LZMB1-A32-I**
Code	**111850**

Powering Business Worldwide™

Gamme de livraison

Gamme			Disjoncteurs
Fonction de protection			Protection des installations et des conducteurs
norme / homologation			IEC
Technique de montage			Appareils fixes
Technique de déclenchement			Déclencheur magnétothermique
Taille			LZM1
Nombre de pôles			tripolaire
Equipement standard			Bornes à cage
Pouvoir de coupure			
400/415 V 50/60 Hz	I_{cu}	kA	25
Courant assigné = courant assigné ininterrompu			
Courant assigné d'emploi = courant assigné ininterrompu	$I_n = I_u$	A	32
Plage de réglage			
Déclencheurs sur surcharge			
	I_r	A	25 - 32
Déclencheur sur court-circuit			
instantané	$I_i = I_n$ x …		350 A fixe

Caractéristiques techniques

Généralités

Conformité aux normes			IEC/EN 60947, VDE 0660
Protection contre les contacts directs			Sécurité des doigts et du dos de la main selon VDE 0106 partie 100
Résistance climatique			Chaleur humide, constante, selon IEC 60068-2-78 Chaleur humide cyclique, selon IEC 60068-2-30
résistance aux chocs (choc semi-sinusoïdal 10 ms) selon IEC 60068-2-27		g	20 (choc demi-sinusoïdal 20 ms)
Séparation sûre selon EN 61140			
entre contacts auxiliaires et circuits principaux		V AC	500
entre contacts auxiliaires		V AC	300
Poids		kg	1.05
Position de montage			verticale et à 90° dans tous les sens 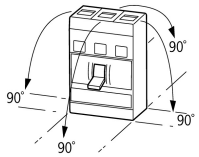 avec déclencheur différentiel XFI : - NZM1, N1, NZM2, N2 : verticale et à 90° dans tous les sens avec dispositif de débrochage rapide : - NZM1, N1, NZM2, N2: verticale, à 90° droite/gauche avec berceau pour appareils débrochable : - NZM3, N3: verticale, 90° gauche - NZM4, N4: verticale avec télécommande : - NZM2, N(S)2, NZM3, N(S)3, NZM4, N(S)4 : verticale et à 90° dans tous les sens

Sens d'alimentation en énergie			quelconque
Degré de protection			
Appareil			dans la zone des éléments de commande : IP 20 (degré de protection de base)
Boîtiers			avec cadre d'étanchéité: IP40 avec poignée rotative à commande rompue sur porte : IP66
Bornes de raccordement			Borne à tunnel : IP10 Séparateur de phases et borne pour feuillards : IP00

Disjoncteurs

Courant assigné d'emploi = courant assigné ininterrompu	$I_n = I_u$	A	32
Tension assignée de tenue aux chocs	U_{imp}		
Pôles principaux		V	6000
Circuits auxiliaires		V	6000
Tension assignée d'emploi	U_e	V AC	440
Catégorie de surtension/Degré de pollution			III/3
Tension assignée d'isolement	U_i	V	690
Utilisation dans des réseaux non reliés à la terre		V	440

Pouvoir de coupure

Pouvoir assigné de fermeture en court-circuit	I_{cm}		
240 V 50/60 Hz	I_{cm}	kA	63
400/415 V 50/60 Hz	I_{cm}	kA	53
440 V 50/60 Hz	I_{cm}	kA	53
Pouvoir assigné de coupure en court-circuit I_{cn}	I_{cn}		
Icu IEC/EN 60947 cycle d'essai O-t-CO	Icu	kA	
240 V 50/60 Hz	I_{cu}	kA	30
400/415 V 50/60 Hz	I_{cu}	kA	25
440 V 50/60 Hz	I_{cu}	kA	25
Icu selon IEC/EN 60947 cycle d'essai O-t-CO-t-CO	Ics	kA	
230 V 50/60 Hz	I_{cs}	kA	30
400/415 V 50/60 Hz	I_{cs}	kA	25
440 V 50/60 Hz	I_{cs}	kA	18.5
			Fusible de calibre max. lorsque le courant de court-circuit prévu à l'emplacement de montage dépasse le pouvoir de coupure du disjoncteur.
Catégorie d'emploi selon IEC/EN 60947-2			A
Pouvoirs assignés de fermeture et de coupure			
Courant assigné d'emploi	I_e	A	
AC-1			
380 V 400 V	I_e	A	160
415 V	I_e	A	125
AC-3			
380 V 400 V	I_e	A	32
415 V	I_e	A	32
660 V 690 V	I_e	A	32
Longévité mécanique	manœuvres		20000
Longévité électrique			
AC-1			
400 V 50/60 Hz	manœuvres		7500
415 V 50/60 Hz	manœuvres		10000
AC-2, AC-3			
415 V 50/60 Hz	manœuvres		7500
Fréquence de commutations max.		man./h	120
Pertes par effet Joule par pôle sous I_u : les valeurs se rapportent au courant assigné d'emploi maximal du calibre.		W	16.7
			La valeur des pertes par effet Joule par pôle se rapporte au courant assigné d'emploi maximal du calibre.
Temps total de coupure en cas de court-circuit		ms	< 10

Sections raccordables

Equipement standard			Bornes à cage
Synoptique			Equipement de base Borne à cage ● - - - borne à boulon - ● ● ● Equipements complémentaires Bornes à cage - ● ● - borne à boulon ● - - ● Bornes à tunnel ● ● ● ● Raccordement par l'arrière ● ● ● ● Raccordement de feuillard - - - ●
Conducteurs ronds Cu			
Bornes à cage			
Conducteur à âme massive		mm^2	1 x (10 - 16) 2 x (6 - 16)
multibrins		mm^2	1 x (25 - 70) 2 x 25
Borne à tunnel			
Conducteur à âme massive		mm^2	1 x (16 - 95)
multibrin		mm^2	
Conducteurs multibrins		mm^2	1 x (25 - 95)
Bornes à boulon et raccordement par l'arrière			
Directement sur l'appareil			
Conducteurs à âme massive		mm^2	1 x (10 - 16) 2 x (6 - 16)
Conducteurs multibrin		mm^2	1 x (25 - 70) 2 x 25
Conducteurs Al, câbles Cu			
Conducteurs à âme massive		mm^2	1 x 16
multibrin		mm^2	
Conducterus multibrin		mm^2	1 x (25 - 95)
Feuillard Cu (nombre de lamelles x largeur x épaisseur de lamelle)			
Bornes à cage			
	min.	mm	2 x 9 x 0.8
	max.	mm	9 x 9 x 0.8
Barre Cu (largeur x épaisseur)	mm		
Bornes à boulon et raccordement par l'arrière			
bornes à boulon			M8
Directement sur l'appareil			
	min.	mm	12 x 5
	max.	mm	16 x 5
Câbles de commande			
		mm^2	1 x (0,75 - 2,5) 2 x (0,75 - 1,5)

Vérification de la conception selon IEC/EN 61439

Caractéristiques techniques pour la vérification de la conception			
Courant assigné d'emploi pour indication de la puissance dissipée	I_n	A	32
Puissance dissipée du matériel, fonction du courant	P_{vid}	W	9.30816
Certificat d'homologation IEC/EN 61439			

10.2 Résistance des matériaux et des pièces			
10.2.2 Résistance à la corrosion			Les exigences de la norme produit sont respectées.
10.2.3.1 Résistance à la chaleur de l'enveloppe			Les exigences de la norme produit sont respectées.
10.2.3.2 Résistance Matières isolantes Chaleur normale			Les exigences de la norme produit sont respectées.
10.2.3.3 Résistance Matières isolantes Chaleur exceptionnelle			Les exigences de la norme produit sont respectées.
10.2.4 Résistance aux UV			Les exigences de la norme produit sont respectées.
10.2.5 Elevation			Sans objet du fait que l'ensemble de l'appareillage doit être évalué.
10.2.6 Essai de choc			Sans objet du fait que l'ensemble de l'appareillage doit être évalué.
10.2.7 Inscriptions			Les exigences de la norme produit sont respectées.
10.3 Degré de protection des enveloppes			Sans objet du fait que l'ensemble de l'appareillage doit être évalué.
10.4 Distances d'isolement et lignes de fuite			Les exigences de la norme produit sont respectées.
10.5 Protection contre les chocs électriques			Sans objet du fait que l'ensemble de l'appareillage doit être évalué.
10.6 Montage de matériel			Sans objet du fait que l'ensemble de l'appareillage doit être évalué.
10.7 Circuits électriques et raccordements internes			Sous la responsabilité du tableautier.
10.8 Raccordements pour conducteurs passés de l'extérieur			Sous la responsabilité du tableautier.
10.9 Propriétés d'isolement			
10.9.2 Tension de tenue à fréquence industrielle			Sous la responsabilité du tableautier.
10.9.3 Tension de tenue aux chocs			Sous la responsabilité du tableautier.
10.9.4 Test d'enveloppes en matière isolante			Sous la responsabilité du tableautier.
10.10 Echauffement			Le calcul de l'échauffement est sous la responsabilité du tableautier. Eaton fournit les données de puissance dissipée des appareils.
10.11 Tenue aux courts-circuits			Sous la responsabilité du tableautier. Les spécifications des appareils doivent être respectées.
10.12 Compatibilité électromagnétique			Sous la responsabilité du tableautier. Les spécifications des appareils doivent être respectées.
10.13 Fonctionnement mécanique			Au niveau de l'appareil, les conditions requises sont remplies dans la mesure où les instructions de la notice de montage (IL) sont prises en compte.

Caractéristiques techniques ETIM 6.0

Commutateurs basse tension (EG000017) / Disjoncteur pour protection de transformateurs, de générateurs et d'installations (EC000228)

Electricité, Electronique, Automatisation et Commande / Technique de commutation basse tension / Interrupteur de puissance (BT, < 1 kV) / Interrupteur de puissance de protection de transformateur, générateur et système (ecl@ss8.1-27-37-04-09 [AJZ716010])

courant permanent nominal Iu		A	32
tension assignée		V	690 - 690
courant de commutation de court-circuit limite nominal Icu à 400 V, 50 Hz		kA	25
réglage de courant du déclencheur de surcharge		A	25 - 32
plage de réglage du déclencheur de court-circuit retardé de courte durée		A	0 - 0
plage de réglage du déclencheur de court-circuit non retardé		A	350 - 350
protection intégrée contre les mises à la terre accidentelles			non
type de raccordement du circuit principal			borne en cadre
type de construction de l'appareil			technique d'encastrement fixe pour appareil encastré
adapté à un montage de profilés chapeaux			non
montage de profilés chapeaux en option			oui
nombre de contacts auxiliaires à ouverture			0
nombre de contacts auxiliaires à fermeture			0
nombre de contacts auxiliaires à deux directions			0
relais de signalisation de déclenchement disponible			non
avec déclencheur à sous-tension			non
nombre de pôles			3
position du raccordement de circuit principal			avant
finition de l'élément d'actionnement			levier
appareil complet avec unité de protection			oui
commande motorisée intégrée			non
commande motorisée en option			non
classe de protection (IP)			IP20

Courbes caractéristiques

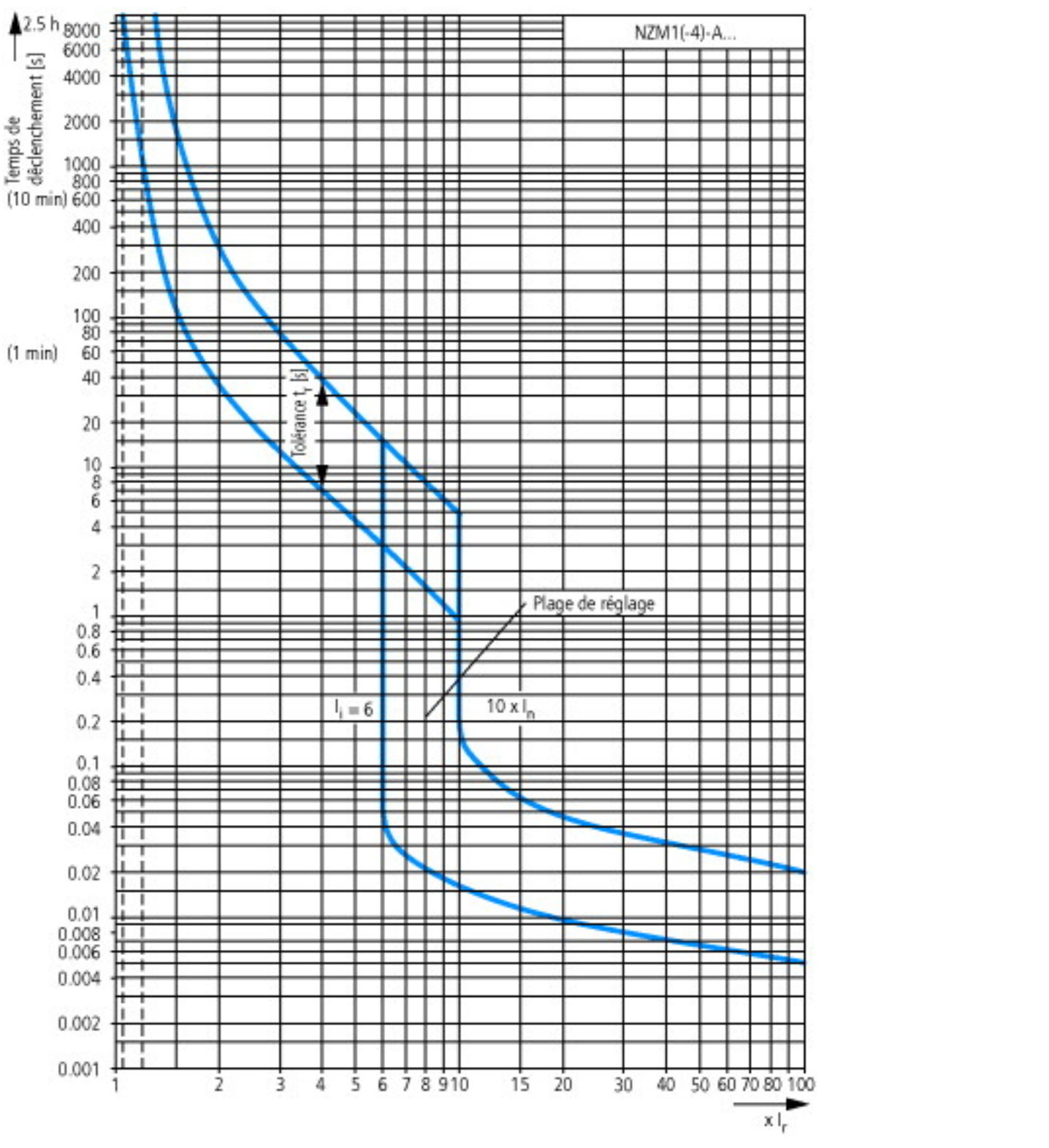

Encombrements

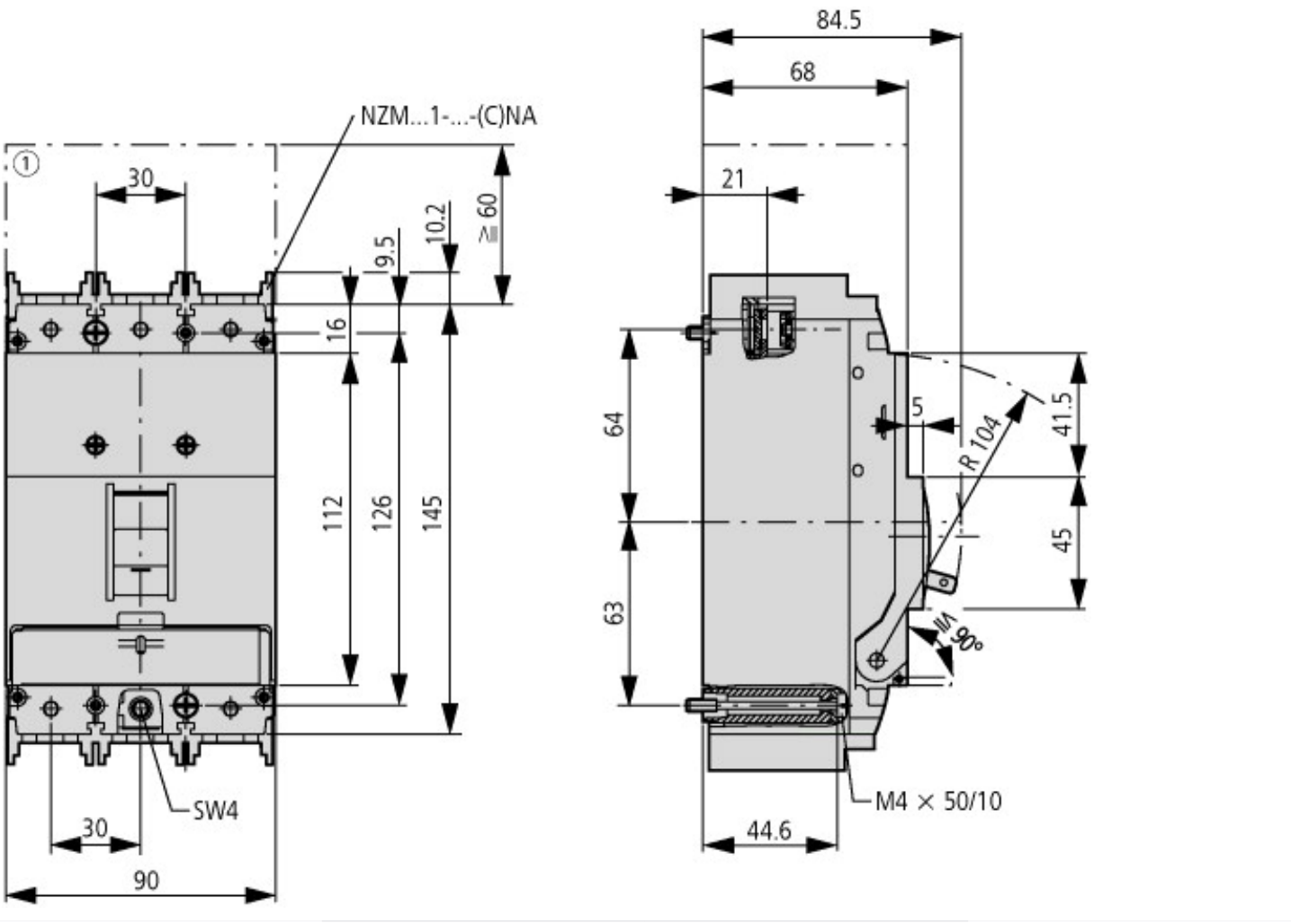

① Chambre de soufflage, distance minimale des autres éléments

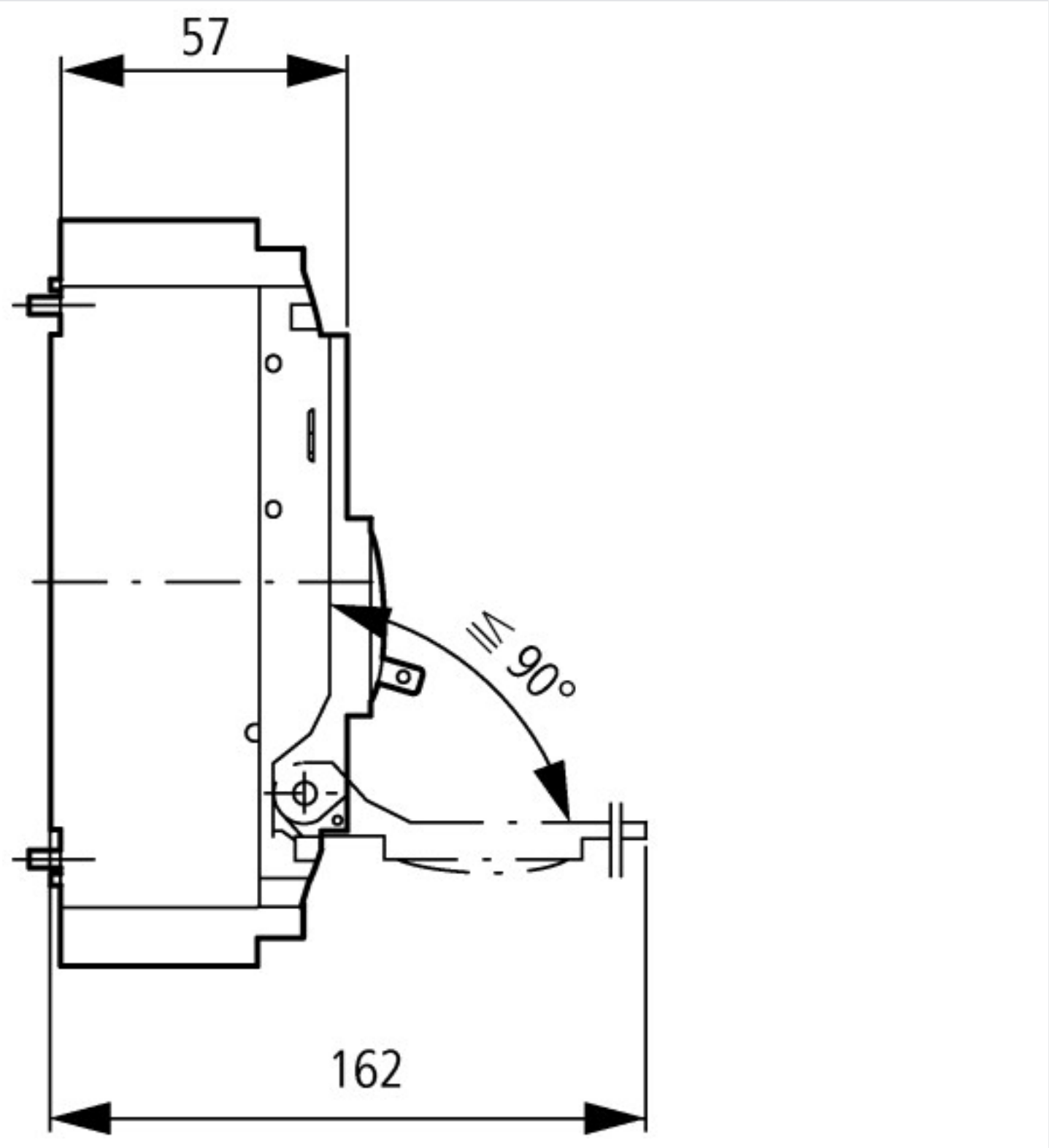

© 11/2015 by Eaton Industries GmbH