Passe-câble, PG29, IP65

Référence	**KT29**
Code	**029150**

Powering Business Worldwide

Gamme de livraison

Gamme			Equipements complémentaires généraux pour armoire
Equipements complémentaires			Fixation des câbles
Equipements complémentaires			Passe-câbles
Utilisation pour			pour parois de 2 à 8 mm d'épaisseur
Matériau			PVC souple Sans cadmium ni plomb
Propriété de surface			Similaire RAL 7035
Entrée de câble			PG 29
Diamètre de perçage		mm	38
diamètre extérieur câble		mm	12,5 - 31
Utilisation : câbles PRC ou PVC, 4 conducteurs		mm^2	1,5 - 35

Caractéristiques techniques

Matériaux

Matériau			PVC souple Sans cadmium ni plomb

Encombrements

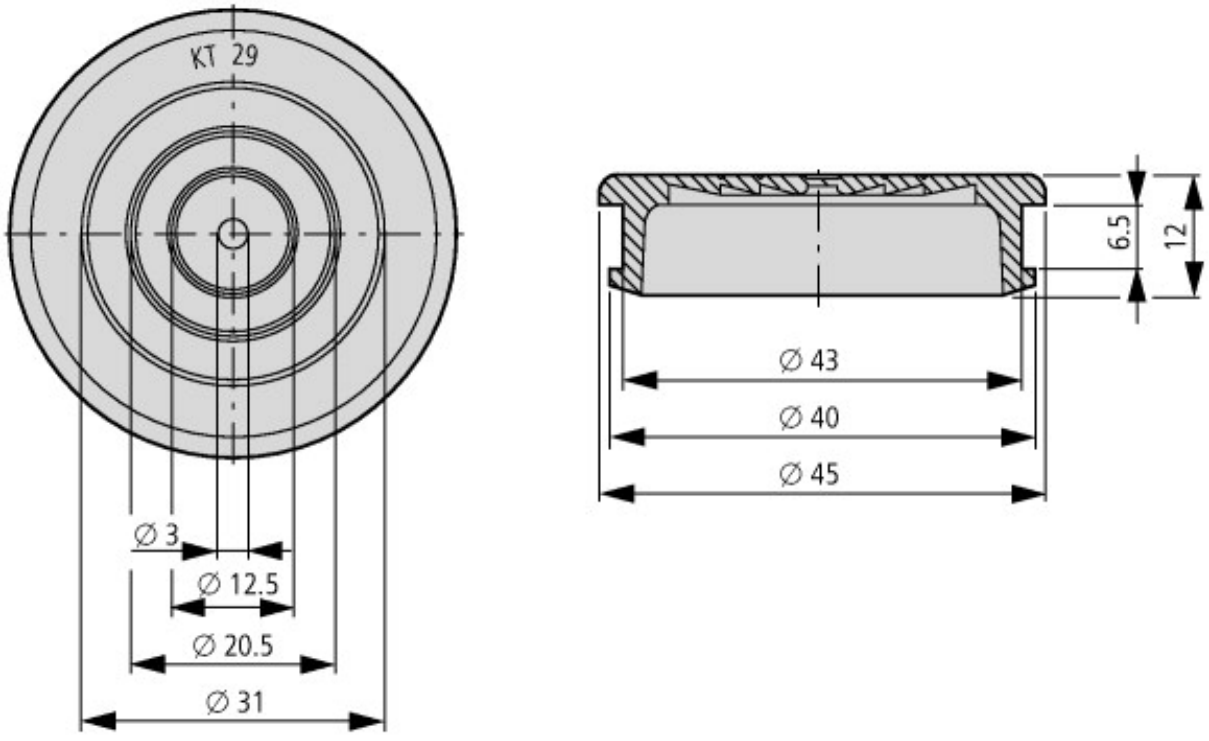

Eaton Industries GmbH
www.eaton.eu/de
© 11/2015 by Eaton Industries GmbH