MANCHONS DE JONCTION

pour câble aluminium

MTMA-GC MTMA/1

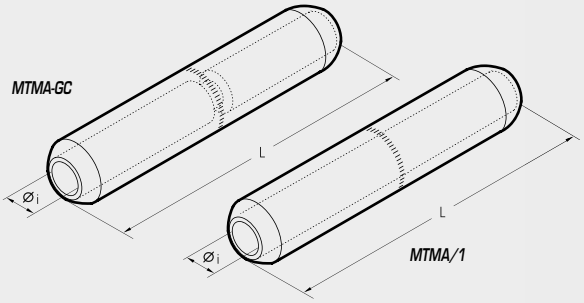

Section Câble mm²	Réf.	Réf.	Code	Dimensions mm Øi	Dimensions mm L	Cond.t Boîte/Sachet	Presses Hydrauliques			
10	MTMA 10-GC		0	4,3	90,5	60/3	HT 131-UC RHU 131-C B 135-UC B 130-UC			
16	MTMA 16-GC ◊	MTMA 16/1	0	5,5	90,5	60/3				
25	MTMA 25-GC ◊	MTMA 25/1	0	6,5	90,5	60/3				
35	MTMA 35-GC ◊	MTMA 35/1	0	8,0	90,5	60/3				
	MTMA 35-20-GC		1	8,0	106,5	30/3				
50	MTMA 50-GC ◊	MTMA 50/1	1	9,0	106,5	30/3				
70	MTMA 70-GC ◊	MTMA 70/1	1	11,0	106,5	30/3				
95	MTMA 95-GC		1	12,5	110,0	30/3				
		MTMA 95/1	1	12,5	106,5	30/3				
120	MTMA 120-GC ◊	MTMA 120/1	2	13,7	133,0	30/3				
150	MTMA 150-GC		2	15,5	135,0	30/3				
		MTMA 150/1	2	15,5	133,5	30/3				
185	MTMA 185-GC ◊	MTMA 185/1	4	17,0	143,5	15/3				
240	MTMA 240-GC	MTMA 240/1	4	19,5	143,5	15/3				
300	MTMAD 300-GC			22,5	144,5	15/3		HT120 HT131-C RHC 131	ECW-H3D	
		MTMAD 300/1		22,5	135,0	15/3				
	MTMA 300-GC		5	23,3	218,0	15/3				RHU 230-630
400		MTMA 400/1	5	26,0	218,0	15/3				
500	MTMA 500-GC		6	29,1	218,5	15/3				
500		MTMA 500-40/1	5	29,1	218,0	12/3				
630		MTMA 630/1	6	32,5	218,5	12/3				

◊ *Conforme à* ***NFC 33-090-1***

Les manchons de la série MTMA-GC sont réalisés à partir d'un barreau en aluminium d'une pureté égale ou supérieure à 99,5%. Les deux alésages sont non communicants. Une graisse est déposée à l'intérieur, afin d'eviter les éventuelles oxydations de l'aluminium.
Un mastic est fourni pour combler l'empreinte des poinçons, dans le cas d'une "post-isolation" du manchon, afin d'éliminer toute poche d'air sous l'isolant.