Référence: JSM 30B-K1
Code: 2TLA040030R1100

Support JSM 30B-K1 Angle avec quatre vis

Achat de Electric Automation Network

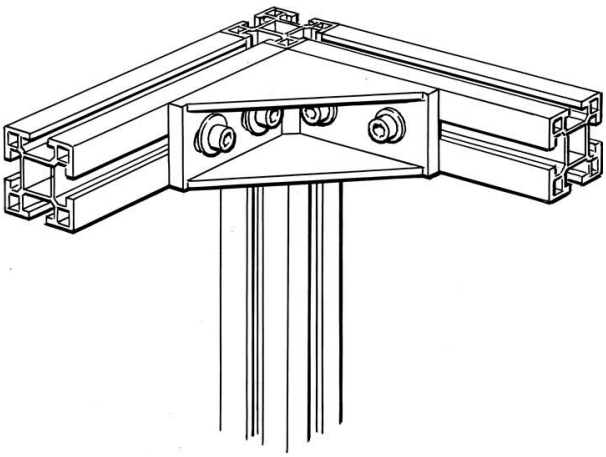

Grand angle du support en Aluminium. Dimension 42x100x100mm, pré-assemblé avec 4 vis.

La commande

EAN:	7350024462029
Quantité D'Ordre Minimum:	1 pièce
Tarif Des Douanes, Numéro:	76109090

Dimensions

Le Produit Net De La Largeur:	0.012m
Le Produit Net De La Hauteur:	0.100m
Le Produit Net De La Profondeur:	0.100m
Produit Poids Net:	0.35kg

Conteneur D'Informations

Paquet Niveau 1 Unités:	1 pièce
Paquet Niveau 1 Poids Brut:	0,35 kg

Des Informations Supplémentaires

Principale Du Produit Type:	Quick-Guard
Nom Du Produit:	La Sécurité Des Clôtures Systèmes Rapides De La Garde

Les certificats et les Déclarations (Numéro de Document de l')

Fiche De Données Techniques De L'Information:	2TLC172001C0202_chapter13
Déclaration de Conformité CE:	NoDecNee

Les Classifications

ETIM 4:	EC002309 - Adaptateur connecteurs industriels
ETIM 5:	EC002309 - Adaptateur connecteurs industriels
Objet Code De Classification:	X