Al final del presente documento encontrará enlaces a los productos relacionados con este catálogo.
Puede acceder directamente a nuestra tienda haciendo click AQUÍ

LUXOMAT® FLC 150 y FLC 500

FLC 150 - negro

FLC 150 - blanco

Tubo fluorescente

FLC 500 - blanco

FLC 500 - negro

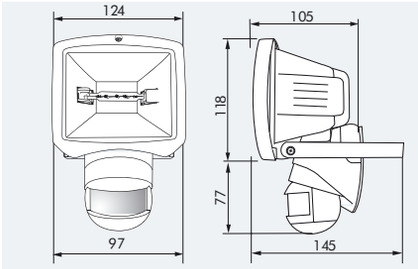

FLC 150

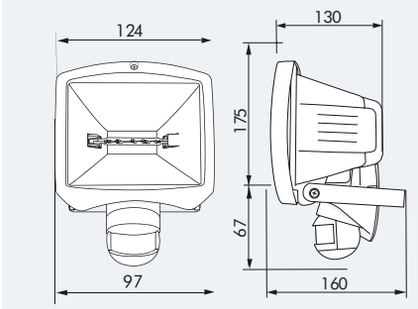

FLC 500

DATOS TÉCNICOS

230 V~ ±10 %

140° o 200°

máx. 12 m (avance transversal)

IP44 / Clase I / CE

FLC 150
L 145 x L 124 x A 195 mm
FLC 500
L 160 x L 184 x A 242 mm

-25°C hasta +50°C

Proyector de aluminio fundido, detector de movimiento de policarbonato de alta calidad resistente a los rayos ultravioleta

Flujo luminoso

FLC 150
R7s (78 mm) max. 150 W
FLC 500
R7s (118 mm) max. 500 W

Canal 1 (control de iluminación)

4 seg. - 10 min.

2 - 1000 Lux

CARACTERÍSTICAS PRINCIPALES

- Proyectores halógenos **LUXOMAT®** FLC 150 y FLC 500 con detector de movimiento integrado e interruptor crepuscular automático
- Diseñado para el montaje al aire libre
- Ángulo de detección de 140° o de 200°
- Tecnología de reflectores de última generación para una mayor luminosidad
- Sólida estructura de aluminio fundido con tornillos de acero inoxidable
- **Ejemplos de aplicaciones:** ideal para la vigilancia de grandes superficies como zonas de carga y aparcamientos

Esquemas de conexiones: pág. 79

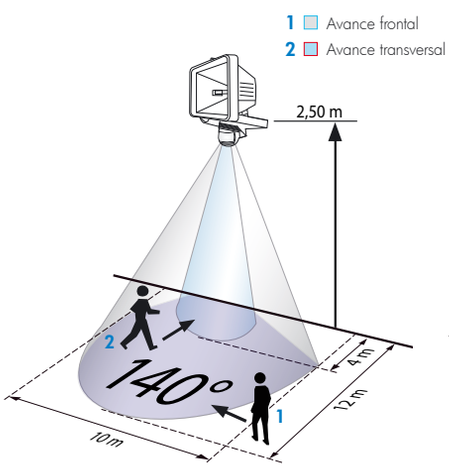

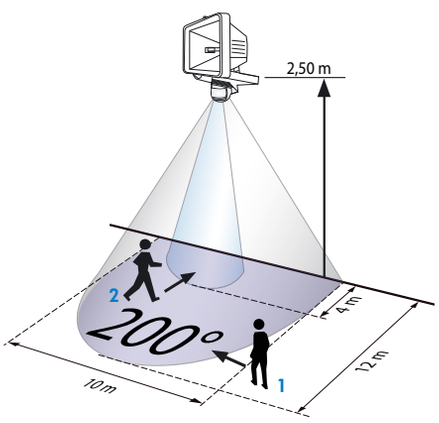

Tabla de balance energético y medioambiental en página 42

Descripción	Color	Referencia
FLC-150-140	blanco	91811
FLC-150-140	negro	91831
FLC-150-200	blanco	91801
FLC-150-200	negro	91821
FLC-500-140	blanco	91812
FLC-500-140	negro	91832
FLC-500-200	blanco	91802
FLC-500-200	negro	91822
Accesorios (opcionales)		
Tubo fluorescente 24 W-R7s (118 mm)	blanco	33316

A continuación tiene a su disposición un listado de artículos con enlaces directos a nuestra tienda Electric Automation Network donde podrá consultar:

- Cotización por volumen de compra en tiempo real.
- Documentación y Fichas técnicas.
- Plazo estimado de entrega en tiempo real.
- Envío de los materiales a casi cualquier parte del mundo.
- Gestión de Compras, Histórico de pedidos y Seguimiento de envíos.

Para acceder al producto, click en el botón verde.

Artículo	Código	Referencia	Enlace al producto
Tubo fluorescente 24W-R7s blanco	33316		Comprar en EAN
FLC150-200 blanco	91801		Comprar en EAN
FLC500-200 blanco	91802		Comprar en EAN
FLC150-140 blanco	91811		Comprar en EAN
FLC500-140 blanco	91812		Comprar en EAN
FLC150-200 negro	91821		Comprar en EAN
FLC500-200 negro	91822		Comprar en EAN
FLC150-140 negro	91831		Comprar en EAN
FLC500-140 negro	91832		Comprar en EAN