Al final del presente documento encontrará enlaces a los productos relacionados con este catálogo.
Puede acceder directamente a nuestra tienda haciendo click AQUÍ

INTERFLEX

EXPANFLEX

Fundas expansibles trenzadas de poliamida

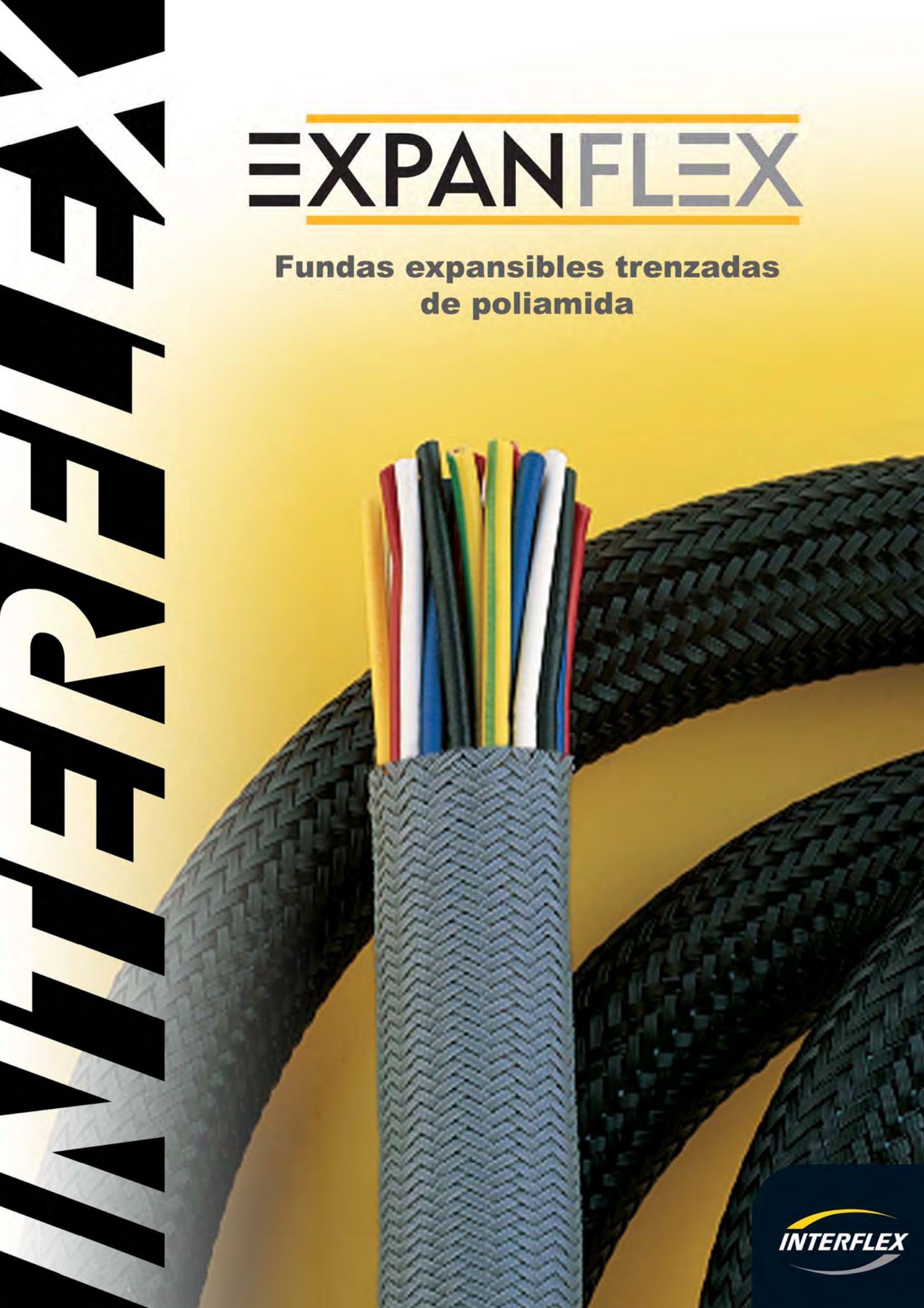

INTERFLEX

Fundas trenzadas expansibles de poliamida

Las fundas expansibles de pared trenzada se utilizan para agrupar y proteger, con un mínimo de peso y un máximo de flexibilidad, haces de conductores y otros elementos afines. También pueden emplearse para el tendido de líneas descargando los esfuerzos de tensión gracias a la resistencia mecánica de esta envoltura. Los haces de hilos dentro de esta funda flexible se comportan como un cable multipolar extremadamente flexible que reacciona a cualquier solicitud de movimiento. Cuando es preciso, permite la entrada y salida lateral de cables en cualquier punto de su desarrollo abriendo el paso entre mallas sin necesidad de efectuar cortes.

Las fundas trenzadas tienen la propiedad de adaptarse a diferentes diámetros y pueden expandirse hasta dos veces su diámetro mínimo. Esta particularidad permite un montaje fácil, incluso en líneas de gran longitud, ya que para pasar los haces de hilos es suficiente comprimir la funda para incrementar su diámetro.
Las fundas trenzadas tienen también una elevada capacidad de cubrimiento evitando la visión de los cables interiores normalmente coloreados. Para un buen acabado de los extremos pueden utilizarse terminales o bien algún tipo de brida, y en este caso, para evitar el deshilado de los extremos de la trenza, es recomendable la unión por fusión de los extremos de los monofilamentos en todo su perímetro.

Las fundas trenzadas expansibles de poliamida además de sus características mecánicas y de resistencia a la abrasión presentan un excelente comportamiento frente a carburantes y lubricantes (aceites y grasas) de origen mineral, disolventes como tricloroetileno, tetracloruro de carbono y a diversos ácidos y bases.

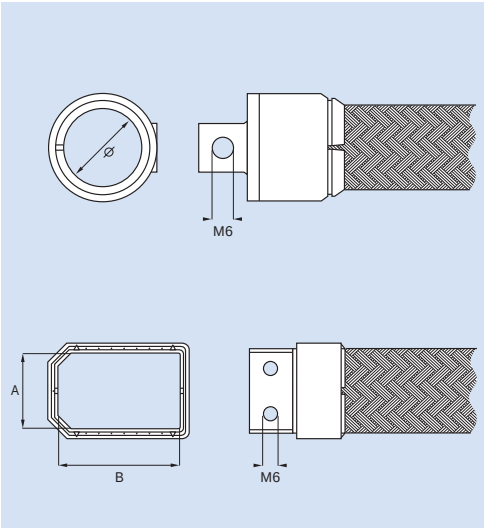

Terminales para fundas EXPANFLEX

Con cuerpo cilíndrico
Cuerpo de color gris oscuro y anillo de sujeción color gris o natural.

referencia	para fundas ø nominal mm	ø int. mm	ø máx. haz de hilos mm	número agujeros fijación	envase
886065	06 a10	6,5	6	1	1
886160	12 a 20	16	15,50	1	1
886220	25 a 30	22	21,50	1	1
886300	30 a 42	30	29,50	3	1
886500	45 a 70	50	49,50	3	1

Con cuerpo rectangular
Cuerpo y marco de sujeción de color gris oscuro.

		A	B			
887470	50 a 70	34	47	43	2	1

Funda EXPANFLEX estándar

Material: Poliamida 6,6
Cubrimiento: >70%
Temperatura de trabajo: -55º C a +130º C
Comportamiento a la llama: UL 94: V2
Contenido de halógenos: Libre de halógenos
Aplicaciones: Para redes eléctricas, electrónicas y de telecomunicación en la Industria, Automoción, Robótica, Material rodante y Aeronáutica.
Gama de colores: gris y negro

referencia gris	referencia negro	diámetro nominal mm	capacidad ø min. mm	capacidad ø máx. mm	embalaje m
884104	**884304**	04	3	6	200
884106	**884306**	06	4	7	100
884108	**884308**	08	6	12	100
884110	**884310**	10	8	15	100
884112	**884312**	12	10	20	100
884120	**884320**	20	15	28	50
884130	**884330**	30	20	40	50
884140	**884340**	40	25	48	50
884150	**884350**	50	35	67	50

Funda EXPANFLEX extra

Material: Poliamida 6,6
Cubrimiento: >90%
Temperatura de trabajo: -40º C a +160º C
Comportamiento a la llama: UL 94: V2
Contenido de halógenos: Libre de halógenos
Aplicaciones: Para redes eléctricas, electrónicas y de telecomunicación en la Industria, Automoción, Robótica, Material rodante y Aeronáutica (AIRBUS TECHNICAL SPECIFICATION ATS 1000.001)
Gama de colores: gris y negro

referencia gris	referencia negro	diámetro nominal mm	capacidad ø min. mm	capacidad ø máx. mm	embalaje m
885503	**885703**	03	2	4	50
885504	**885704**	04	3	6	50
885508	**885708**	08	5	11	50
885510	**885710**	10	7	15	50
885512	**885712**	12	8	18	50
885520	**885720**	20	16	26	50
885525	**885725**	25	18	30	50
885530	**885730**	30	24	36	50
885540	**885740**	40	32	47	50
885545	**-**	45*	32	58	50
885550	**885750**	50	32	68	50
885570	**885770**	70*	32	85	50
885580	**885780**	80	50	115	50

*disponible hasta agotar stock.

otros tipos de fundas expansibles

Fundas trenzadas de poliamida 6,6 autoextinguible con los monofilamentos recubiertos de plata para apantallamiento en alta frecuencia (Compatibilidad Electromagnética CEM) Temperatura de trabajo -40º C a +160º C.

Fundas trenzadas de polipropileno autoextinguible. Temperatura de trabajo de -30º C a +105º C.

Fundas trenzadas de poliester autoextinguible UL 94-V0. Temperatura de trabajo de -50º C a +150º C.

Fundas trenzadas de "Halar" E-CTFE. Temperatura de trabajo de -75º C a +150º C.

A continuación tiene a su disposición un listado de artículos con enlaces directos a nuestra tienda Electric Automation Network donde podrá consultar:

- Cotización por volumen de compra en tiempo real.
- Documentación y Fichas técnicas.
- Plazo estimado de entrega en tiempo real.
- Envío de los materiales a casi cualquier parte del mundo.
- Gestión de Compras, Histórico de pedidos y Seguimiento de envíos.

Para acceder al producto, click en el botón verde.

Artículo	Código	Referencia	Enlace al producto
TRENZA "EXPANFLEX" ESTANDAR DN04 D.min/max 3/6 mm PA GRIS	884104		Comprar en EAN
TRENZA "EXPANFLEX" ESTANDAR DN06 D.min/max 4/7 mm PA GRIS	884106		Comprar en EAN
TRENZA "EXPANFLEX" ESTANDAR DN08 D.min/max 6/12 mm PA GRIS	884108		Comprar en EAN
TRENZA "EXPANFLEX" ESTANDAR DN10 D.min/max 8/15 mm PA GRIS	884110		Comprar en EAN
TRENZA "EXPANFLEX" ESTANDAR DN12 D.min/max 10/20 mm PA GRIS	884112		Comprar en EAN
TRENZA "EXPANFLEX" ESTANDAR DN20 D.min/max 15/28 mm PA GRIS	884120		Comprar en EAN
TRENZA "EXPANFLEX" ESTANDAR DN30 D.min/max 20/40 mm PA GRIS	884130		Comprar en EAN
TRENZA "EXPANFLEX" ESTANDAR DN40 D.min/max 25/48 mm PA GRIS	884140		Comprar en EAN
TRENZA "EXPANFLEX" ESTANDAR DN50 D.min/max 35/67 mm PA GRIS	884150		Comprar en EAN
TRENZA "EXPANFLEX" ESTANDAR DN04 D.min/max 3/6 mm PA NEGRO	884304		Comprar en EAN
TRENZA "EXPANFLEX" ESTANDAR DN06 D.min/max 4/7 mm PA NEGRO	884306		Comprar en EAN
TRENZA "EXPANFLEX" ESTANDAR DN08 D.min/max 6/12 mm PA NEGRO	884308		Comprar en EAN
TRENZA "EXPANFLEX" ESTANDAR DN10 D.min/max 8/15 mm PA NEGRO	884310		Comprar en EAN

TRENZA "EXPANFLEX" ESTANDAR DN12 D.min/max 10/20mm PA NEGRO	884312		Comprar en EAN
TRENZA "EXPANFLEX" ESTANDAR DN20 D.min/max 15/28mm PA NEGRO	884320		Comprar en EAN
TRENZA "EXPANFLEX" ESTANDAR DN30 D.min/max 20/40mm PA NEGRO	884330		Comprar en EAN
TRENZA "EXPANFLEX" ESTANDAR DN40 D.min/max 25/48mm PA NEGRO	884340		Comprar en EAN
TRENZA "EXPANFLEX" ESTANDAR DN50 D.min/max 35/67mm PA NEGRO	884350		Comprar en EAN
TRENZA "EXPANFLEX" EXTRA DN03 D.min/max 2/4 mm PA GRIS	885503		Comprar en EAN
TRENZA "EXPANFLEX" EXTRA DN04 D.min/max 3/6 mm PA GRIS	885504		Comprar en EAN
TRENZA "EXPANFLEX" EXTRA DN08 D.min/max 5/11 mm PA GRIS	885508		Comprar en EAN
TRENZA "EXPANFLEX" EXTRA DN10 D.min/max 7/15 mm PA GRIS	885510		Comprar en EAN
TRENZA "EXPANFLEX" EXTRA DN12 D.min/max 8/18 mm PA GRIS	885512		Comprar en EAN
TRENZA "EXPANFLEX" EXTRA DN20 D.min/max 16/26 mm PA GRIS	885520		Comprar en EAN
TRENZA "EXPANFLEX" EXTRA DN25 D.min/max 18/30 mm PA GRIS	885525		Comprar en EAN
TRENZA "EXPANFLEX" EXTRA DN30 D.min/max 24/36 mm PA GRIS	885530		Comprar en EAN
TRENZA "EXPANFLEX" EXTRA DN40 D.min/max 32/47 mm PA GRIS	885540		Comprar en EAN
TRENZA "EXPANFLEX" EXTRA DN45 D.min/max 32/58 mm PA GRIS	885545		Comprar en EAN
TRENZA "EXPANFLEX" EXTRA DN50 D.min/max 32/68 mm PA GRIS	885550		Comprar en EAN
TRENZA "EXPANFLEX" EXTRA DN70 D.min/max 32/85 mm PA GRIS	885570		Comprar en EAN
TRENZA "EXPANFLEX" EXTRA DN80 D.min/max 50/115 mm PA GRIS	885580		Comprar en EAN
TRENZA "EXPANFLEX" EXTRA DN03 D.min/max 2/4 mm PA NEGRO	885703		Comprar en EAN
TRENZA "EXPANFLEX" EXTRA DN04 D.min/max 3/6 mm PA NEGRO	885704		Comprar en EAN
TRENZA "EXPANFLEX" EXTRA DN08 D.min/max 5/11 mm PA NEGRO	885708		Comprar en EAN
TRENZA "EXPANFLEX" EXTRA DN10 D.min/max 7/15 mm PA NEGRO	885710		Comprar en EAN
TRENZA "EXPANFLEX" EXTRA DN12 D.min/max 8/18 mm PA NEGRO	885712		Comprar en EAN

TRENZA "EXPANFLEX" EXTRA DN20 D.min/max 16/26 mm PA NEGRO	885720		Comprar en EAN
TRENZA "EXPANFLEX" EXTRA DN25 D.min/max 18/30 mm PA NEGRO	885725		Comprar en EAN
TRENZA "EXPANFLEX" EXTRA DN30 D.min/max 24/36 mm PA NEGRO	885730		Comprar en EAN
TRENZA "EXPANFLEX" EXTRA DN40 D.min/max 32/47 mm PA NEGRO	885740		Comprar en EAN
TRENZA "EXPANFLEX" EXTRA DN50 D.min/max 32/68 mm PA NEGRO	885750		Comprar en EAN
TRENZA "EXPANFLEX" EXTRA DN70 D.min/max 32/85 mm PA NEGRO	885770		Comprar en EAN
TRENZA "EXPANFLEX" EXTRA DN80 D.min/max 50/115 mm PA NEGRO	885780		Comprar en EAN
TERMINAL PARA FUNDA EXPANFLEX DIAM. INT. 6,5 mm PA GRIS	886065		Comprar en EAN
TERMINAL PARA FUNDA EXPANFLEX DIAM. INT. 16 mm PA GRIS	886160		Comprar en EAN
TERMINAL PARA FUNDA EXPANFLEX DIAM. INT. 22 mm PA GRIS	886220		Comprar en EAN
TERMINAL PARA FUNDA EXPANFLEX DIAM. INT. 30 mm PA GRIS	886300		Comprar en EAN
TERMINAL PARA FUNDA EXPANFLEX DIAM. INT. 50 mm PA GRIS	886500		Comprar en EAN
TERMINAL PARA FUNDA EXPANFLEX 34 X 47 mm PA GRIS	887470		Comprar en EAN