finder

SÉRIE 1T

Termostatos de parede

- Temperatura ajustável (+7...+30)°C
- Sinalizador de funcionamento

Código	Cor
1T.01.0	Bege

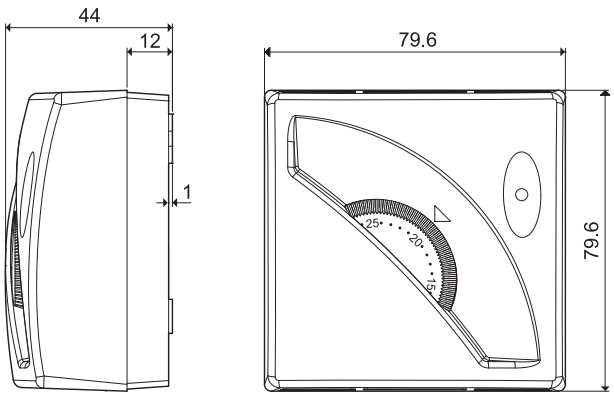

Dimensões

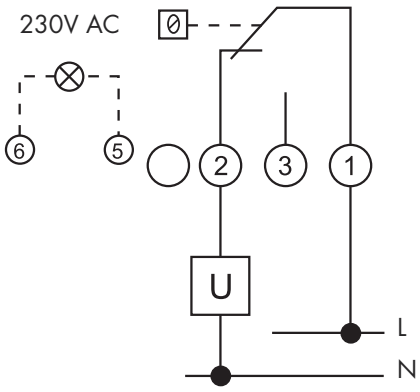

Esquema elétrico

Características técnicas	
Tensão de alimentação	—
Configuração dos contatos	1 reversível
Corrente nominal	10 A 250 V AC
Campo de ajuste de temperatura	(+7...+30)°C
Variação de temperatura	$\Delta t \leq 1$ k
Gradiente térmico (tempo de resposta)	1 k/15 min
Bloqueio do campo de ajuste	Mecânico
Grau de proteção	IP 20

finder

SÉRIE 1T

Termostatos de parede liga/desliga

- Interruptor liga/desliga
- Temperatura ajustável (+7...+30)°C
- Sinalizador de funcionamento

Código	Cor
1T.01.1	Bege

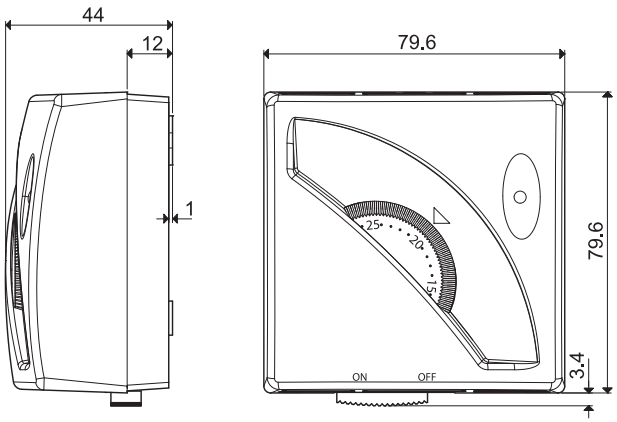

Dimensões

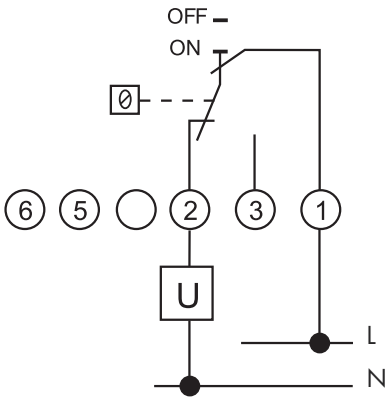

Esquema elétrico

Características técnicas	
Tensão de alimentação	—
Configuração dos contatos	1 reversível
Corrente nominal	10 A 250 V AC
Campo de ajuste de temperatura	(+7...+30)°C
Variação de temperatura	$\Delta t \leq 1$ k
Gradiente térmico (tempo de resposta)	1 k/15 min
Bloqueio do campo de ajuste	Mecânico
Grau de proteção	IP 20

finder SÉRIE 1T

Termostatos de parede VERÃO/INVERNO

- Interruptor VERÃO/INVERNO
- Temperatura ajustável (+7...+30)°C
- Sinalizador de funcionamento

Código	Cor
1T.01.2	Bege

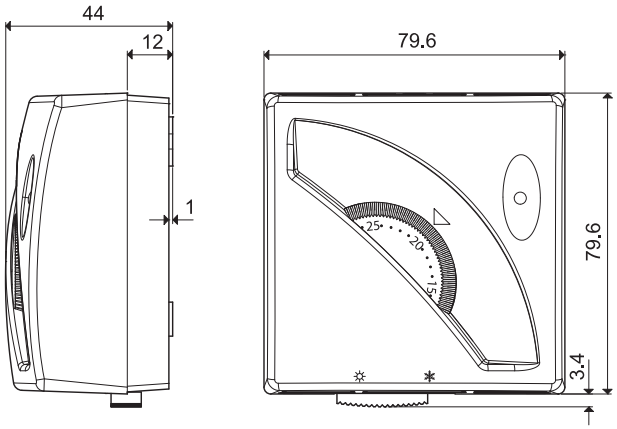

Dimensões

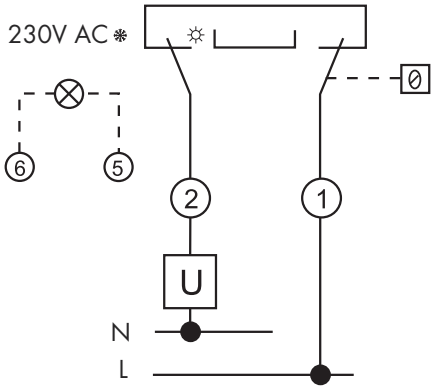

Esquema elétrico

Características técnicas	
Tensão de alimentação	—
Configuração dos contatos	1 reversível
Corrente nominal	10 A 250 V AC
Campo de ajuste de temperatura	(+7...+30)°C
Variação de temperatura	$\Delta t \leq 1$ k
Gradiente térmico (tempo de resposta)	1 k/15 min
Bloqueio do campo de ajuste	Mecânico
Grau de proteção	IP 20

finder

SÉRIE 1T

Termostatos de parede

- Dois modos de funcionamento: Dia/Noite
- Campo de ajuste de temperatura +5...+37°C
- Alimentação a pilha 2 x 1.5V AAA
- Seletor: Anticongelamento/Off/Verão/Inverno
- Anticongelamento ajustável (+2...+8)°C
- 1 contato reversível 5 A 230 V AC
- Diferencial térmico selecionável (0.2 - 0.5)°C

Código	Cor
1T.31.9.003.0000	Branco opaco
1T.31.9.003.2000	Preto
1T.31.9.003.0100	Branco brilhante
1T.31.9.003.0200	Branco perolado
1T.31.9.003.1100	Cinza metálico
1T.31.9.003.1200	Prata metálico
1T.31.9.003.2100	Antracite metálico
1T.31.9.003.2200	Titânio

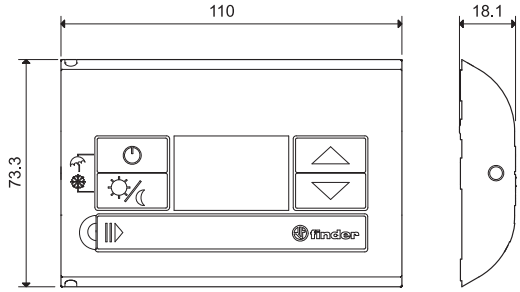

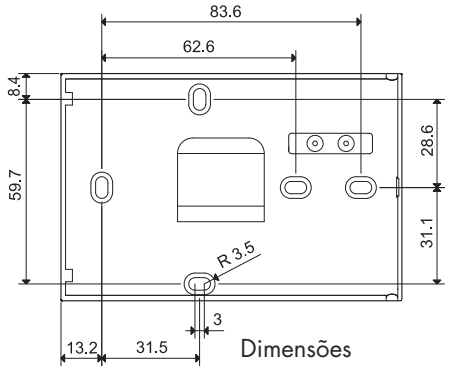

Dimensões

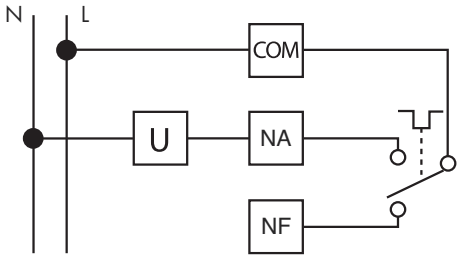

Esquema elétrico

Características técnicas	
Tensão de alimentação	3V DC (2 pilhas alcalinas 1.5VDC AAA)
Configuração dos contatos	1 reversível
Corrente nominal	5 A 230 V AC
Campo de ajuste de temperatura	(+5...+37)°C
Variação de temperatura	Δt=0.5 k
Grau de proteção	IP20

I-2013, www.findernet.com

finder

SÉRIE 1T

Termostatos de parede

- Temperatura ajustável:
  - aquecimento (+5...+30)°C
  - refrigeração (+8...+30)°C
- Alimentação a pilha 2 x 1.5V AAA
- Seletor:
  Anticongelamento/Off/Verão/Inverno
- Seletor: Dia/Noite (redução de -3°C)
- 1 contato de saída 5 A 230 V AC
- Bloqueio mecânico do seletor de temperatura

Código	Cor
1T.41.9.003.0000	Branco
1T.41.9.003.2000	Cinza escuro

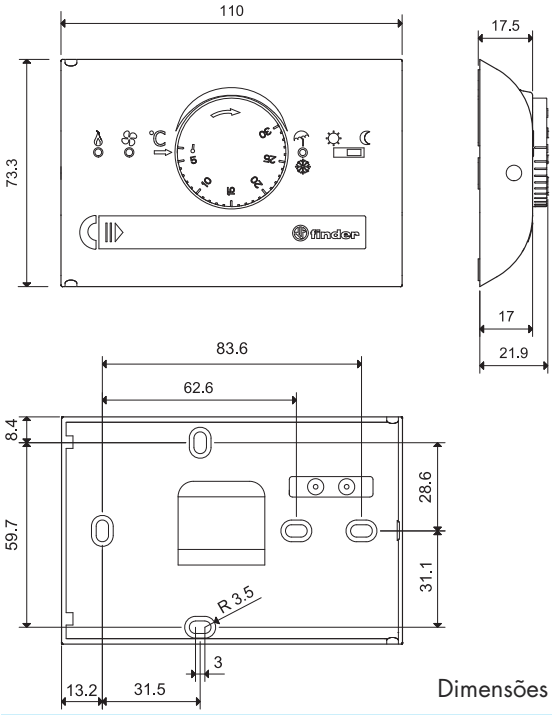

Dimensões

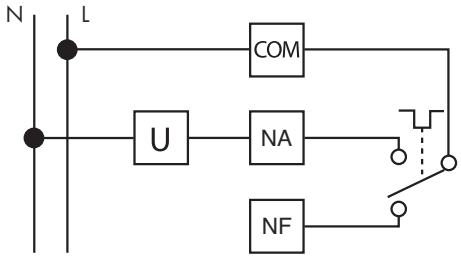

Esquema elétrico

Características técnicas	
Tensão de alimentação	3V DC (2 pilhas alcalinas 1.5VDC AAA)
Configuração dos contatos	1 reversível
Corrente nominal	5 A 230 V AC
Campo de ajuste de temperatura	(+5...+30)°C
Histerese (Ligado / Desligado)	0.3 °C
Resolução	0.5 °C
Grau de proteção	IP20

LED de funcionamento

O LED vermelho com o ícone de uma chama indica modo Inverno / Aquecimento (podendo ser alterado empurrando-se o botão lateral)

O LED azul com o ícone de um ventilador indica modo Verão / Refrigeração (podendo ser alterado empurrando-se o botão lateral)

finder

SÉRIE 1T

Termostatos de embutir

- Para embutir em caixas 4x2"
- Temperatura ajustável (+5...+30)°C
- LED sinalizador de funcionamento
- Provido de suporte para espelhos:
  - BTicino (Série Living International)
  - Gewiss (Série Playbus e Playbus Young)
  - Vimar (Série Idea e Idea Rondò)

Código	Cor
1T.51.8.230	Cinza escuro

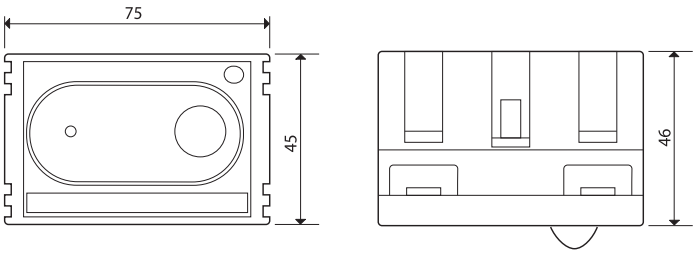

Dimensões

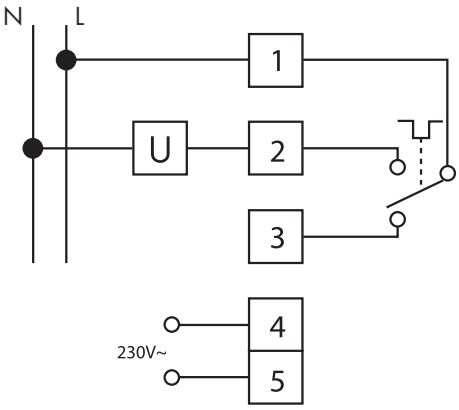

Esquema elétrico

Características técnicas	
Tensão de alimentação	230 V AC (+10% - 15%)
Configuração dos contatos	1 reversível
Corrente nominal	5 A 250 V AC
Campo de ajuste de temperatura	(+5...+30)°C
Variação de temperatura	Δt = 0.2...0.4 k
Gradiente térmico (tempo de resposta)	1 k/15 min
Bloqueio do campo de ajuste	Não possui
Grau de proteção	IP 20

I-2013, www.findernet.com

finder

SERIE 1C

Cronotermostatos de embutir semanal

- Programação SEMANAL
- Para embutir em caixas 4x2"
- Temperatura regulável (+6...+38)°C
- Possibilidade de troca VERÃO/INVERNO
- Provido de armadura para placas:
  - BTicino (Série Living International)
  - Gewiss (Série Playbus e Playbus Young)
  - Vimar (Série Idea e Idea Rondò)

Código	Cor
1C.51.8.230.0007	Cinza escuro

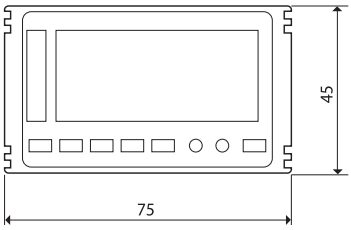

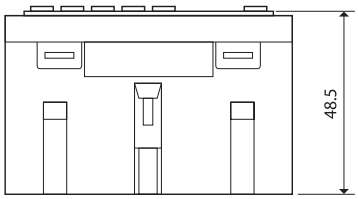

Dimensões

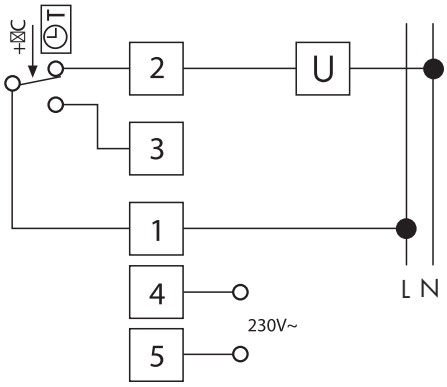

Esquema elétrico

Características técnicas	
Tensão de alimentação	230 V AC (+10% - 15%)
Configuração contatos	1 reversível
Corrente nominal	5 A 250 V AC
Campo de regulagem de temperatura	(+6...+38)°C
Diferencial (variação)	Δt = 0.2...0.4 k
Gradiente térmico (tempo de resposta)	1 k/15 min
Intervalo mínimo de programação	1 hora
Grau de proteção	IP 20
Capacidade dos bornes de conexão	2.5 mm^2

finder

SERIE 1C

Cronotermostatos de parede

- Cronotermostato TOUCH SCREEN nas versões Diário ou Semanal
- Atualização automática para horário de verão
- Programação Verão / Inverno
- 3 níveis de temperatura selecionáveis
- Funções: anticongelamento, automático, manual, férias e antibloqueio de bombas
- Sinalização visual e sonora para confirmações dos botões e funções
- 2 níveis de segurança - simples toque no botão de bloqueio ou PIN de 4 dígitos
- Compatível com montagem em caixa de passagem 3 módulos (por exemplo 503)
- 1 contato de saída, 5 A 230 V AC

Código cronotermostato diário	Código cronotermostato semanal	Cor
1C.71.9.003.0101	**1C.71.9.003.0107**	Branco brilhante
1C.71.9.003.0201	**1C.71.9.003.0207**	Branco perolado
1C.71.9.003.1101	**1C.71.9.003.1107**	Cinza metálico
1C.71.9.003.1201	**1C.71.9.003.1207**	Prata metálico
1C.71.9.003.2101	**1C.71.9.003.2107**	Antracite metálico
1C.71.9.003.2201	**1C.71.9.003.2207**	Titânio

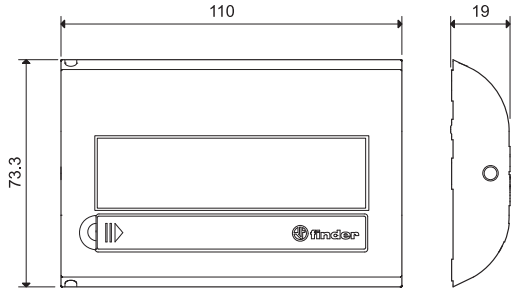

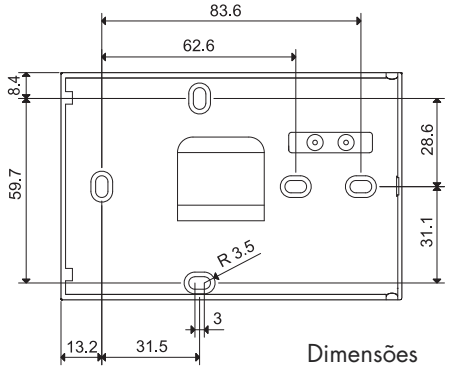

Dimensões

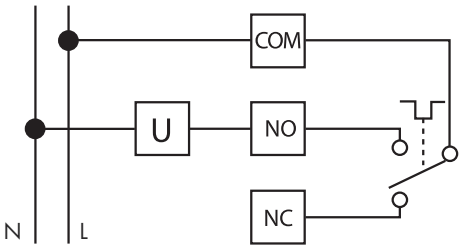

Esquema elétrico

Características técnicas	
Tensão de alimentação	3V DC (2 pilhas alcalinas 1.5V AAA)
Configuração contatos	1 reversível
Corrente nominal	5 A 230 V AC
Campo de regulagem de temperatura	(+5...+37)°C
Diferencial térmico	regulável de 0.1°C a 0.9°C
Intervalo mínimo de programação	1 hora
Grau de proteção	IP20