finder

SERIE 1C

Cronotermostatos de embutir semanal

- Programação SEMANAL
- Para embutir em caixas 4x2"
- Temperatura regulável (+6...+38)°C
- Possibilidade de troca VERÃO/INVERNO
- Provido de armadura para placas:
  - BTicino (Série Living International)
  - Gewiss (Série Playbus e Playbus Young)
  - Vimar (Série Idea e Idea Rondò)

Código	Cor
1C.51.8.230.0007	Cinza escuro

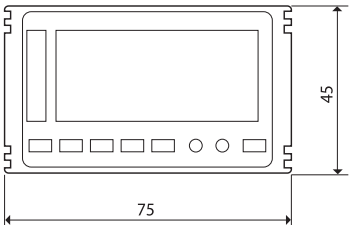

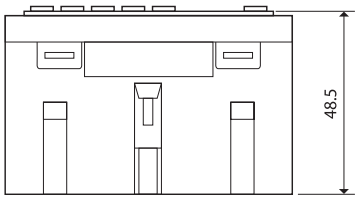

Dimensões

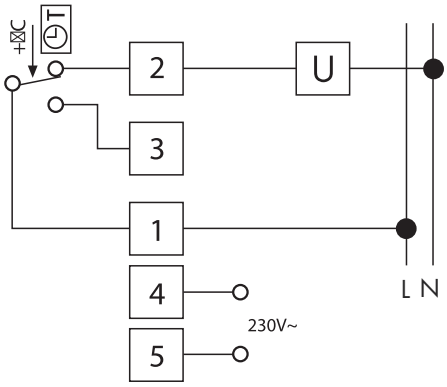

Esquema elétrico

Características técnicas	
Tensão de alimentação	230 V AC (+10% - 15%)
Configuração contatos	1 reversível
Corrente nominal	5 A 250 V AC
Campo de regulagem de temperatura	(+6...+38)°C
Diferencial (variação)	Δt = 0.2...0.4 k
Gradiente térmico (tempo de resposta)	1 k/15 min
Intervalo mínimo de programação	1 hora
Grau de proteção	IP 20
Capacidade dos bornes de conexão	2.5 mm^2

finder

SERIE 1C

Cronotermostatos de parede

- Cronotermostato TOUCH SCREEN nas versões Diário ou Semanal
- Atualização automática para horário de verão
- Programação Verão / Inverno
- 3 níveis de temperatura selecionáveis
- Funções: anticongelamento, automático, manual, férias e antibloqueio de bombas
- Sinalização visual e sonora para confirmações dos botões e funções
- 2 níveis de segurança - simples toque no botão de bloqueio ou PIN de 4 dígitos
- Compatível com montagem em caixa de passagem 3 módulos (por exemplo 503)
- 1 contato de saída, 5 A 230 V AC

Código cronotermostato diário	Código cronotermostato semanal	Cor
1C.71.9.003.0101	**1C.71.9.003.0107**	Branco brilhante
1C.71.9.003.0201	**1C.71.9.003.0207**	Branco perolado
1C.71.9.003.1101	**1C.71.9.003.1107**	Cinza metálico
1C.71.9.003.1201	**1C.71.9.003.1207**	Prata metálico
1C.71.9.003.2101	**1C.71.9.003.2107**	Antracite metálico
1C.71.9.003.2201	**1C.71.9.003.2207**	Titânio

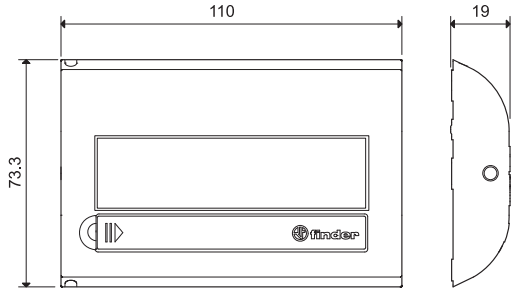

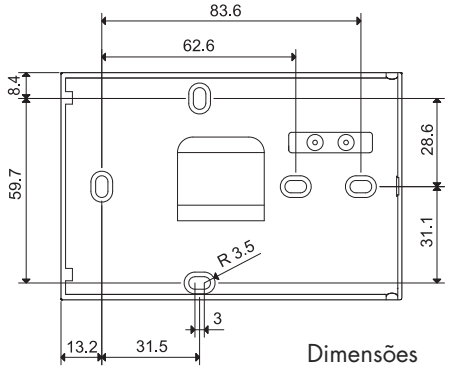

Dimensões

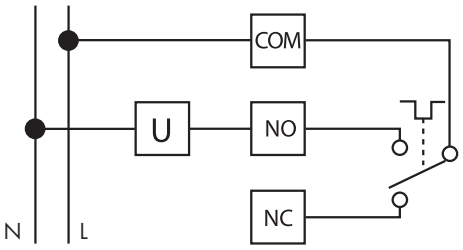

Esquema elétrico

Características técnicas	
Tensão de alimentação	3V DC (2 pilhas alcalinas 1.5V AAA)
Configuração contatos	1 reversível
Corrente nominal	5 A 230 V AC
Campo de regulagem de temperatura	(+5...+37)°C
Diferencial térmico	regulável de 0.1°C a 0.9°C
Intervalo mínimo de programação	1 hora
Grau de proteção	IP20