Referência: JSM D19
Código: 2TLA042020R5600

JSM D19 Doorcloser para porta de correr

A partir de Electric Automation Network

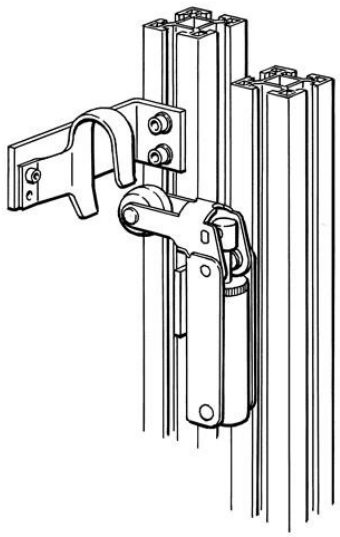

Mais perto da porta incl. componentes de montagem, para slidingdoors.

Pedido

EAN:	7350024463835
Quantidade De Ordem Mínima:	1 peça
Pauta Aduaneira Número:	76109090

Dimensões

Líquido Do Produto Largura:	0.18m
Líquido Do Produto Altura:	0.08m
Líquido Do Produto Profundidade:	0.18m
Peso Líquido Do Produto:	0.9kg

Informação Do Recipiente

Pacote De Nível 1 Unidades:	1 peça

Informações Adicionais

Produto Principal Digite:	Quick-Guarda
Nome Do Produto:	Segurança Em Sistemas De Vedação Quick Guarda

Certificados e Declarações (Número do Documento)

Folha De Dados, Informações Técnicas:	2TLC172001C0202_chapter13
Declaração de Conformidade CE:	NoDecNee

Classificações

ETIM 4:	EC001093 - porta de Correr operador
ETIM 5:	EC001093 - porta de Correr operador
Objeto Código De Classificação:	U