Referência: JSM AS1
Código: 2TLA040037R9500

perfil JSM AS1 de alumínio para 25 milímetros painel de absorção de som, medidor

A partir de Electric Automation Network

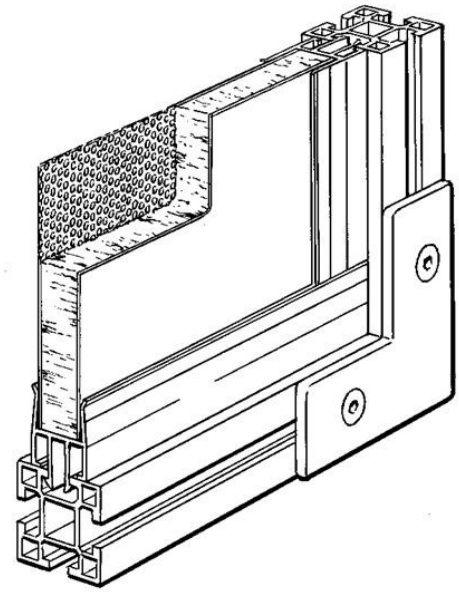

Montagem de perfil de 25mm de absorção de som de painéis. Natural de Alumínio anodizado, de corte transversal, max 2000mm

Pedido

EAN:	7350024462883
Quantidade De Ordem Mínima:	0,1 m
Pauta Aduaneira Número:	76109090

Dimensões

Líquido Do Produto Largura:	0.000m
Líquido Do Produto Altura:	0.044m
Líquido Do Produto Profundidade:	0.03m
Peso Líquido Do Produto:	0.545kg

Informação Do Recipiente

Pacote De Nível 1 Unidades:	0,1 m
Pacote De Nível 1 Peso Bruto:	0.545 kg

Informações Adicionais

Produto Principal Digite:	Quick-Guarda
Nome Do Produto:	Segurança Em Sistemas De Vedação Quick Guarda

Certificados e Declarações (Número do Documento)

Folha De Dados, Informações Técnicas:	2TLC172001C0202_chapter13
Declaração de Conformidade CE:	NoDecNee

Classificações

ETIM 4:	EC000386 - Apoio/Perfil do trilho
ETIM 5:	EC000386 - Apoio/Perfil do trilho
Objeto Código De Classificação:	U