FICHE TECHNIQUE - PFR-W-210

Illustration non contractuelle

Transformateur de courant pour relais différentiel Ø 210 mm

Référence **PFR-W-210**
N° de catalogue **285604**

Gamme de livraison

Description			en association avec relais différentiel PFR Absence d'agrément UL/CSA
Diamètre	∅	mm	210
Tension assignée d'emploi	U_e	V AC	690 V 50/60 Hz

Remarques

vis de fixation incluse

Alternative: clip de fixation pour montage sur profilé chapeau DIN

Directive d'étude:

Le diamètre du tore de détection doit être 1.5 fois supérieur au diamètre de la gaine des conducteurs introduits.

Caractéristiques techniques

Electriques

Conformité aux normes			IEC
Tension assignée des contacts relais		V AC/DC	690V (50/60 Hz)

Mécaniques

Facilité de montage et gain de place			clip de fixation inclus pour montage sur profilé chapeau DIN

Vérification de la conception selon IEC/EN 61439

Certificat d'homologation IEC/EN 61439			
10.2 Résistance des matériaux et des pièces			
10.2.2 Résistance à la corrosion			Les exigences de la norme produit sont respectées.
10.2.3.1 Résistance à la chaleur de l'enveloppe			Les exigences de la norme produit sont respectées.
10.2.3.2 Résistance Matières isolantes Chaleur normale			Les exigences de la norme produit sont respectées.
10.2.3.3 Résistance Matières isolantes Chaleur exceptionnelle			Les exigences de la norme produit sont respectées.
10.2.4 Résistance aux UV			Les exigences de la norme produit sont respectées.
10.2.5 Elevation			Sans objet du fait que l'ensemble de l'appareillage doit être évalué.
10.2.6 Essai de choc			Sans objet du fait que l'ensemble de l'appareillage doit être évalué.
10.2.7 Inscriptions			Les exigences de la norme produit sont respectées.
10.3 Degré de protection des enveloppes			Sans objet du fait que l'ensemble de l'appareillage doit être évalué.
10.4 Distances d'isolement et lignes de fuite			Les exigences de la norme produit sont respectées.
10.5 Protection contre les chocs électriques			Sans objet du fait que l'ensemble de l'appareillage doit être évalué.
10.6 Montage de matériel			Sans objet du fait que l'ensemble de l'appareillage doit être évalué.
10.7 Circuits électriques et raccordements internes			Sous la responsabilité du tableautier.
10.8 Raccordements pour conducteurs passés de l'extérieur			Sous la responsabilité du tableautier.
10.9 Propriétés d'isolement			
10.9.2 Tension de tenue à fréquence industrielle			Sous la responsabilité du tableautier.
10.9.3 Tension de tenue aux chocs			Sous la responsabilité du tableautier.
10.9.4 Test d'enveloppes en matière isolante			Sous la responsabilité du tableautier.
10.10 Echauffement			Le calcul de l'échauffement est sous la responsabilité du tableautier. Eaton fournit les données de puissance dissipée des appareils.
10.11 Tenue aux courts-circuits			Sous la responsabilité du tableautier. Les spécifications des appareils doivent être respectées.
10.12 Compatibilité électromagnétique			Sous la responsabilité du tableautier. Les spécifications des appareils doivent être respectées.

10.13 Fonctionnement mécanique			Au niveau de l'appareil, les conditions requises sont remplies dans la mesure où les instructions de la notice de montage (IL) sont prises en compte.

Caractéristiques techniques ETIM 7.0

Commutateurs basse tension (EG000017) / Déclencheur à courant de fuite pour disjoncteur (EC001021)			
Electricité, Electronique, Automatisation et Commande / Technique de commutation basse tension / Interrupteur de puissance (BT, < 1 kV) / Déclencheur à courant de défaut pour interrupteur de puissance (ecl@ss10.0.1-27-37-04-11 [AKF009013])			
tension d'alimentation de courant nominal Us à CA 50 Hz		V	0 - 0
tension d'alimentation de courant nominal Us à CA 60 Hz		V	0 - 0
tension d'alimentation de courant nominal Us CC		V	0 - 0
courant de défaut nominal		A	0 - 0
délai de temporisation du déclenchement max.		ms	0
temps de retard ajustable			non
tension de fonctionnement nominale max. Ue		V	0

Encombrements

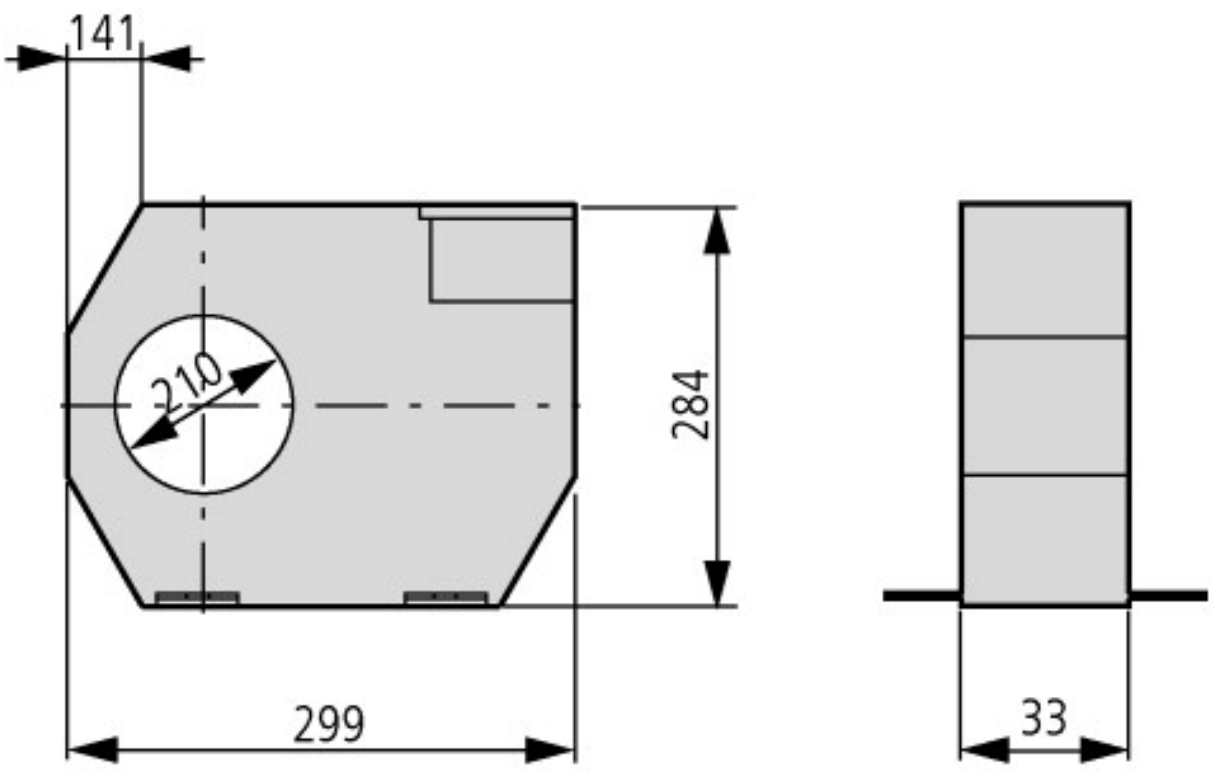

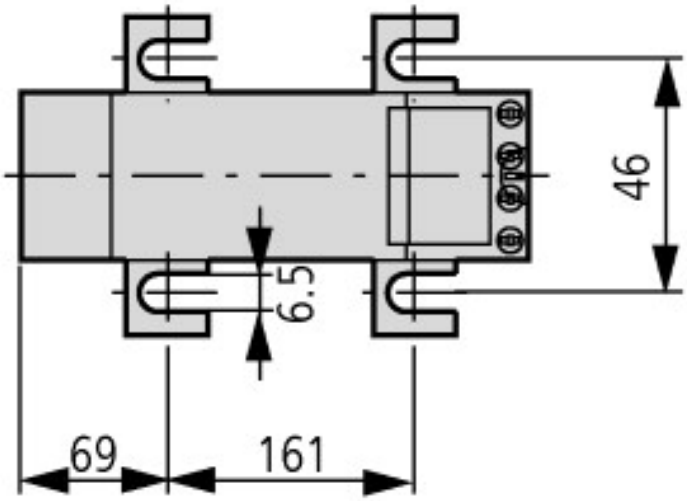

Plus d'informations sur les produits (liens)

IL01219036Z (AWA1230-2214) Relais différentiels : transformateurs pour relais différentiels FI	
IL01219036Z (AWA1230-2214) Relais différentiels : transformateurs pour relais différentiels FI	ftp://ftp.moeller.net/DOCUMENTATION/AWA_INSTRUCTIONS/IL01219036Z2011_01.pdf

© 05/2019 by Eaton Industries GmbH