# Convertisseur de fréquence, 3p, 400 V, 1,3A, 0.37kW

**Référence** MMX34AA1D3F0-0
**Code** 121397
**N° de catalogue** MMX34AA1D3F0-0

Powering Business Worldwide

## Gamme de livraison

| | | | |
|---|---|---|---|
| Gamme | | | M-MAX (MMX) |
| Tension assignée d'emploi | | | 3 AC 400 V |
| Tension réseau (50/60Hz) | $U_{LN}$ | V | 380 (-15%) - 480 (+10%) |
| **Puissance moteur correspondante** | | | |
| sous 400 V, 50 Hz | P | kW | 0.37 |
| | | | Courant assigné d'emploi à une fréquence de commutation de 6 kHz et une température de l'air ambiant +50 °C |
| sous 460 V, 60 Hz | P | HP | 0.5 |
| | | | Puissances moteur adaptées aux moteurs asynchrones triphasés tétrapolaires standards, à refroidissement interne et en surface (1500 tr/min à 50 Hz et 1800 tr/min à 60 Hz) |
| Courant assigné d'emploi | $I_e$ | A | 1.3 |
| **Courant assigné moteur** | | | |
| sous 400 V, 50 Hz | $I_e$ | A | 1.1 |
| sous 440 - 480 V, 60 Hz | $I_e$ | A | 1.1 |
| Filtres d'antiparasitage | | | avec filtre d'antiparasitage interne |
| Degré de protection | | | IP20/NEMA 0 |
| Unité de freinage | | | sans unité de freinage interne |
| Taille | | | FS1 |
| Remarques | | | |
| Passage au degré de protection IP21/NEMA 1, → Equipements complémentaires | | | |

## Caractéristiques techniques

### Partie puissance

| | | | |
|---|---|---|---|
| Côté réseau | | | |
| Nombre de phases | | | Triphasé (L,1, L2, L3, par ex.) |
| Tension réseau (50/60Hz) | $U_{LN}$ | V | 380 (-15%) - 480 (+10%) |
| Tension réseau UL/CSA (45-66 Hz ± 0%) | $U_{LN}$ | V | 323 - 528 (±0%) |
| Tension assignée d'emploi | | | 3 AC 400 V |
| Courant assigné d'emploi | $I_e$ | A | 1.3 |
| Courant d'entrée | $I_{LN}$ | A | 2.2 |
| Courant de surcharge pendant 60 s toutes les 600 s à 50 °C | | A | 2 |
| Pointe au démarrage pendant 2 s toutes les 20 s à 50 °C | | A | 2.6 |
| Courant de fuite maximal à la terre (PE), sans moteur | $I_{PE}$ | mA | 45.1 |
| Puissance apparente | | | |
| Puissance apparente en service nominal 400 V | S | kVA | 0.9 |
| Puissance apparente en service nominal 480 V | S | kVA | 1.08 |
| Puissance moteur correspondante | | | |
| sous 400 V, 50 Hz | P | kW | 0.37 |
| sous 460 V, 60 Hz | P | HP | 0.5 |
| Couple de freinage | | | |
| Couple de freinage Standard | | | max. 30 % $M_N$ |
| Couple de freinage Freinage à courant continu | | | max. 100% du courant assigné d'emploi $I_e$, réglable |
| Fréquence d'horloge | $f_{PWM}$ | kHz | 6<br>réglable 1 - 16 (réel) |
| Puissance dissipée sous courant assigné d'emploi | $P_V$ | W | 21.7 |

| | | | |
|---|---|---|---|
| Rendement | | % | 94 |
| Equipement | | | Ventilateur (interne, activé par la température) |
| Taille | | | FS1 |
| Poids | m | kg | 0,500 |

## Homologations

| | | | |
|---|---|---|---|
| Product Standards | | | UL 508C; CSA-C22.2 No. 14; IEC/EN61800-3; IEC/EN61800-5; CE marking |
| UL File No. | | | E134360 |
| UL Category Control No. | | | NMMS, NMMS7 |
| CSA File No. | | | UL report applies to both US and Canada |
| CSA Class No. | | | 3211-06 |
| North America Certification | | | UL listed, certified by UL for use in Canada |
| Specially designed for North America | | | No |
| Suitable for | | | Branch circuits |
| Max. Voltage Rating | | | 3~ 480 V AC IEC: TN-S UL/CSA: "Y" (Solidly Grounded Wey) |
| Degree of Protection | | | IEC: IP20; optionally UL/CSA NEMA 1 |

## Encombrements

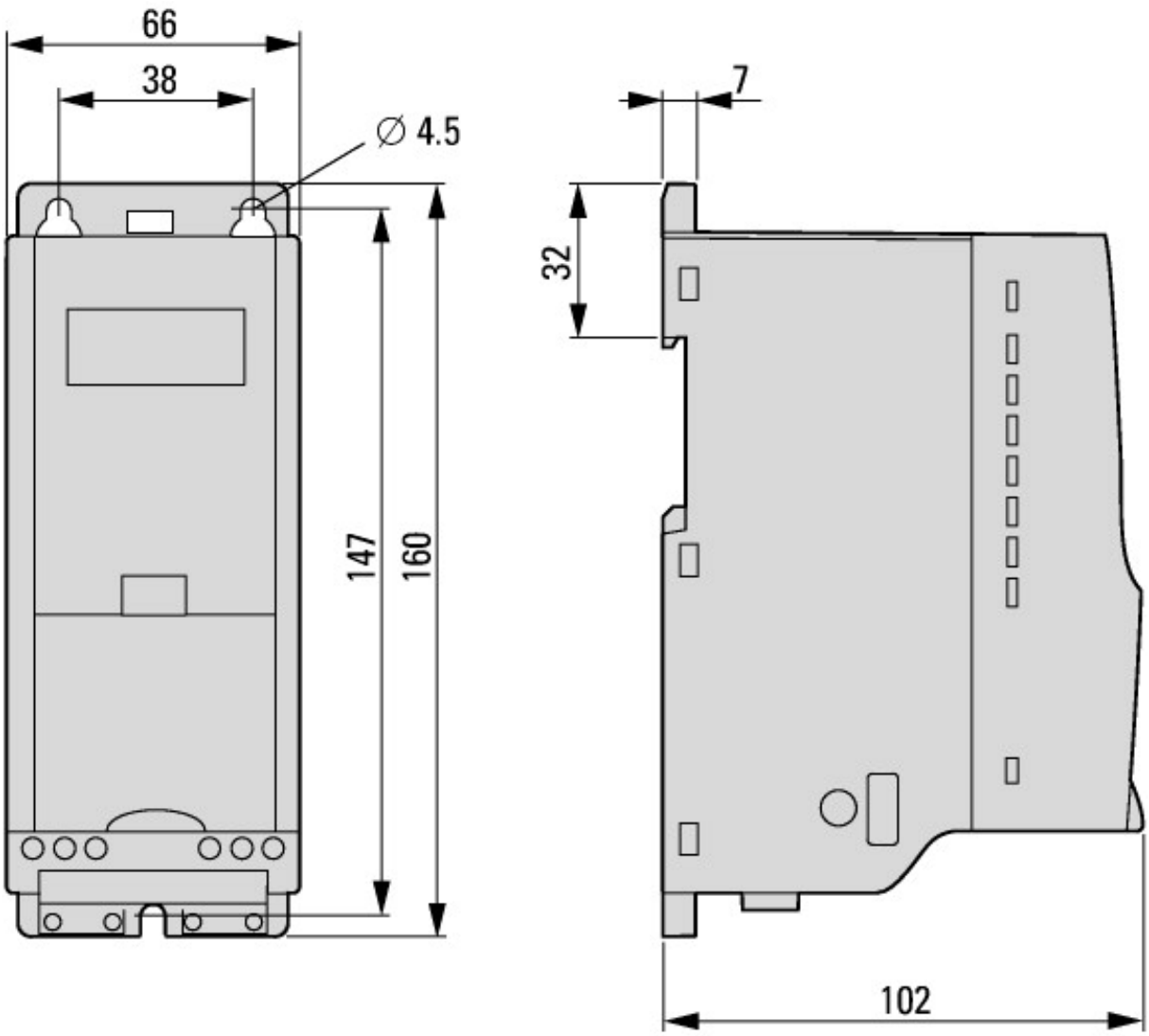


## Plus d'informations sur les produits (liens)

| | |
|---|---|
| **IL04020006Z Convertisseurs de fréquence MMX, tailles 1, 2 et 3** | |
| | IL04020006Z Convertisseurs de fréquence MMX, tailles 1, 2 et 3 |
| **MN04020001Z Convertisseurs de fréquence M-Max, manuel** | |
| | MN04020001Z Frequenzumrichter M-Max, Handbuch - Deutsch |
| | MN04020001Z M-Max variable frequency drive, manual - English |
| | MN04020001Z Convertisseurs de fréquence M-Max, manuel - français |

| | |
|---|---|
| | MN04020001Z Frekvenční měnič M-Max, manuál - čeština |
| | MN04020001Z Convertitori di frequenza M-Max, manuale - italiano |
| | MN04020001Z Przemiennik częstotliwości M-Max, podręcznik - polski |
| | MN04020001Z Convertisseurs de fréquence M-Max, manuel - русский |


© 04/2015 by Eaton Industries GmbH