FICHE TECHNIQUE - RTR-NZM10

Capot de protection

Référence **RTR-NZM10**
N° de catalogue **034825**

Powering Business Worldwide™

Gamme de livraison

Gamme			Equipements complémentaires
Equipements complémentaires			Capot de protection
norme / homologation			IEC
Taille			NZM3
Description			Degré de protection IP54 en cas de traversée pour télécommande
Nombre de pôles			tripolaire/tétrapolaire
Utilisation avec			NZM2-XR NZM2-XRD NZM3-XR NZM4-XR
Information de configuration			Actionnement électrique à distance et déclenchement manuel local (Push To Trip) restent possibles.

Vérification de la conception selon IEC/EN 61439

Certificat d'homologation IEC/EN 61439			
10.2 Résistance des matériaux et des pièces			
10.2.2 Résistance à la corrosion			Les exigences de la norme produit sont respectées.
10.2.3.1 Résistance à la chaleur de l'enveloppe			Les exigences de la norme produit sont respectées.
10.2.3.2 Résistance Matières isolantes Chaleur normale			Les exigences de la norme produit sont respectées.
10.2.3.3 Résistance Matières isolantes Chaleur exceptionnelle			Les exigences de la norme produit sont respectées.
10.2.4 Résistance aux UV			Les exigences de la norme produit sont respectées.
10.2.5 Elevation			Sans objet du fait que l'ensemble de l'appareillage doit être évalué.
10.2.6 Essai de choc			Sans objet du fait que l'ensemble de l'appareillage doit être évalué.
10.2.7 Inscriptions			Les exigences de la norme produit sont respectées.
10.3 Degré de protection des enveloppes			Sans objet du fait que l'ensemble de l'appareillage doit être évalué.
10.4 Distances d'isolement et lignes de fuite			Les exigences de la norme produit sont respectées.
10.5 Protection contre les chocs électriques			Sans objet du fait que l'ensemble de l'appareillage doit être évalué.
10.6 Montage de matériel			Sans objet du fait que l'ensemble de l'appareillage doit être évalué.
10.7 Circuits électriques et raccordements internes			Sous la responsabilité du tableautier.
10.8 Raccordements pour conducteurs passés de l'extérieur			Sous la responsabilité du tableautier.
10.9 Propriétés d'isolement			
10.9.2 Tension de tenue à fréquence industrielle			Sous la responsabilité du tableautier.
10.9.3 Tension de tenue aux chocs			Sous la responsabilité du tableautier.
10.9.4 Test d'enveloppes en matière isolante			Sous la responsabilité du tableautier.
10.10 Echauffement			Le calcul de l'échauffement est sous la responsabilité du tableautier. Eaton fournit les données de puissance dissipée des appareils.
10.11 Tenue aux courts-circuits			Sous la responsabilité du tableautier. Les spécifications des appareils doivent être respectées.
10.12 Compatibilité électromagnétique			Sous la responsabilité du tableautier. Les spécifications des appareils doivent être respectées.
10.13 Fonctionnement mécanique			Au niveau de l'appareil, les conditions requises sont remplies dans la mesure où les instructions de la notice de montage (IL) sont prises en compte.

Caractéristiques techniques ETIM 7.0

Systèmes d'enveloppes (y compris coffrets d'installation) (EG000023) / Plastron pour coffret de distribution (EC000775)			
Electricité, Electronique, Automatisation et Commande / Installation électrique, appareillage / Distribution électrique (y compris petit tableau modulaire) / Capot pour tableau modulaire (ecl@ss10.0.1-27-14-24-14 [ACN397011])			
hauteur		mm	70
largeur		mm	265
profondeur		mm	275

nombre de rangées			0
matériau			plastique
à charnière			oui
à fermeture rapide			oui
indice de protection (IP)			IP54
couleur			autre
transparent			oui

Encombrements

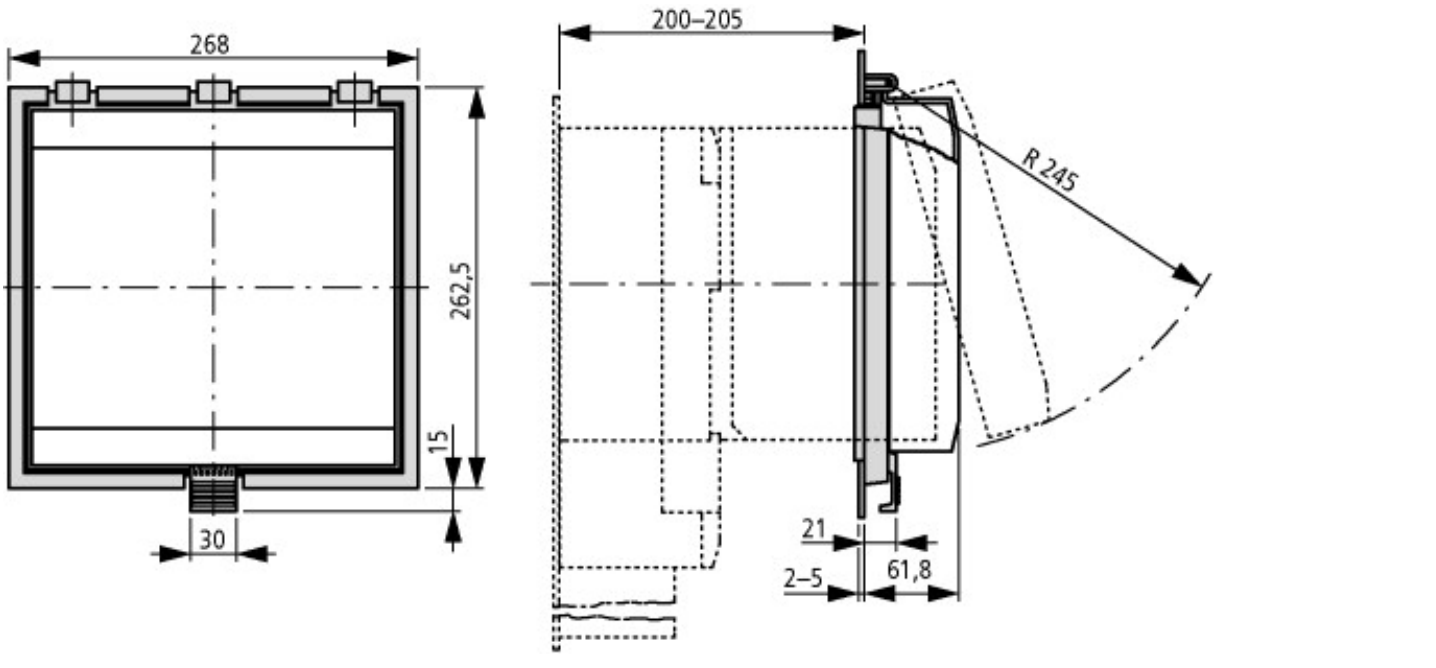

© 01/2019 by Eaton Industries GmbH