Bloc Declencheur ZMR/ZMRW-PKZ2

Référence **ZMR-10-PKZ2**
Code **033967**

Powering Business Worldwide™

Gamme de livraison

Gamme			Équipements complémentaires : SYSTÈME PKZ2 - FIN DE SÉRIE POUR CE PRODUIT EN 2012
Equipements complémentaires			Blocs de déclenchement
			avec fonction de relais thermique, avec position Manuel/Automatique
Puissance moteur			
Puissance assignée d'emploi max.			
AC-3			
220 V 230 V	P	kW	2.2
380 V 400 V 415 V			
380 V 400 V	P	kW	4
380 V 400 V 415 V			
380 V 400 V 415 V	P	kW	3 4
440 V	P	kW	4
500 V	P	kW	3 4
500 V	P	kW	5.5
660 V690 V			
660 V 690 V	P	kW	7.5
Courant assigné d'emploi			
400 V	I_e	A	6.6 8.5
500 V	I_e	A	6.8 9
Courant assigné ininterrompu	I_u	A	10
Plage de réglage			
Plage de réglage du déclencheur sur surcharge	I_r	A	6–10
Déclencheur sur court-circuit	I_{rm}	A	80 - 140
Déclencheur sur surcharge	I_r	A	6 - 10
Schéma			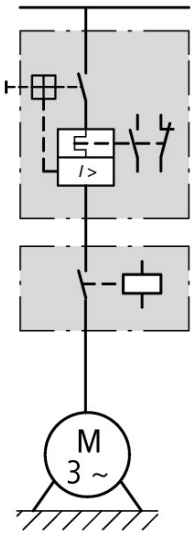

Remarques

En cas d'utilisation du M-…-PKZ2 comme protection contre les courts-circuits de moteurs présentant un démarrage difficile, le courant assigné d'emploi e doit être surdimensionné selon les facteurs suivants lors de l'étude des appareils :

CLASSE	Facteur
5	1.0
10	1.0
15	1.22
20	1.41
25	1.58
30	1.73
35	1.89
40	2.0

Remarques

Sensibilité au manque de phase, réglage des déclencheurs sur surcharge et court-circuit, PTB : voir ci-dessus.

Avec un bloc de déclenchement avec fonction de relais thermique, le disjoncteur-moteur ne déclenche pas en cas de surcharge. La surcharge est signalée par deux contacts auxiliaires. Ces deux contacts auxiliaires peuvent être raccordés à des potentiels différents.

RemarquesMotor Protection Trip Module with overload relay function
Pilot Duty: D300, R300
General Purpose : 1,5 A 240 V AC; 0,6 A 600 V AC
Sections raccordables : AWG 18-14
Couple de serrage : 1 Nm/9 LB.-IN
Caractéristiques électriques homologuées
Appareils mondiaux IEC ≙ UL/CSA
Calculer la puissance moteur en fonction du courant assigné. Valeurs indiquées conformes à NEC Table 430-150.

Homologations

Product Standards	UL 508; CSA-C22.2 No. 14; IEC60947-4-1; CE marking
UL File No.	E36332
UL CCN	NLRV
CSA File No.	12528
CSA Class No.	3211-05
Homologation NA	UL listed, CSA certified
Specially designed for NA	No

Fonction protection des moteurs ZM-…-PKZ2, ZMR-…-PKZ2

Plage de réglage du déclencheur		x I_u	0.6 - 1
Déclencheurs sur court-circuit		x I_u	8.5 - 14
Sensibilité au manque de phase			IEC/EN 60947-1-1, VDE 0660 partie 102

Caractéristiques techniques ETIM 4.0

Final value of non-delayed short-circuit release setting range		A	140
Initial value of non-delayed short-circuit release setting range		A	80
Plage de réglage du déclencheur sur surcharge		A	10
Fonction déclencheur sur court-circuit			Instantané
Nombre de pôles			3
Courant assigné ininterrompu Iu		A	10

Courbes caractéristiques

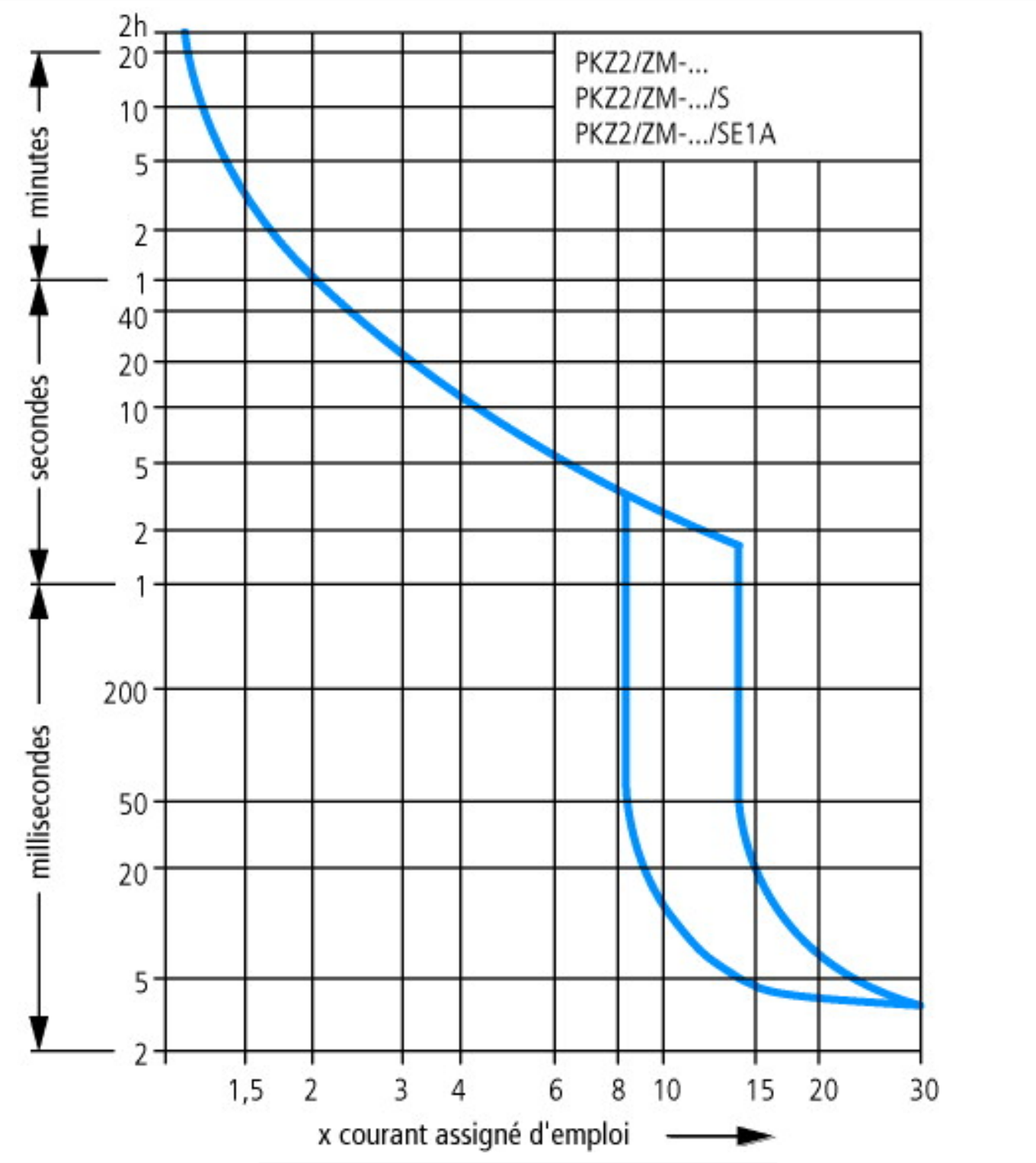

Courbes de déclenchement des disjoncteurs-moteurs et des ensembles disjoncteur + contacteur(-limiteur)

Encombrements

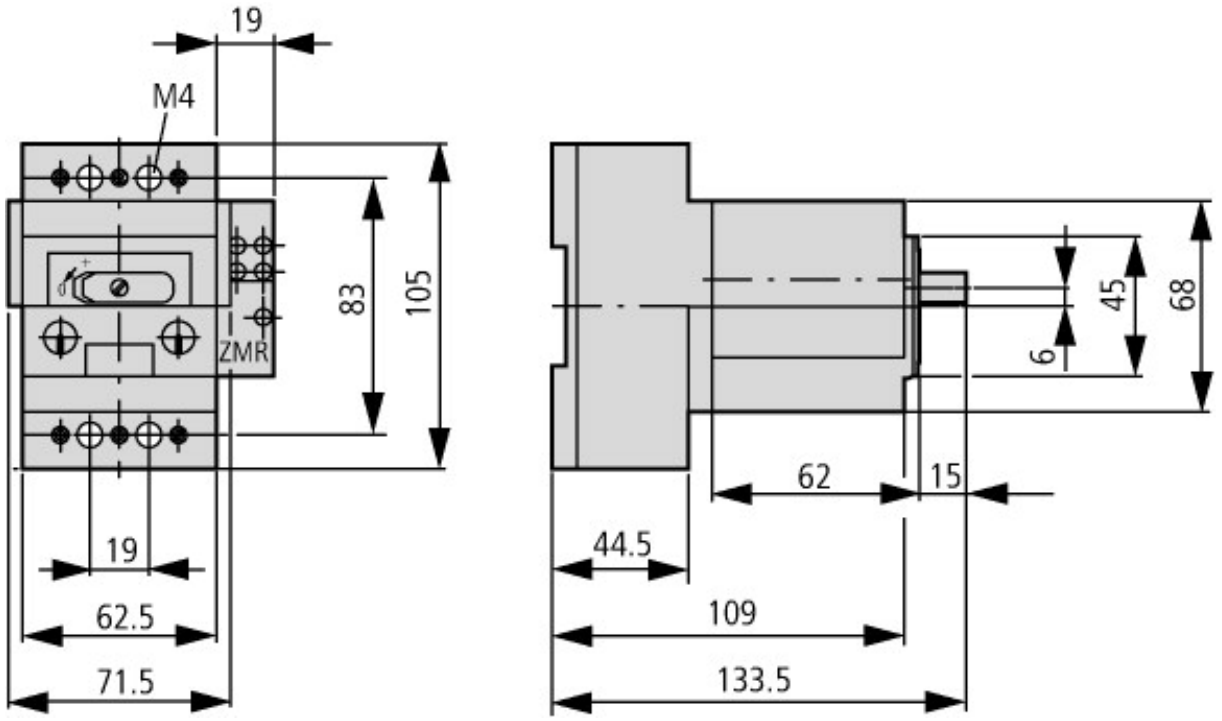

Disjoncteurs-moteurs et blocs de déclenchement
PKZ2/ZM… + ZMR-…-PKZ2

Plus d'informations sur les produits (liens)

AWA1280-0876 Disjoncteurs	
	AWA1280-0876 Disjoncteurs
AWA1280-1228 Blocs de déclenchement pour la protection des moteurs avec déclencheur sur surcharge	
	AWA1280-1228 Blocs de déclenchement pour la protection des moteurs avec déclencheur sur surcharge
AWB1210-1485 Disjoncteurs-moteurs PKZ2, protection des moteurs EExe contre les surcharges	
	AWB1210-1485 Disjoncteurs-moteurs PKZ2, protection des moteurs EExe contre les surcharges
Démarreurs-moteurs et courants assignés spéciaux ("Special Purpose Ratings") pour l'Amérique du Nord	http://www.moeller.net/binary/ver_techpapers/ver953en.pdf
Adaptateurs pour jeux de barres ou le montage efficace des démareurs-moteurs - maintenant disponibles pour l'Amérique du Nord -	http://www.moeller.net/binary/ver_techpapers/ver960en.pdf

© 05/2012 by Eaton Industries GmbH