Ce ventilateur à filtre de toit, RFU, avec un indice de protection IP 33 ou 54, se monte facilement sur le toit de l'armoire grâce à une fonction enclipsable. Ainsi, il n'y a pas besoin d'utiliser la surface sur la porte. La défaillance des composants et les temps d'arrêt sont éliminés car l'eau et la poussière ne peuvent pas pénétrer dans l'armoire. Le moteur fiable du ventilateur à filtre garantit une ventilation constante dans chaque armoire sur laquelle le ventilateur est installé.

Description: Unité de ventilateur de toit destiné à être monté sur la partie supérieure de l'armoire assurant une ventilation forcée. L'unité est facilement installé avec un système de fixation rapide, et la découpe nécessaire est la même pour les différentes valeurs de débit. Efficacité de filtration de 81% pour les unités IP 54.

Matériau: Tôle peinte et thermoplastique injecté (ABS-FR), auto-extinguible, UL94VO.

Plage de température: -15 °C à 55 °C.

Type de connexion: Bornier.

Finition: RAL 7035.

Unité de livraison: Un ventilateur de toit.

RFU5003R5 / RFU5005R5 / RFU5013R5 / RFU5015R5

Front view

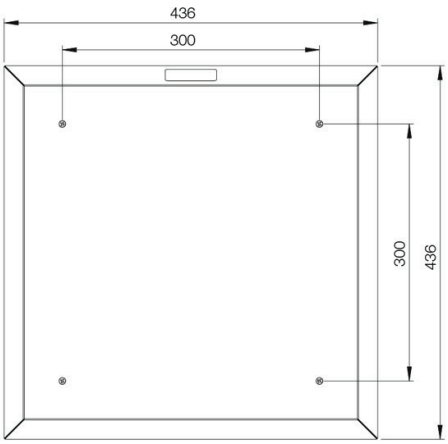

Side view

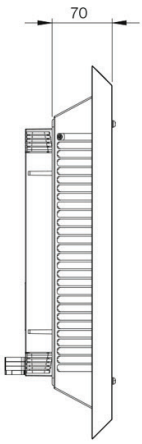

Rear view

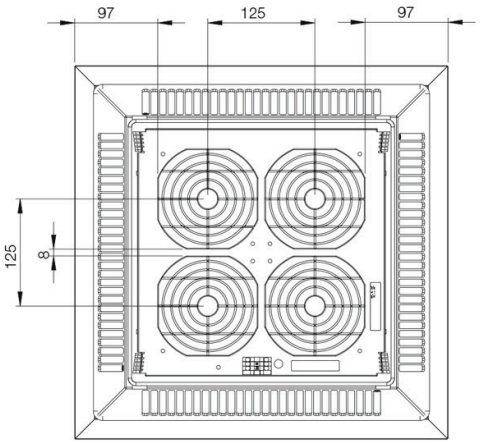

Top view

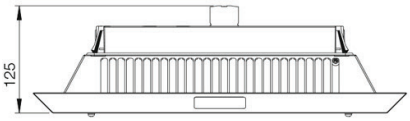

RFU5005R5 / RFU5015R5

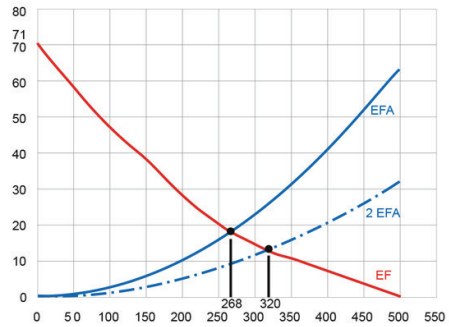

RFU5003R5 / RFU5013R5

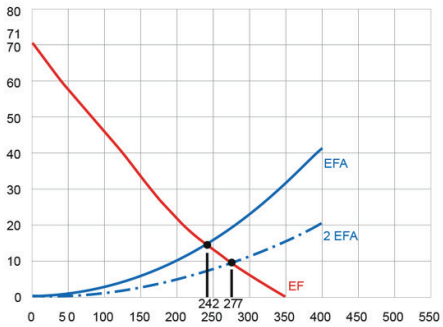

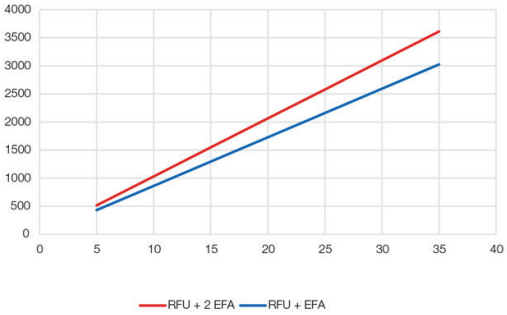

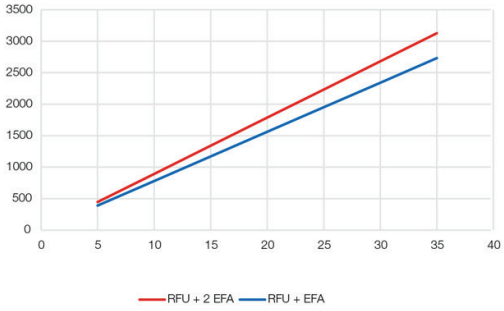

230 V, 50/60 Hz

Air libre (m³ / h)		Filtre mat (EN779)		Durée de vie L10 (40°C) (h)	Type de	Bruit (dB)	IP	Coupé (mm)	Poids (kg)				Fusible (A)
500	268	Élément non filtrant	Élément non filtrant	50.000	Bille	67	33	291 × 291	5.55	Barrette à bornes	4 x	4 x 28/29	6
700	427	Élément non filtrant	Élément non filtrant	40.000	Bille	69	33	291 × 291	6.15	Barrette à bornes		80/100	6
1000	582	Élément non filtrant	Élément non filtrant	40.000	Bille	77	33	291 × 291	6.45	Barrette à bornes		120/160	6
350	242	G4	81	50.000	Bille	67	54	291 × 291	5.55	Barrette à bornes	4 x	4 x 28/29	6
550	370	G4	81	40.000	Bille	69	54	291 × 291	6.30	Barrette à bornes		80/100	6
750	500	G4	81	40.000	Bille	77	54	291 × 291	4.78	Barrette à bornes		120/160	6

115 V AC, 50/60Hz

Air libre (m³ / h)		Filtre mat (EN779)		Durée de vie L10 (40°C) (h)	Type de	Bruit (dB)	IP	Coupé (mm)	Poids (kg)				Fusible (A)
500	268	Élément non filtrant	Élément non filtrant	50.000	Bille	67	33	291 × 291	5.60	Barrette à bornes	4 x	4 x 29/24	6
700	427	Élément non filtrant	Élément non filtrant	40.000	Bille	69	33	291 × 291	4.56	Barrette à bornes		75/90	6
1000	582	Élément non filtrant	Élément non filtrant	40.000	Bille	77	33	291 × 291	4.78	Barrette à bornes		110/160	6
350	242	G4	81	50.000	Bille	67	54	291 × 291	5.33	Barrette à bornes	4 x	4 x 29/24	6
550	370	G4	81	40.000	Bille	69	54	291 × 291	4.56	Barrette à bornes		75/90	6
750	500	G4	81	40.000	Bille	77	54	291 × 291	4.78	Barrette à bornes		110/160	6

(1) La valeur indiquée dans le tableau correspond à une combinaison RFU + EFA500-700R5 .