ENGINEERING
TOMORROW

Data Sheet

Regolatore della pressione del ricevitore Tipo **KVD**

KVD utilizzato per mantenere costante e adeguatamente alta la pressione di condensazione e del ricevitore nell'impianto

Il KVD è un regolatore modulante della pressione del ricevitore. Si apre al diminuire della pressione nel ricevitore e trasferisce gas caldo per mantenerla al valore tarato (regolabile).

KVD e KVR formano un sistema di regolazione usato per mantenere costante e adeguatamente alta la pressione nel condensatore e nel ricevitore negli impianti con recupero di calore ed in quelli di condizionamento con condensazione ad acqua.

Caratteristiche

- Controllo della pressione preciso e regolabile
- Ampio campo di capacità e di intervalli di funzionamento
- Design con smorzatore delle pulsazioni
- Soffietto in acciaio inossidabile
- Struttura compatta ad angolo per installazione in qualsiasi posizione
- Costruzione “ermetica” a brasare
- ¼" per la prova pressione
- Disponibile con attacchi a cartella ed ODF a brasare
- Può essere utilizzato come valvola di scarico dalla pressione di alta al lato di aspirazione
- Può essere utilizzato nella seguente gamma EX: categoria 3 (zona 2)

Funzioni

Figura 1: Design/Funzione per KVD

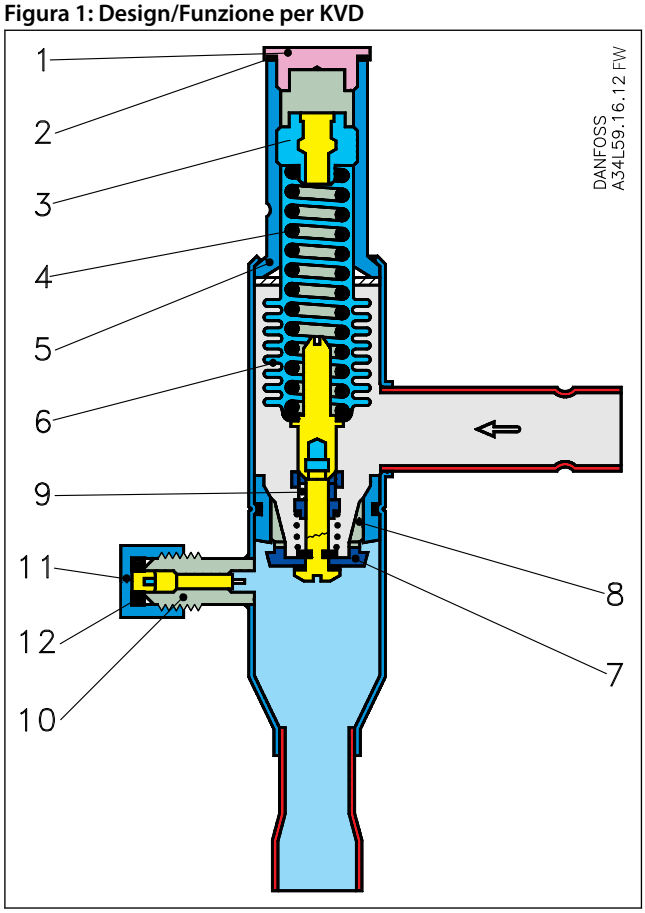

1	Cappuccio di protezione
2	Guarnizione
3	Vite di regolazione
4	Molla principale
5	Corpo valvola
6	Soffietto di equalizzazione
7	Otturatore
8	Sede valvola
9	Smorzatore
10	Attacco manometro
11	Cap.
12	Guarnizione

Il regolatore della pressione del ricevitore KVD apre ad una caduta della Pressione sul lato uscita, cioè quando la Pressione nel ricevitore scende al di sotto del valore impostato.

Il KVD regola solo in funzione della pressione di mandata. Variazioni di pressione sul lato di ingresso del regolatore non influenzare il grado di apertura poiché Il KVD è dotato di un soffietto di equalizzazione (6). Questo soffietto ha un'area effettiva pari a quella della sede della valvola.

Il regolatore KVD è anche dotato di un dispositivo di smorzamento (9) che protegge contro le pulsazioni che normalmente sono presenti in un impianto frigorifero. Il dispositivo di smorzamento aiuta ad assicurare una lunga vita del regolatore senza influenzare la precisione della regolazione.

Specifiche del prodotto

Dati tecnici

Tabella 1: Dati tecnici per KVD

Caratteristiche	Descrizione
Refrigeranti	R22, R134a, R290, R404A, R407A, R407C, R407F, R407H, R448A, R449A, R449B, R450A, R452A, R454A, R454C, R455A, R507A, R513A, R515B, R516A, R600, R600a, R1234ze(E), R1234yf, R1270
Campo di regolazione	3 – 20 bar
	Impostazione di fabbrica = 10 bar
Pressione di esercizio max	PS/MWP = 28 bar
Massima pressione di test	Pe = 31 bar
Intervallo di temperatura del mezzo	-45 – 130 °C

Questo prodotto è stato valutato per R290, R454A, R454C, R455A, R600, R600a, R1234ze(E), R1234yf, R1270 in base alla valutazione del potenziale rischio d'innesco secondo lo standard EN ISO80079-36. Gli attacchi a cartella sono stati approvati solo per i refrigeranti A1 e A2L.

Per elenco completo dei refrigeranti approvati, visitare www.products.danfoss.com ed effettuare ricerca per i singoli codici, dove i refrigeranti sono elencati come parte dei dati tecnici.

Dimensioni e peso

Figura 2: Dimensioni per KVD

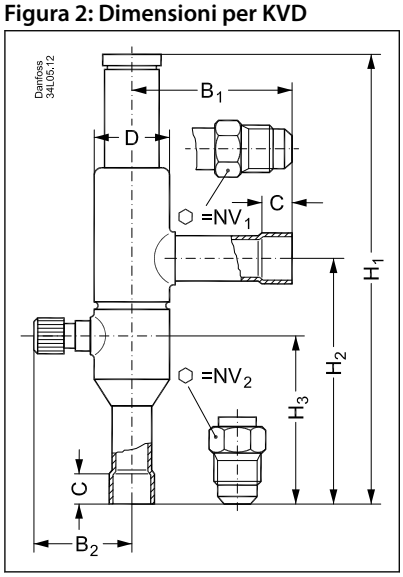

Tabella 2: Dimensioni e peso per KVD

Tipo	Attacco				NV_1	NV_2	H_1	H_2	H_3	B_1	B_2	C a brasare	øD	Peso netto
	A cartella		ODF a brasare											
	[in.]	[mm]	[in.]	[mm]	[mm]	[mm]	[mm]	[mm]	[mm]	[mm]	[mm]	[mm]	[mm]	[Kg]
KVD 12	1/2	12	1/2	12	19	24	179	99	66	64	41	10	30	0,4
KVD 15	5/8	16	5/8	16	24	24	179	99	66	64	41	12	30	0,4

Ordinazione

Figura 3: Ordinazione per tipo KVD 12

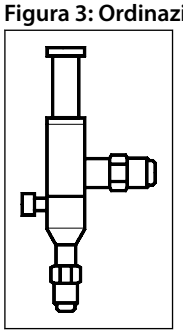

Figura 4: Ordinazione per tipo KVD 15

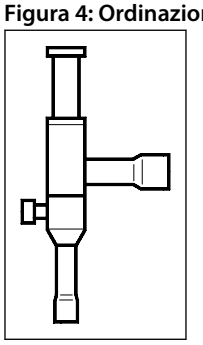

Tabella 3: Ordinazione per tipo KVD

Tipo	Valore K_v [1]	L'attacco a cartella[2]		Codice n.	Attacco a brasare		Codice n.
	[m³/h]	[in]	[mm]		[in]	[mm]	
KVD 12	1,75	½	12	034L0171	½	–	034L0173
	1,75	–	–	–	–	12	034L0176
KVD 15	1,75	⅝	16	034L0172	⅝	16	034L0177

[1] Il valore K_v è il flusso d'acqua in [m³/h] a una caduta di pressione attraverso la valvola di 1 bar, ρ = 1.000 kg/m³
[2] KVD viene fornito senza dadi a cartella. Bocchettoni disponibili separatamente:
½"/12 mm, **codice n. 011L1103**,
½"/16 mm, **codice 011L1167**
.

Le dimensioni dell'attacco scelto non devono essere troppo piccole, poiché una velocità del gas in ingresso nel regolatore superiore a 40 m/sec può causare rumore di flusso.

Certificati, dichiarazioni e approvazioni

L'elenco contiene tutti i certificati, le dichiarazioni e le approvazioni per questo tipo di prodotto. Il singolo codice può avere alcune o tutte queste approvazioni e alcune approvazioni locali potrebbero non essere presenti nell'elenco.

Alcune approvazioni possono cambiare nel tempo. È possibile controllare lo stato più aggiornato su danfoss.com o contattare il rappresentante Danfoss di zona in caso di domande.

Tabella 4: Certificati, dichiarazioni e approvazioni

Nome documento	Tipo di documento	Argomento documento	Autorità di omologazione
RU Д-DK.БЛ08.B.00191_18	Dichiarazione EAC	Macchinari e apparecchiatura	EAC
089.D.00188-17	Dichiarazione UA	PED	LLC CDC EURO TYSK
TR-089.0993-17	Pressione - Certificato di sicurezza	PED	LLC CDC EURO TYSK

ENGINEERING
TOMORROW

Assistenza online

Danfoss offre svariati strumenti di supporto insieme ai propri prodotti, tra cui informazioni digitali sui prodotti, software, app per dispositivi mobili e consulenza da parte di esperti. Scopri le opzioni qui sotto.

Danfoss Product Store

Danfoss Product Store è il tuo punto di riferimento per tutto ciò che riguarda i prodotti, indipendentemente da dove ti trovi e in quale settore del raffreddamento lavori. Accedi rapidamente a informazioni essenziali come specifiche del prodotto, codici, documentazione tecnica, certificazioni, accessori e altro ancora.
Inizia a navigare su store.danfoss.com.

Trova la documentazione tecnica

Trova la documentazione tecnica necessaria per la preparazione e la messa in funzione del tuo progetto. Accedi direttamente alla nostra raccolta ufficiale di schede tecniche, certificati e dichiarazioni, manuali e guide, modelli e disegni 3D, case stories, brochure e molto altro ancora.

Inizia subito la tua ricerca su www.danfoss.com/en/service-and-support/documentation.

Danfoss Learning

Danfoss Learning è una piattaforma di apprendimento online gratuita. Include corsi e materiali appositamente studiati per aiutare ingegneri, installatori, tecnici di assistenza e grossisti a comprendere meglio prodotti, applicazioni, argomenti di settore e tendenze che ti aiuteranno a svolgere meglio il tuo lavoro.

Crea gratuitamente il tuo account Danfoss Learning su www.danfoss.com/en/service-and-support/learning.

Ottieni informazioni e assistenza locali

I siti web Danfoss locali sono le principali fonti di supporto e di informazioni sulla nostra azienda e sui nostri prodotti. Trova la disponibilità dei prodotti, ricevi le ultime notizie regionali o mettiti in contatto con un esperto nelle vicinanze, tutto nella tua lingua.

Trova il tuo sito web Danfoss locale qui: www.danfoss.com/en/choose-region.

Coolselector®2 - trova i componenti migliori per il tuo sistema HVAC/R

Coolselector®2 consente a ingegneri, consulenti e progettisti di trovare e ordinare i componenti migliori per gli impianti di refrigerazione e condizionamento dell'aria. Basta eseguire i calcoli in base alle condizioni d'esercizio e quindi scegliere la configurazione migliore per la progettazione del sistema.

Scarica Coolselector®2 gratuitamente all'indirizzo coolselector.danfoss.com.

Danfoss S.r.l.
Climate Solutions • danfoss.it • +39 069 4809 900 • cscitaly@danfoss.com

Qualsiasi informazione, incluse, in via meramente esemplificativa, le informazioni sulla selezione del prodotto, la sua applicazione o uso, il design, il peso, le dimensioni, la capacità o qualsiasi altro dato tecnico contenuto nei manuali dei prodotti, nelle descrizioni dei cataloghi, pubblicità, ecc. e resa disponibile sia in forma scritta, orale, elettronica, online o tramite download, sarà considerata puramente informativa, esarà considerata vincolante solamente se e nella misura in cui ne sia fatto esplicito riferimento in un preventivo o in una conferma d'ordine. Danfoss non si assume alcuna responsabilità per eventuali errori nei cataloghi, brochure, video e altro materiale.
Danfoss si riserva il diritto di modificare i propri prodotti senza alcun preavviso. Ciò vale anche per i prodotti già in ordine ma non consegnati, sempre che tali modifiche si possano apportare senza modificare la forma, la misura o la funzionalità del prodotto.
Tutti i marchi di fabbrica citati sono di proprietà di Danfoss A/S o delle società del gruppo Danfoss. Il nome e il logo Danfoss sono marchi depositati di Danfoss A/S. Tutti i diritti riservati.