ENGINEERING
TOMORROW

Data Sheet

Boîtier de filtre Type **FIA**

Avec raccords délardés type F pour tube inox
Conception facilitant l'installation du filtre

Les filtres FIA sont des filtres à passage droit ou équerre, conçus pour offrir des conditions de débit optimales. La conception du filtre en facilite l'installation et garantit une inspection et un nettoyage rapides de celui-ci.

Les filtres FIA sont utilisés en amont des éléments de contrôle, des pompes, des compresseurs, etc. pour le démarrage initial de l'installation et quand une filtration constante du réfrigérant est nécessaire. Le filtre réduit le risque de pannes indésirables du système et limite l'usure des composants de l'installation.

Les filtres FIA sont livrés avec un élément maillé filtrant en acier inoxydable, disponible dans les dimensions suivantes : 100, 150, 250 et 500 µm (microns), (US 150, 100, 72, 38*).

* Un maille est le nombre de fils par pouce µ (microns) est la distance entre deux fils. (1 µ = 1 /1000 mm).

Caractéristiques

- Concept modulaire :
  - Chaque corps de vanne est disponible avec un raccord délardé de type F et en différentes tailles.
  - Possibilité de remplacer les filtres FIA par tout autre produit de la gamme SVL (vanne d'arrêt, vanne de régulation, clapet anti-retour et vanne d'arrêt ou clapet anti-retour) en remplaçant simplement l'intégralité de la partie supérieure.
- Révision rapide et facile. Le remplacement de la partie supérieure est simple et aucun soudage n'est requis.
- Le filet du filtre en acier inoxydable directement monté sans joint d'étanchéité supplémentaire facilite l'entretien et les réparations.
- Deux types d'inserts du filtre sont disponibles :
  - Un insert standard en acier inoxydable.
  - Un insert plissé (DN 15-200) avec une surface extra-large qui garantit de grands intervalles entre le nettoyage et une chute de pression lente.
- FIA 15-40 (½ – 1 ½ po) : Un insert spécial (50 µ) peut être utilisé en association avec une version standard lors du nettoyage d'une unité pendant la mise en service.
- FIA 50-200 (2 - 8 po) : Un sac filtrant de grande capacité (50 µ) peut être inséré pour le nettoyage de l'installation au cours de la mise en service.
- Le filtre FIA 65-200 (2½ - 8 po) peut être équipé d'un insert magnétique permettant de retenir les particules de fer et d'autres particules magnétiques.
- Chaque filtre porte clairement le marquage de son type, de sa taille et de sa plage de performances.
- Le corps et le couvercle sont en acier basse température, conformément aux exigences de la directive équipement sous pression et d'autres instances internationales de classification.
- Classification : DNV, CRN, BV, EAC, etc. Pour obtenir une liste de certification sur les produits mise à jour, veuillez contacter votre distributeur Danfoss local.

Media

Refrigerants

Applicable to R744 (CO_2).

Nouveaux réfrigérants

Les produits Danfoss sont constamment évalués pour être utilisés avec de nouveaux réfrigérants en fonction des exigences du marché.

Lorsqu'un réfrigérant est approuvé pour être utilisé par Danfoss, il est ajouté au portefeuille correspondant, et son numéro R (par ex. R513A) sera ajouté aux données techniques du nº de code. Il est donc préférable de vérifier les produits destinés à des réfrigérants spécifiques à l'adresse store.danfoss.com/en/, ou en contactant votre représentant Danfoss local.

Caractéristiques du produit

Données de pression et de température

Tableau 1: Données de pression et de température

Caractéristiques	Description
Plage de température	-60 °C/+150 °C (-76 °F/+302 °F).
Pression de service maximale	52 bar(g) (754 psig) pour DN15 à DN 125
	25 bar(g) (362 psig) pour DN 150 à DN 200

Pour plus de détails sur la plage de pressions et de températures ; voir Tableau 2

Chiffre 1: Graphique de plage de pression/température pour la gamme de produits SVL avec raccord délardé de type F

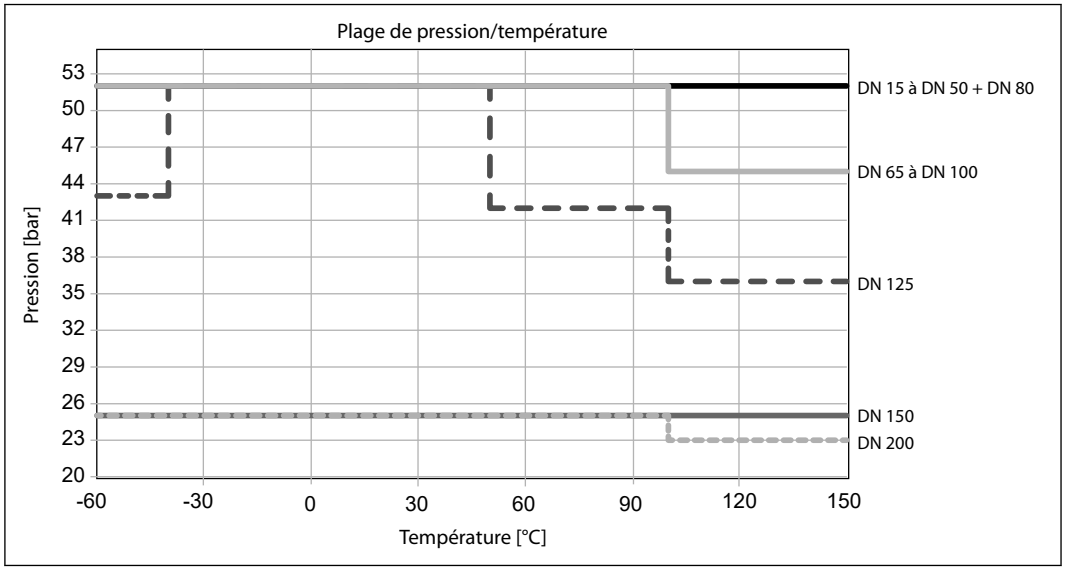

Pour les tailles de vanne de DN 15 à DN 50 et DN 80 :
52 bar(g) (754 psig) de -60 °C à +150 C (-76 °F à +302 °F).

Pour les tailles de vanne DN 65 et DN 100 :
52 bar(g) (754 psig) de -60 °C à +100 C (-76 °F à +212 °F).
45 bar(g) (652 psig) de +100 °C à +150 C (+212 °F à +302 °F).

Pour les tailles de vanne DN 125 :
52 bar(g) (754 psig) de -40 °C à +50 C (-40 °F à +122 °F).
43 bar(g) (623 psig) de -60 °C à 76 C (-76 °F à -40 °F).
42 bar(g) (609 psig) de +50 °C à 76 C (+122 °F à +212 °F).
36 bar(g) (522 psig) de +100 °C à +150 C (+212 °F à +302 °F).

Pour les tailles de vanne DN 150 :
25 bar(g) (362 psig) de -60 °C à +150 C (-76 °F à +302 °F).

Pour les tailles de vanne DN 200 :
25 bar(g) (362 psig) de -60 °C à +100 C (-76 °F à +212 °F),
23 bar(g) (333 psig) de +100 °C à +150 C (+212 °F à +302 °F).

Les corps SVL avec autres types de raccord (DIN, ANSI, SOC et filetage) sont approuvés pour une pression de service maximale de 52 bar g (754 psig) de –60 °C à +150 °C (–76 °F à +302 °F) pour toutes les tailles.

La pression réduite dans certains corps SVL avec raccord délardé type F est causée par le soudage des tubes en acier inoxydable de taille réduite.

Tableau 2: Graphique de plage de pression/température pour la gamme de produits SVL avec raccord délardé de type F

Taille [DN]	SVA-S				SVA-L				SCA-X	CHV-X	FIA		REG-SA		REG-SB	
	ANG		STR		ANG		STR		ANG	ANG	ANG	STR	ANG	STR	ANG	STR
	H-WHEEL	CAP	H-WHEEL	CAP	H-WHEEL	CAP	H-WHEEL	CAP	CAP	CAP	CAP	CAP	CAP	CAP	CAP	CAP
15	X	X	X	X	X	X	X	X	X	X	X	X	X	X	X	X
20	X	X	X	X	X	X	X	X	X	X	X	X	X	X	X	X
25	X	X	X	X	X	X	X	X	X	X	X	X	X	X	X	X
32	X	X	X	X	X	X	X	X	X	X	X	X	X	X	X	X
40	X	X	X	X	X	X	X	X	X	X	X	X	X	X	X	X
50	X	X	X	X					X	X	X	X			X	
65	X	X	X	X					X	X	X	X			X	
80	X	X	X	X					X	X	X	X				
100	X	X	X	X					X	X	X	X				
125	X	X	X	X					X	X	X	X				
150	X	X	X	X							X	X				
200	X	X	X	X							X	X				

X = disponible

Raccordement

Chiffre 2: Raccord F

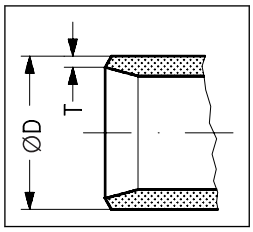

Tableau 3: Dimensions

Dimensions	Dimensions	øD	T	øD	T
mm	po	mm	mm	po	po
15	½	21,3	2	0,839	0,079
20	¾	26,9	2	1,059	0,079
25	1	33,7	2	1,327	0,079
32	1¼	42,4	2	1,669	0,079
40	1½	48,3	2	1,902	0,079
50	2	60,3	2	2,37	0,079
65	2½	76,1	2	3	0,079
80	3	90,9	3	3,579	0,118
100	4	116,3	3	4,579	0,118
125	5	141,7	3	5,579	0,118
150	6	170,3	3	6,705	0,118
200	8	221,1	33	8,705	0,118

Disponibles avec les raccordements suivants :
- Raccord délardé de type « F » :
- DN 15 à 65 taille : 2 mm d'épaisseur
- DN 80 -200 taille : 3 mm d'épaisseur

Installation et maintenance

Le filtre est conçu pour résister à des pressions internes élevées. Toutefois, il convient de concevoir le circuit de façon à éviter les pièges à liquide et à réduire les risques de formation d'une pression hydraulique sous l'effet de la dilatation thermique. Installez le filtre avec le couvercle positionné vers le bas.

Danfoss recommande de remplacer/nettoyer le filtre lorsque la perte de pression différentielle est > 0,5 bar (7,3 psi) dans la ligne liquide et > 0,05 bar (0,7 psi) dans la conduite d'aspiration. La pression différentielle maximale autorisée est de 1 bar (15 psi). Pour plus d'informations, reportez-vous aux instructions d'installation pour FIA.

Conception

Chiffre 3: Exemple de bague d'identification, FIA

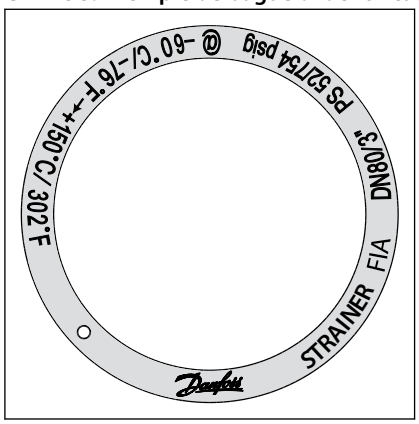

Insert du filtre
Une grille et un filet de filtre en acier inoxydable garantissent la longévité des éléments. Le filet de filtre permet une grande facilité de nettoyage.

Boîtier
Le boîtier du filtre est en acier spécial résistant au froid.

Sélection de la taille du filtre

Définition
Un maille est le nombre de fils par pouce µ (microns) est la distance entre deux fils. (1 µ = 1 /1000 mm).

La taille d'ouverture des mailles du filtre doit répondre aux exigences indiquées par les fournisseurs des équipements à protéger. Les recommandations suivantes de taille d'ouverture des mailles s'appliquent en règle générale aux installations frigorifiques :

Toutes les conduites
Premier démarrage : 50 µ
(Utilisez un élément filtrant avec insert amovible pour le FIA DN15-40 ou
un sac filtrant séparé pour le FIA DN50-200. L'insert 50 µ
doit normalement être retiré après les 24 premières heures d'utilisation)

Lignes liquides
En amont des pompes : 500 µ [38 mesh]
En aval des pompes : 150 µ [100 mesh] / 250 µ [72 mesh]
Devant les vannes AKVA : 100 µ [150 mesh]

Protection de l'équipement de régulation automatique
En règle générale : 150 µ [100 mesh] / 250 µ [72 mesh] Équipement sensible
p. ex. régulateurs de pression d'aspiration à basse température : 250 µ [72 mesh]

Conduites d'aspiration
En amont d'un compresseur à vis : 250 µ [72 mesh]
En amont d'un compresseur à piston : 150 µ [100 mesh]

Tableau 4: Coefficient de débit (DIN/ANSI)

Dimension raccord (DN)	µ	Maille	Fil	Fil	espace libre	Surf. écran			
						Éléments pleins		Éléments plissés	
FIA			mm	po	%	cm²	en²	cm²	en²
15 - 20 (½"-¾")	100		0,068	0,003	35	25	3,9	45	7
	150	100	0,1	0,004	36	25	3,9	45	7
	250	72	0,1	0,004	51	25	3,9	45	7
	500	38	0,16	0,006	57,6	25	3,9	45	7
25 - 40 (1" - 1½")	100		0,068	0,003	35	71	11	160	25
	150	100	0,1	0,004	36	71	11	160	25
	250	72	0,1	0,004	51	71	11	160	25
	500	38	0,16	0,006	57,6	71	11	160	25
50 (2")	100		0,068	0,003	35	71	11	200	31,2
	150	100	0,1	0,004	36	87	13,5	200	31,2
	250	72	0,1	0,004	51	87	13,5	200	31,2
	500	38	0,16	0,006	57,6	87	13,5	200	31,2
65 (2½")	150	100	0,1	0,004	36	127	19,7	305	47,6
	250	72	0,1	0,004	51	127	19,7	305	47,6
	500	38	0,16	0,006	57,6	127	19,7	305	47,6
80 (3")	150	100	0,1	0,004	36	205	31,8	450	70,2
	250	72	0,1	0,004	51	205	31,8	450	70,2
	500	38	0,16	0,006	57,6	205	31,8	450	70,2
100 (4")	150	100	0,1	0,004	36	370	57,4	790	123,2
	250	72	0,1	0,004	51	370	57,4	790	123,2
	500	38	0,16	0,006	57,6	370	57,4	790	123,2
125 (5")	150	100	0,1	0,004	36	510	79,1	1 105	172,4
	250	72	0,1	0,004	51	510	79,1	1 105	172,4
	500	38	0,16	0,006	57,6	510	79,1	1 105	172,4
150 (6")	150	100	0,1	0,004	36	726	112,5	1 600	249,6
	250	72	0,1	0,004	51	726	112,5	1 600	249,6
	500	38	0,16	0,006	57,6	726	112,5	1 600	249,6
200 (8")	150	100	0,1	0,004	36	1 315	203,8		
	250	72	0,1	0,004	51	1 315	203,8		
	500	38	0,16	0,006	57,6	1 315	203,8		

Tableau 5: Valeurs k_v

DN	Filtre de type FIA plein à passage équerre				Filtre de type FIA plissé à passage équerre		
	µ100	µ150	µ250	µ500	µ150	µ250	µ500
15	3,3	3,4	3,5	3,7	4.2		
20	6,9	7,1	7,3	7,7	8,8		
25	13,8	14	14,5	15,2	17,2	17,9	
32	23	23,8	24,7	25,5	29,2	30,5	
40	25,1	25,5	26,4	28,1	31,4	32,6	
50	45,1	45,9	47,6	50,2	56,7	58,8	62
65		56,1	57,8	60,4	69,3	71,4	74,6
80		104,6	108	113,1	129,2	133,4	139,7
100		162,4	167,5	176	200,6	206,9	217,4
125		275,4	283,9	298,4	340,2	350,7	368,6
150		362,1	373,2	391,9	447,3		
200		572,9	590,8	620,5			

Tableau 6: Valeurs k_v

DN	Filtre de type FIA plein à passage droit				FIA droit : filet de filtre plissé		
	µ100	µ150	µ250	µ500	v150	µ250	µ500
15	2,5	2,6	2,7	2,8	3,3		
20	5.3	5,4	5,6	5,9	6,9		
25	10,5	10,7	11,1	11,6	13,8	14,5	
32	17,6	18,2	18,9	19,5	23,9	24,7	
40	19,2	19,5	20,2	21,5	25,5	26,4	

DN	Filtre de type FIA plein à passage droit				FIA droit : filet de filtre plissé		
	µ100	µ150	µ250	µ500	v150	µ250	µ500
50	34,5	35,1	36,4	38,4	45,9	47,6	50,2
65		42,9	44,2	46,2	56,1	57,8	60,4
80		80	82,6	86,5	104,6	108	113,1
100		124,2	128,1	134,6	162,4	167,5	176
125		210,6	217,1	228,2	275,4	283,9	298,4
150		276,9	285,4	299,7	362,1		
200		438,1	451,8	474,5			

Spécification du matériau

Tableau 7: FIA 15 - 40 (½" - 1 ½")

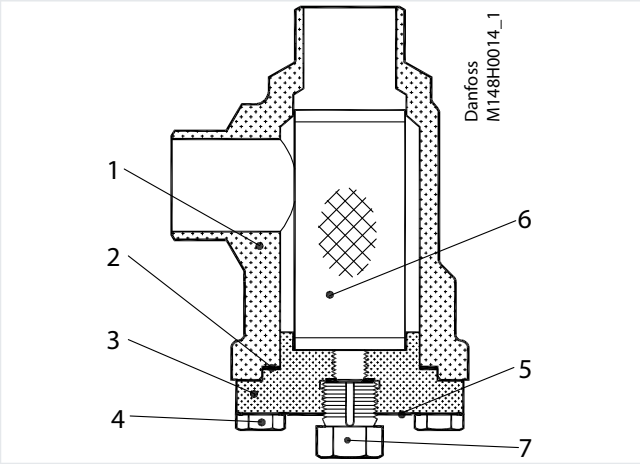

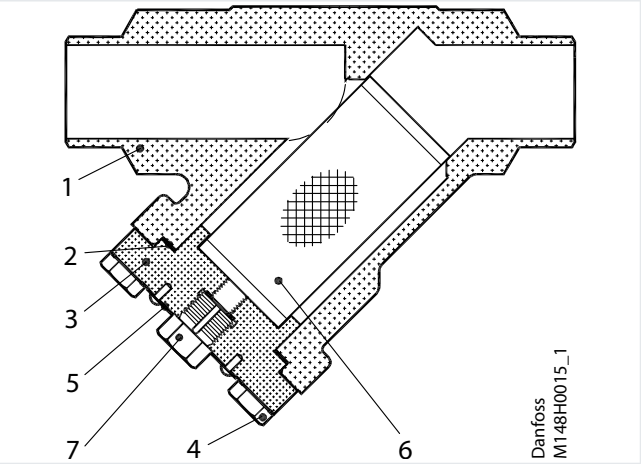

Tableau 8: FIA 15-40 (½" - 1½")

N°	Pièce	Matériau	DIN	ISO	ASTM
1	Boîtier	Acier	G20Mn5QT, 10213-3		LCC, A352
			P285QH+QT, 10222-4		LF2, A350
2	Joint d'étanchéité	Fibre, sans amiante			
3	Couvercle	Acier	P285QH EN10222-4		LF2, A350
			P275NL1 ou 2 EN10028-3		A, A662
4	Boulons	Acier inoxydable	A2-70	A2-70	Type 308
5	Plaque signalétique	Aluminium			
6	Élément de filtre	Acier inoxydable			

Tableau 9: FIA 50 - 200 (2 po - 8 po)

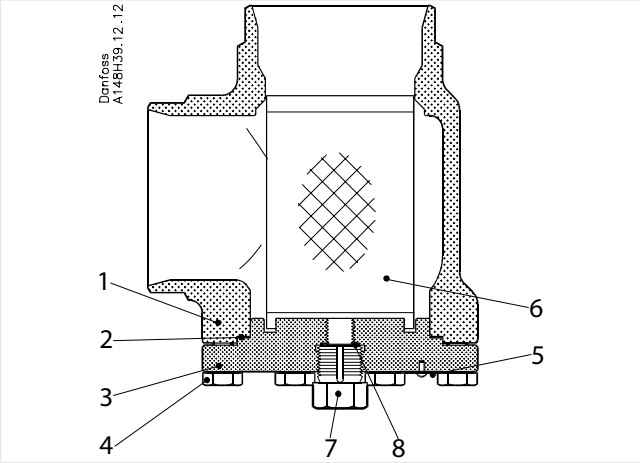

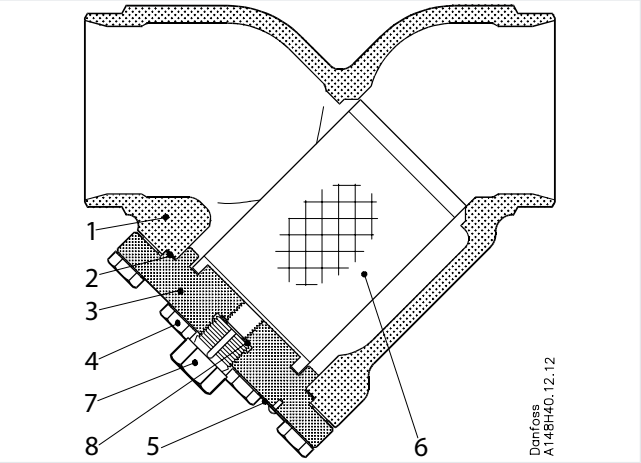

Tableau 10: FIA 50-200 (2 po - 8 in.)

N°	Pièce	Matériau	DIN	ISO	ASTM
1	Boîtier	Acier	G20Mn5QT, 10213-3		LCC, A352
			P285QH+QT, 10222-4		LF2, A350
2	Joint d'étanchéité	Fibre, sans amiante			
3	Couvercle	Acier	P285QH EN10222-4		LF2, A350
			P275NL1 ou 2 EN10028-3		A, A662
4	Boulons	Acier inoxydable	A2-70	A2-70	Type 308
5	Plaque signalétique	Aluminium			
6	Élément de filtre	Acier inoxydable			
7	Soupape de sécurité (vis)	Acier inoxydable			
8[1]	Bague antiextrusion	Aluminium			

[1] pos 8 utilisée dans FIA 50-200

Dimensions et poids

Tableau 11: FIA 15 - 65

Passage équerre	Passage droit
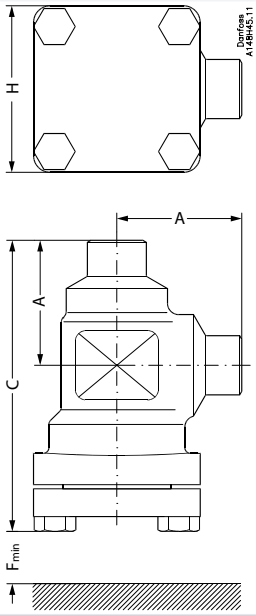	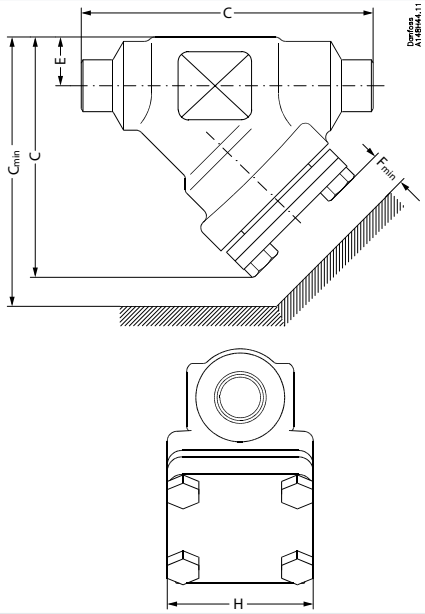

Tableau 12: Passage équerre

Taille du filtre		A	C	H	Fmin.	Poids
FIA 15-20 (½" - ¾")	mm	45	105	60	68	1,1 kg
	po	1,77	4,13	2,36	2,68	2,4 lb
FIA 25-40 (1" - 1½")	mm	55	132	70	95	1,7 kg
	po	2,17	5,20	2,76	3,74	3,7 lb
FIA 50 (2")	mm	60	132	77	92	2,8 kg
	po	2,36	5,20	3,03	3,62	6,2 lb
FIA 65 (2½")	mm	70	152	90	107	3,8 kg
	po	2,76	5,98	3,54	4,21	8,4 lb

Tableau 13: Passage droit

Taille du filtre		A	C	$C_{min.}$	H	E	$F_{min.}$	Poids
FIA 15-20 (½" - ¾")	mm	120	99	133	60	20	68	1,4 kg
	po	4,72	3,9	5,24	2,36	0,79	2,68	3,1 lb
FIA 25-40 (1" - 1½")	mm	155	129	177	70	26	95	2,4 kg
	po	6,1	5,08	6,97	2,76	1,02	3,74	5,3 lb

Taille du filtre		A	C	$C_{min.}$	H	E	$F_{min.}$	Poids
FIA 50 (2")	mm	148	138	184	77	32	92	3,5 kg
	po	5,83	5,43	7,24	3,03	1,26	3,62	7,7 lb
FIA 65 ($2_{1/2}$")	mm	176	165	219	90	40	107	5,3 kg
	po	6,93	6,5	8,62	3,54	1,57	4,21	11,7 lb

Tableau 14: FIA 80 - 200

Passage équerre	Passage droit
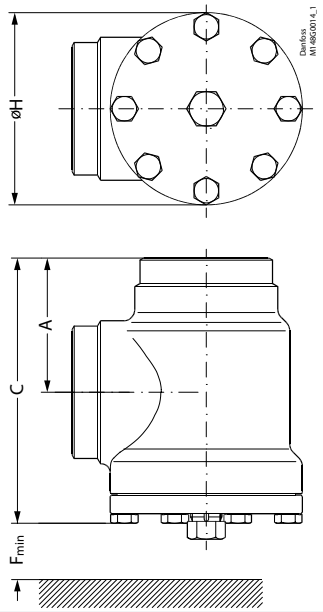	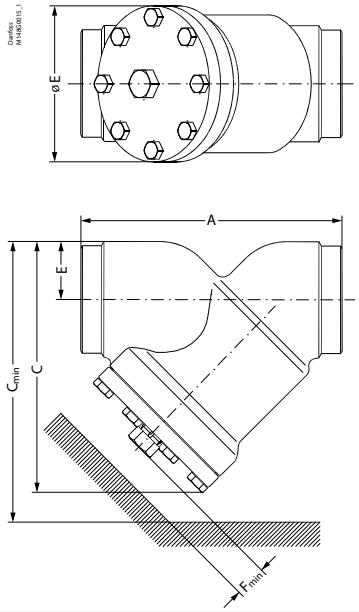

Tableau 15: Passage équerre

Taille du filtre		A	C	ØH	$F_{min.}$	Poids
FIA 80 (3")	mm	90	189	129	133	7,3 kg
	po	3,54	7,44	5,08	5,24	16,1 lb
FIA 100 (4")	mm	106	223	156	163	11,9 kg
	po	4,17	8,78	6,14	6,42	26,2 lb
FIA 125 (5")	mm	128	268	192	190	21,2 kg
	po	5,04	10,6	7,56	7,48	46,7 lb
FIA 150 (6")	mm	145	303	219	223	30,5 kg
	po	5,71	11,93	8,62	8,78	67,2 lb
FIA 200 (8")	mm	180	372	276	280	68 kg
	po	7,09	14,65	10,87	11,02	150 lb

Tableau 16: Passage droit

Taille du filtre		A	C	$C_{min.}$	H	ØE	$F_{min.}$	Poids
FIA 80 (3")	mm	216	204	271	129	48	133	8,6 kg
	po	8,5	8,03	10,67	5,08	1,89	5,24	19 lb
FIA 100 (4")	mm	264	256	337	156	60	163	14,9 kg
	po	10,39	10,08	13,27	6,14	2,36	6,42	32,8 lb
FIA 125 (5")	mm	322	313	408	192	74	190	26,9 kg
	po	12,68	12,32	16,06	7,56	2,91	7,48	59,3 lb
FIA 150 (6")	mm	370	370	482	219	91	223	51 kg
	po	14,57	14,57	18,98	8,62	3,58	8,78	112 lb
FIA 200 (8")	mm	464	465	605	276	117	280	95 kg
	po	18,27	18,31	23,82	10,87	4,61	11,02	209 lb

REMARQUE:
Le poids affiché dans les tableaux 12-16 est approximatif.

Commande

Le tableau ci-dessous permet d'identifier le filtre nécessaire. Veuillez noter que vous devez commander **un filtre FIA sans élément de filtre, un élément filtrant** et des **accessoires**.

Exemple :
FIA 150 F ANG + FIA-X 150 150µ Filtre
Cartouche + sac filtrant = 148B6442 + 148H3134 +148H3155

Tableau 17: Raccord délardé de type F – coudé

Dimensions		Type	FIA Sans Filtre Élément	Filtre Élément 100 µ 150 mesh	Filtre Élément 150 µ 100 mesh	Filtre Élément 250 µ 72 mesh	Filtre Élément 500 µ 38 mesh	Plissé Élément filtrant 150 µ 100 mesh	Plissé Élément filtrant 250 µ 72 mesh	Plissé Élément filtrant 500 µ 38 mesh
mm	po									
150	6	FIA 150 F ANG	148B6442	-	148H3134	148H3142	148H3148	148H3226	-	-
200	8	FIA 200 F ANG	148B6443	-	148H3135	148H3143	148H3149	148H3297	-	-

Tableau 18: Raccord délardé de type F – droit

Dimensions		Type	FIA Sans Filtre Élément	Filtre Élément 100 µ 150 mesh	Filtre Élément 150 µ 100 mesh	Filtre Élément 250 µ 72 mesh	Filtre Élément 500 µ 38 mesh	Plissé Élément filtrant 150 µ 100 mesh	Plissé Élément filtrant 250 µ 72 mesh	Plissé Élément de filtre 500 µ 38 mesh
mm	po									
150	6	FIA 150 F STR	148B6444	-	148H3134	148H3142	148H3148	148H3226	-	-
200	8	FIA 200 F STR	148B6445	-	148H3135	148H3143	148H3149	148H3297	-	-

F	Raccord délardé de type F
ANG	Passage équerre
STR	Passage droit

Tableau 19: Accessoires

Pièce	Accessoire pour	N° de code
Insert magnétique	FIA 65-100	148H3447
	FIA 125-200	148H3448
Cartouche filtrante 150µ avec cartouche démontable 50µ pour le premier démarrage	FIA 15-20	148H3301
	FIA 25-40	148H3302
Sac filtrant	FIA 50	148H3150
	FIA 65	148H3151
	FIA 80	148H3152
	FIA 100	148H3153
	FIA 125	148H3154
	FIA 150	148H3155
	FIA 200	148H3156
Ensemble de vanne de purge	FIA 50-300	148B3745
Écrou avec joint		148H3450
Élément filtrant spécial permanent 50 µ pour les applications au CO_2	FIA 15-20	032F9113 [1]

[1] Les 2 joints toriques fournis avec le filtre ne doivent pas être utilisés pour installer le filtre dans la FIA 15-20.

REMARQUE:
Veuillez noter que le filtre de 50 µ peut être rempli assez rapidement. Il est donc recommandé d'inspecter et de nettoyer le filtre à intervalles réguliers en fonction de l'expérience acquise sur le lieu d'installation.

Commande de filtres FIA dans le cadre du programme de pièces détachées

Exemple (Sélectionner dans Tableau 21 Tableau 23)

Chiffre 4: Commande de filtres FIA dans le cadre du programme de pièces détachées

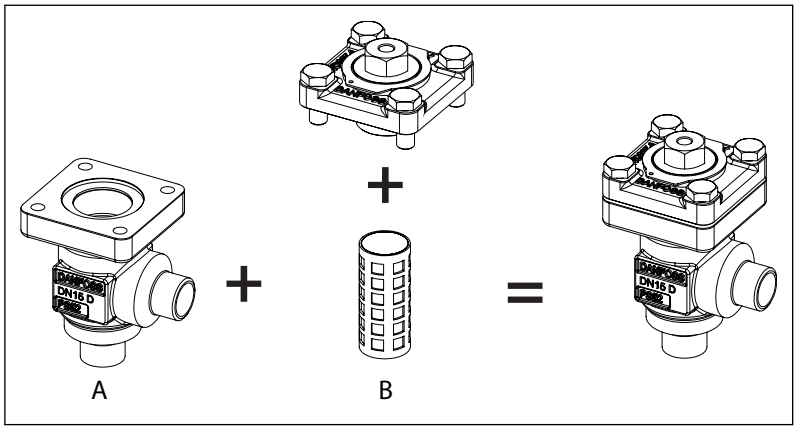

A	Boîtier de crépine, taille 25 (1"), raccord délardé de type F, équerre, 148B6416, Tableau 21
B	Pièce supérieure, FIA, taille 25 (1 po.) 148B5484 + Élément filtrant, 250µ, 72 mesh 148H3127 Tableau 23

Tableau 20: Boîtiers de vanne de filtre FIA avec différents raccordements

DN 15-65 mm (½ - 2½ po)	DN 80-125 mm (3 - 5 po)
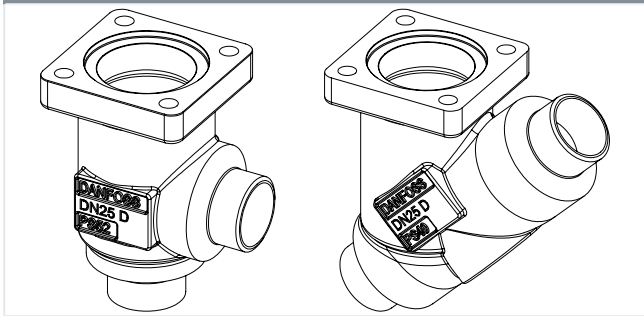	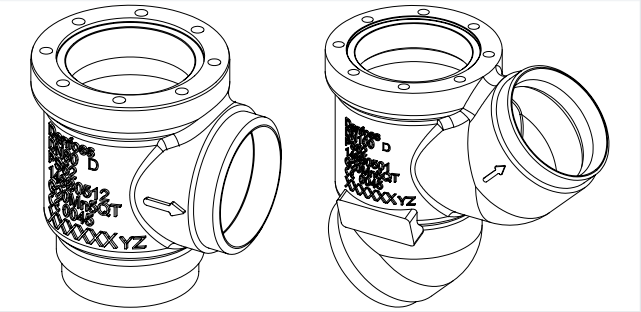

Tableau 21: Boîtiers de vanne de filtre FIA avec différents raccordements

Taille [DN]	Corps de vanne SVL		
	Raccord délardé de type F		
mm	po	ANG	STR
15	½	148B6414	148B6424
20	¾	148B6415	148B6425
25	1	148B6416	148B6426
32	1¼	148B6417	148B6427
40	1½	148B6418	148B6428
50	2	148B6419	148B6429
65	2½	148B6420	148B6430
80	3	148B6421	148B6431
100	4	148B6422	148B6432
125	5	148B6423	148B6433

Tableau 22: FIA complet FIA supérieur joint supérieur complet et boulons

FIA 15-65	FIA 80-125	Filtre
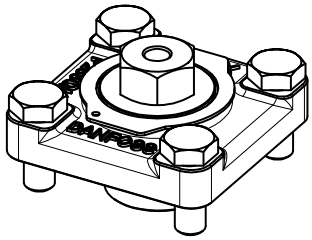	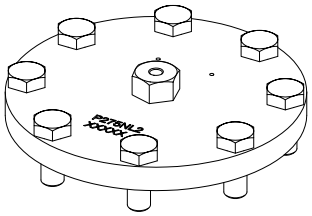	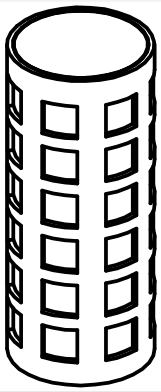

Tableau 23: Pièce supérieure complète du filtre FIA, joints d'étanchéité et boulons inclus

Taille [DN]		Pièce supérieure complète FIA	Filtre Élément 100 µ 150 mesh	Filtre Élément 150 µ 100 mesh	Filtre Élément 250 µ 72 mesh	Filtre Élément 500 µ 38 mesh	Plissé Élément filtrant 150 µ 100 mesh	Plissé Élément filtrant 250 µ 72 mesh	Plissé Élément filtrant 500 µ 38 mesh
mm	po								
15	½	148B5284	148H3122	148H3124	148H3126	148H3128	148H3303	-	-
20	¾								
25	1	148B5484	148H3123	148H3125	148H3127	148H3129	148H3304	148H3269	-
32	1¼								
40	1½								
50	2	148B5748	148H3157	148H3130	148H3138	148H3144	148H3179	148H3184	148H3189
65	2½	148B5832	-	148H3131	148H3139	148H3145	148H3180	148H3185	148H3190
80	3	148B5922	-	148H3119	148H3120	148H3121	148H3181	148H3186	148H3191
100	4	148B6024	-	148H3132	148H3140	148H3146	148H3182	148H3187	148H3192
125	5	148B6122	-	148H3133	148H3141	148H3147	148H3183	148H3188	148H3193

Certificates, declarations and approvals

La liste contient tous les certificats, déclarations et homologations pour ce type de produit. Le numéro de code individuel peut contenir tout ou partie de ces homologations, et certaines homologations locales peuvent ne pas figurer sur la liste.

Certaines homologations peuvent changer au fil du temps. Vous pouvez consulter le statut le plus récent sur danfoss.com ou contacter votre représentant Danfoss local si vous avez des questions.

Table 24: Certificates, declarations and approvals

File name	Document type	Document topic	Approval Authority
033F0685.AN	EU Declaration	PED	Danfoss
033F0691.AH	Manufacturers Declaration	RoHS	Danfoss

Table 25: Certificates and declarations

CE	SVA/FIA-140B valves are approved according to the European standard specified in the Pressure Equipment Directive and are CE marked.

NOTE:
For further details / restrictions - see Installation guide.

Table 26: PED Categorization

Nominal bore	DN 50/65	DN 80	DN 100
Classified for		Fluid group 2	
Category	I	I	I

ENGINEERING
TOMORROW

Assistance en ligne

Danfoss offre un large éventail d'assistance ainsi que ses produits, y compris des informations numériques sur les produits, des logiciels, des applications mobiles et des conseils d'experts. Voir les possibilités ci-dessous.

Le Danfoss Product Store

Le Danfoss Product Store est votre guichet unique pour tout ce qui concerne les produits, peu importe où vous vous trouvez dans le monde ou le secteur de la réfrigération dans lequel vous travaillez. Accédez rapidement aux informations essentielles telles que les caractéristiques du produit, les numéros de code, la documentation technique, les certifications, les accessoires, etc. Commencez à surfer sur store.danfoss.com.

Trouver de la documentation technique

Trouvez la documentation technique dont vous avez besoin pour lancer votre projet. Accédez directement à notre collection officielle de fiches techniques, certificats et déclarations, manuels et guides, modèles et dessins 3D, études de cas, brochures et bien plus encore.

Commencez votre recherche dès maintenant sur www.danfoss.com/en/service-and-support/documentation.

Danfoss Learning

Danfoss Learning est une plateforme d'apprentissage en ligne gratuite. Elle comprend des formations et des documents spécialement conçus pour aider les ingénieurs, les installateurs, les techniciens de maintenance et les grossistes à mieux comprendre les produits, les applications, les sujets de l'industrie et les tendances qui vous aideront à mieux faire votre travail.

Créez votre compte Danfoss Learning gratuitement sur www.danfoss.com/en/service-and-support/learning.

Obtenir des informations et une assistance locales

Les sites Web locaux de Danfoss sont les principales sources d'aide et d'informations sur notre entreprise et nos produits. Obtenez la disponibilité des produits et les dernières actualités régionales ou contactez un expert proche, le tout dans votre langue.

Trouvez votre site Web Danfoss local ici : www.danfoss.com/en/choose-region.

Pièces de rechange

Accédez au catalogue de pièces détachées et de kits d'entretien de Danfoss directement depuis votre smartphone. L'application contient une large gamme de composants pour les applications de climatisation et de réfrigération, tels que les vannes, les filtres, les pressostats et les capteurs.

Téléchargez gratuitement l'appli Spare Parts sur www.danfoss.com/fr-fr/service-and-support/downloads.

Coolselector®2 – trouvez les meilleurs composants pour votre système HVAC/R

Coolselector®2 permet aux ingénieurs, consultants et concepteurs de trouver et de commander facilement les meilleurs composants pour les systèmes de réfrigération et de climatisation. Effectuez des calculs en fonction de vos conditions de fonctionnement, puis choisissez la meilleure configuration pour la conception de votre système.

Téléchargez Coolselector®2 gratuitement à l'adresse coolselector.danfoss.com.

Danfoss Sarl
Climate Solutions • danfoss.fr • +33 (0)1 82 88 64 64 • cscfrance@danfoss.com

Toutes les informations, incluant sans s'y limiter, les informations sur la sélection du produit, son application ou son utilisation, son design, son poids, ses dimensions, sa capacité ou toute autre donnée technique mentionnée dans les manuels du produit, les catalogues, les descriptions, les publicités, etc., qu'elles soient diffusées par écrit, oralement, électroniquement, sur internet ou par téléchargement, sont considérées comme purement indicatives et ne sont contraignantes que si et dans la mesure où elles font explicitement référence à un devis ou une confirmation de commande.
Danfoss n'assume aucune responsabilité quant aux erreurs qui se seraient glissées dans les catalogues, brochures, vidéos et autres documentations.
Danfoss se réserve le droit d'apporter sans préavis toutes modifications à ses produits. Cela s'applique également aux produits commandés mais non livrés, si ces modifications n'affectent pas la forme, l'adéquation ou le fonctionnement du produit.
Toutes les marques commerciales citées dans ce document sont la propriété de Danfoss A/S ou des sociétés du groupe Danfoss. Danfoss et le logo Danfoss sont des marques déposées de Danfoss A/S. Tous droits réservés.