Gestión y Control de Energía
Accesorios
Modelo SIU-PC3

- **Adaptador de línea de comunicación serie**
- **Conversión RS485 a USB**
- **Compatible con USB2.0**
- **Bloque enchufable de bornas a tornillo mini DB9 hembra para una conexión fácil RS422/485**
- **LED indicadores del estado de USB y de comunicación**
- **Drivers para Windows (hasta Windows 10), WinCE y Linux**

Descripción del Producto

SIU-PC3 es el accesorio perfecto para ordenadores portátiles y PC no equipados con puerto serie. SIU-PC3 convierte desde USB a RS422/485. Es la mejor opción para programar los equipos de Carlo Gavazzi: Eos-Array, analizadores de redes, medidores de energía e indicadores de panel.

Código de Producto

SIU PC3

Modelo

Especificaciones de Alimentación

Alimentación CC	5VCC (por puerto USB)
Indicación estado ON	LED, rojo
Consumo de potencia	60mA @ 5VCC

Especificaciones de entrada/salida

USB	
Cumplimiento	USB1.0/1,1 compatible con USB2.0
Velocidad	12Mbps (USB a velocidad plena)
Conector	USB tipo A
RS422/RS485	
Indicación de flujo de datos	LED, Tx: verde; Rx: amarillo
Tipo	ENTRADA/SALIDA
Conector	DB9 macho; bloque de terminales a tornillo extraible
Velocidad	50bps a 921,6 kbps
Modo de funcionamiento	RS485 2 hilos
Polarización de línea	No disponible
Terminación de línea	No disponible
Protección	
Contra sobretensiones	15kV ESD para señales en serie
Drivers	
Sistema operativo	Windows 98 a Windows 7/8/8,1/10 (x86/x64) Win CE 5,0/6,0 Linux 2,4 Linux 2,6 x86/x69

CARLO GAVAZZI

Especificaciones Generales

Temperatura de funcionamiento	-0°C a +55°C (32°F a 131°F), H.R. 5 a 95% (sin condensación)
Temperatura de almacenamiento	-20°C a +70°C (-4°F a 158°F), H.R. 5 a 95% (sin condensación)
EMC (Compatibilidad electromagnética)	EN55022 clase B (emisiones), EN55024 (inmunidad) FCC parte 15B Clase B FCC parte 15 Clase B

Homologaciones/Marca	CE
Caja	
Dimensiones (An. x Al. x P.)	39 x 20 x 60 mm
Material	ABS+PC
Peso	65 g (200 g con embalaje)
Accesorios estándar	1 bloque de terminales a tornillo para adaptador hembra mini DB9 1 CD con drivers

Opciones de conexión

DB9 (macho)

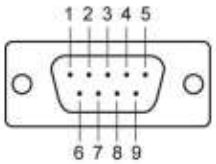

Pin	RS-485 (2 hilos)
1	-
2	-
3	Data+(B)
4	Data-(A)
5	GND
6	-
7	-
8	-

Pin	RS-485 (2 hilos)
1	-
2	-
3	Data+(B)
4	Data-(A)
5	GND

Bloque de terminal a tornillo

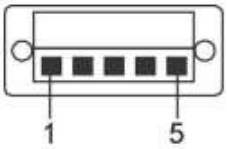
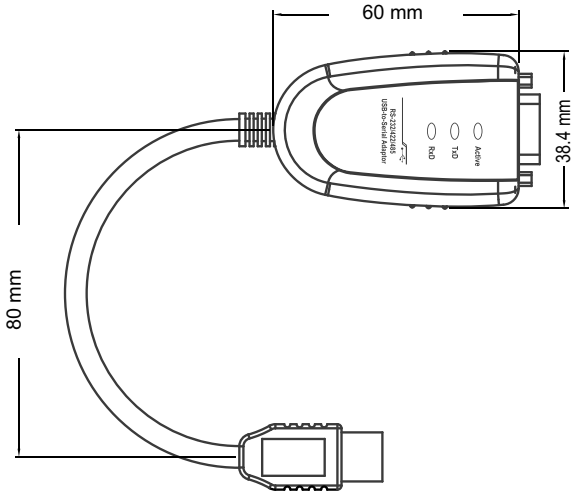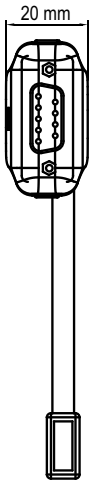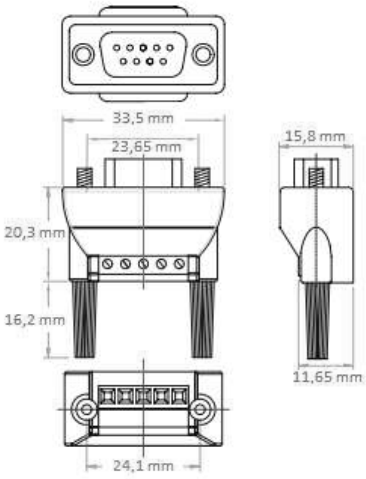
Dimensiones