Sensori di prossimità induttivi
Custodia a corpo corto in acciaio Inox
Modelli IA, M5 con protezione dai cortocircuiti

CARLO GAVAZZI

- **Custodia miniaturizzata in acciaio Inox M5**
- **Versione a corpo corto**
- **Distanza di attivazione: 1,0 mm (0,8 mm: solo IA05BSF10NCP)**
- **Alimentazione: 10 ÷ 30 VCC**
- **Uscita: NPN o PNP – antivalente na/nc**
- **Protezione elettrica: inversione di polarità e cortocircuiti**
- **Indicazione di uscita attivata: LED giallo**
- **Connessione: - cavo PVC, 2 m**
  - connettore M8

Descrizione prodotto

Sensore di prossimità induttivo in versione miniaturizzata a corpo corto. Configurazione di uscita a transistor NPN o PNP normalmente chiusa o aperta. Custodia in acciaio Inox M5. Modelli precablati (cavo PVC 2 m) o a connettore M8.

Come ordinare

IA 05 BSF 10 NO M5 P

- **Sensore di prossimità ind.**
- **Tipo custodia**
- **Dimensioni custodia**
- **Materiale custodia**
- **Lunghezza custodia**
- **Principio di rilevamento**
- **Distanza di attivazione**
- **Uscita**
- **Configurazione di uscita**
- **Connessione**
- **Protetto**

Selezione modelli

Distanza di attivaz. nom. (S_n)	Connessione	Codice di ordinazione Transistor NPN normalmente aperto	Codice di ordinazione Transistor NPN normalmente chiuso	Codice di ordinazione Transistor PNP normalmente aperto	Codice di ordinazione Transistor PNP normalmente chiuso
0,8 mm [1]	Cavo		**IA 05 BSF 10 NC P**		
1,0 mm [1]	Cavo	**IA 05 BSF 10 NO P**		**IA 05 BSF 10 PO P**	**IA 05 BSF 10 PC P**
1,0 mm [1]	Connettore	**IA 05 BSF 10 NO M5 P**	**IA 05 BSF 10 NC M5 P**	**IA 05 BSF 10 PO M5 P**	**IA 05 BSF 10 PC M5 P**

[1] Totalmente schermato

Caratteristiche tecniche

Tensione di alimentazione (U_B)	10 - 30 VCC (ripple incluso)
Ripple	≤ 10%
Corrente di carico (I_e) Continuo	 ≤ 200 mA
Assorbimento (I_o)	≤ 10 mA (ON)
Caduta di tensione (U_d)	< 1.0 V (a I_{max})
Protezione elettrica	Inversione di polarità e protezione dai cortocircuiti
Frequenza di attivazione (f)	2000 Hz
Indicazione di uscita attivata	LED, giallo
Campo reale di attivazione (S_r)	$0,9 \times S_n \leq S_r \leq 1,1 \times S_n$
Campo effettivo di attivazione (S_u)	$0,85 \times S_r \leq S_u \leq 1,15 \times S_r$
Temperatura di funzionamento di immagazzinaggio	 -25° ÷ +70°C -30° ÷ +75°C

Grado di protezione	IP 67 (Nema 1, 3, 4, 6, 13)
Materiale custodia	Acciaio Inox (AISI 303)
Marcatura CE	Presente
Connessione Cavo Connettore	 2 m, PVC, AWG 26/ 3 x 0,15 mm^2 resistente all'olio M8

CARLO GAVAZZI

Collegamenti elettrici

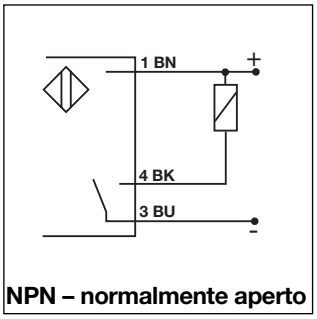

NPN – normalmente aperto

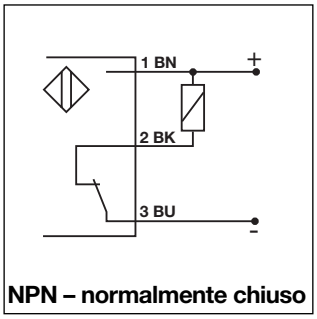

NPN – normalmente chiuso

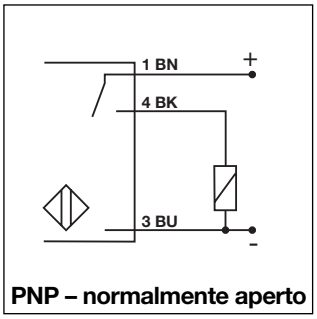

PNP – normalmente aperto

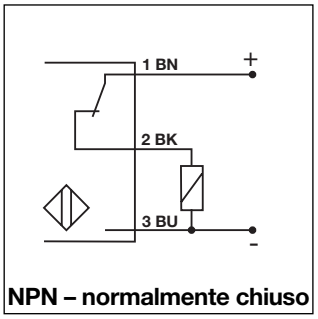

NPN – normalmente chiuso

Consigli per l'installazione

Al fine di evitare interferenze dovute a tensione induttiva / picchi di corrente, far sì che i cavi di alimentazione del sensore di prossimità siano separati dagli altri cavi di alimentazione, per esempio quelli del motore, del contattore o delle elettrovalvole

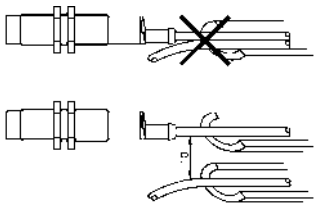

Posizione del cavo

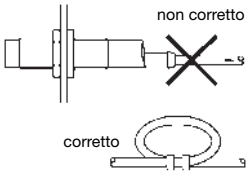

Il cavo non deve essere teso

Protezione della parte sensibile del sensore

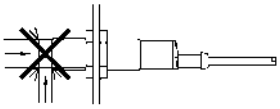

I sensori di prossimità non devono essere usati per bloccaggi meccanici

Sensore installato su pedana mobile

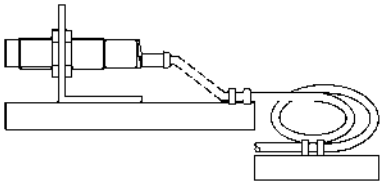

Evitare qualsiasi flessione ripetuta del cavo

Dimensioni

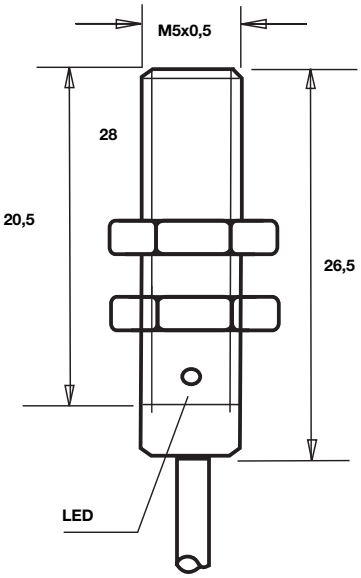

IA 05 BSF 10.. P

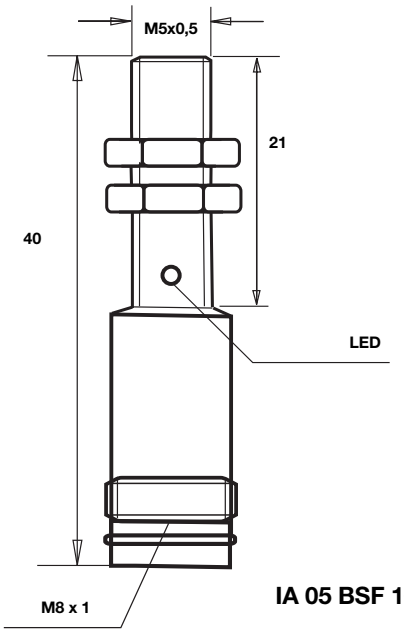

IA 05 BSF 10 .. M5P