# Receptor de Señales Digitales
# Modelo G 3830 5543

- **Receptor de 8 canales**
- **Salidas de relé SPST galvánicamente separadas**
- **Carga: 8 x 5 A/250 VCA**
- **Caja H8**
- **Para montaje en carril DIN (EN 50022)**
- **Indicaciones LED para alimentación, portadora Dupline y salidas**
- **Tensión de alimentación en CA o CC**
- **Codificación de canales mediante GAP 1605**

## Descripción del Producto

Receptor Dupline con salidas de relé SPST para el control de 8 cargas de hasta 250 VCA/5 A.

## Código de Pedido

**G 3830 5543 024**

**Tipo: Dupline**
**Caja H8**
**Receptor**
**Nº de canales**
**Salida**
**Alimentación**

## Selección del Modelo

| Alimentación | Código de pedido<br>8 canales<br>5 A/250 VCA |
|---|---|
| 24 VCA | **G 3830 5543 024** |
| 115 VCA | **G 3830 5543 115** |
| 230 VCA | **G 3830 5543 230** |
| De 15 a 30 VCC | **G 3830 5543 824** |

## Especificaciones de Alimentación

| **Alimentaciones CA** | | Cat. sobretens. III (IEC 60664) |
|---|---|---|
| Tensión de funcionamiento a través term. 21 y 22 | 230 | 230 VCA, ±15% (IEC 60038) |
| | 115 | 115 VCA, ±15% (IEC 60038) |
| | 024 | 24 VCA, ±15% |
| Frecuencia | | 45 a 65 Hz |
| Interrupción de la tensión | | ≤ 40 ms |
| Consumo | | Típ. 7,0 VA |
| Impulso de tensión soportada | 230 | 4 kV |
| | 115 | 2,5 kV |
| | 024 | 800 V |
| Tensión dieléctrica | | |
| Alimentación - Dupline | | ≥ 4 kVCA (rms) |
| Alimentación - Salidas | | ≥ 4 kVCA (rms) |

| **Alimentaciones CC** | Cat. Sobretensión III (IEC 60664) |
|---|---|
| Tensión de funcionamiento a través de term. 21 y 22 824 | 15 a 30 VCC (rizado incl.) |
| Rizado | ≤ 3 V |
| Protec. contra inv. de polar. | Sí |
| Consumo | ≤ 1,5 W |
| Potencia de disipación | ≤ 5,5 W |
| Corriente de irrupción | ≤ 1 A |
| Impulso de tensión soportada | 800 V |
| Tensión dieléctrica | |
| Alimentación - Dupline | ≥ 200 VCA (rms) |
| Alimentación - Entradas | ≥ 4 kVCA (rms) |
| Alimentación - Salidas | ≥ 4 kVCA (rms) |

## Especificaciones de Salida

| **Salidas** | | 8, reles SPST |
|---|---|---|
| Separadas en grupos de | | 8 x 1 |
| Características contactos (AgCdO) | | |
| Cargas resistivas | CA 1 | 5 A/250 VCA (1250 VA) |
| | CC 1 | 0,25 A/250 VCC (62 W) |
| | o | 5 A/25 VCC (125 W) |
| Cargas inductivas | CA 15 | 2,5 A/230 VCA |
| | CC 13 | 5 A/24 VCC |

| | | |
|---|---|---|
| Vida mecánica | | ≥ 30 x $10^6$ operaciones |
| Vida eléctrica (a carga máx.) | CA 1 | ≥ 2,0 x $10^5$ operaciones |
| Frecuencia operativa | | ≤ 7200 operaciones/h |
| Tensión dieléctrica Salidas - Dupline | | ≥ 4 kVCA (rms) |
| **Tiempo de respuesta** | | 1 tren de pulsos |

## Especificaciones Generales

| | |
|---|---|
| **Retardo desconex. salida** al perder la portadora Dupline | ≤ 20 ms |
| **Retardo a la conexión** | Típ. 2 s |
| **Indicación para** | |
| Alimentación conectada | LED, verde |
| Portadora Dupline | LED, amarillo |
| Salida conectada | LED, rojo (uno por salida) |
| **Entorno** | |
| Grado de protección | IP 20 |
| Grado de contaminación | 3 (IEC 60664) |
| Temperatura de trabajo | -20° a +50°C (-4° a +122°F) |
| Temp. almacenamiento | -50° a +85°C (-58° a +185°F) |
| **Humedad** (sin condensación) | 20 a 80% |
| **Resistencia mecánica** | |
| Choque | 15 G (11 ms) |
| Vibración | 2 G (6 a 55 Hz) |
| **Dimensiones** | |
| **Material** (véase “Información Técnica”) | Caja H8 |
| **Peso** | 800 g |

## Modo de Operación

Receptor de 8 canales con 8 salidas de relé de contacto normalmente abierto. Cada salida puede codificarse individualmente con el GAP 1605. Para más información véase la correspondiente hoja de datos técnicos.

Las salidas están normalmente desconectadas. Cuando se activa un transmisor codificado en el canal seleccionado, la salida conecta y permanece así hasta que se desactiva el canal correspondiente.
Debido al ajuste por defecto del módulo, si se pierde la portadora Dupline desconectan **todas** las salidas.

**Asignación de salidas:**

| **Conexiones de salida** |
|---|
| Salida 1: terminales 29 y 30 |
| Salida 2: terminales 31 y 32 |
| Salida 3: terminales 33 y 34 |
| Salida 4: terminales 35 y 36 |
| Salida 5: terminales 9 y 10 |
| Salida 6: terminales 11 y 12 |
| Salida 7: terminales 13 y 14 |
| Salida 8: terminales 15 y 16 |

## Diagrama de Operación

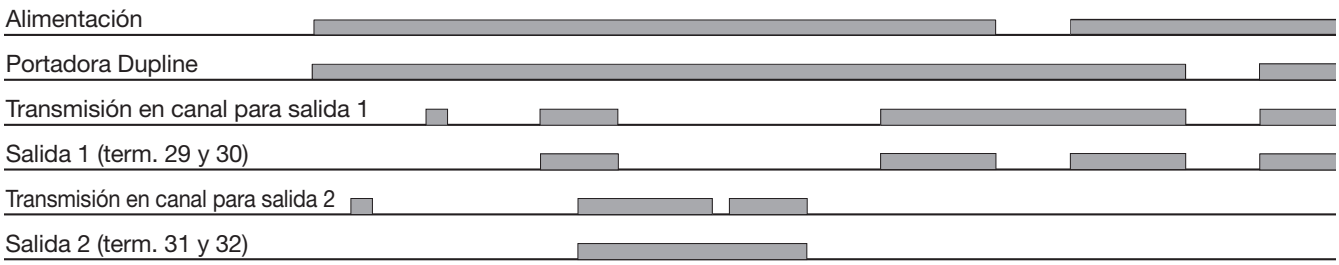


## Diagrama de Conexiones

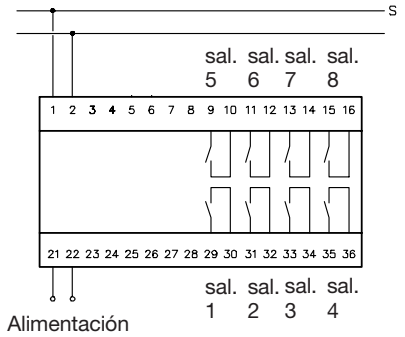


S: Cable de señal Dupline

## Dimensiones (mm)

Caja H8

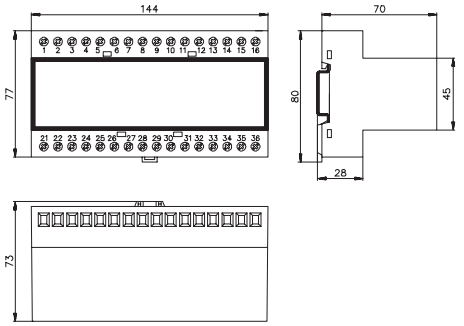


## Accesorios

Carril DIN FMD 411

Para más información véase "Accesorios".



Especificaciones sujetas a cambios sin previo aviso (09.10.2007)
Dupline®, Marca Registrada del Grupo CARLO GAVAZZI