Sensores magnéticos de proximidad
Caja cilíndrica
Modelos FSM

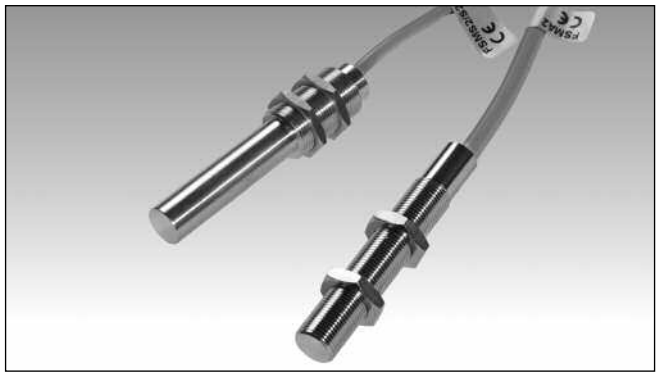

- **Caja cilíndrica, cuerpo de latón o latón niquelado**
- **M12 o M16**
- **Funciones de salida: NA o CO**
- **Conmutación frontal**

Descripción del producto

Los sensores de la serie FSM están disponibles en distintas versiones con cuerpo de latón o latón niquelado, diferentes tamaños y contactos de salida y se pueden montar directamente sobre soportes ferromagnéticos. De esta manera puede darse una reducción de la distancia de operación debido a la pérdida del campo magnético. El modelo FSMA7 dispone de un LED para indicar el estado de la función de salida, mientras que el modelo FSMS2S2AT puede soportar temperaturas de hasta 150 °C.

Código de pedido

FSM S 2 S2 AT

Tipo
Funciones de salida
Tipo de contacto reed
Versión especial
Aplicaciones especiales

Selección del modelo

Diámetro de la caja	Conexión	Funciones de salida	Código de pedido
M12	Cable PVC, L = 2m	NO	**FSM A 2**
M12	Cable de silicona, L = 2m	NO	**FSM A 7**
M12	Cable PVC, L = 2m	CO	**FSM S 2**
M16	Cable de silicona, L = 0.5m	CO	**FSM S 2 S2 AT**

Los diámetros se especifican en milímetros (mm)

Especificaciones de salida

Salida	
FSMA2, FSMA7	NA
FSMS2, FSMS2S2AT	Conmutada
Características de los contactos	
Tensión máx. de conmut.	
FSMA2	250 VCA
FSMA7	24 VCC
FSMS2, FSMS2S2AT	230 VCA
Intensidad máx. de conmut.	
FSMA2	3 A
FSMA7	50 mA
FSMS2	1 A
FSMS2S2AT	0,5 A
Potencia máx. de conmut.	
FSMA2	100 VA
FSMA7	insignificante
FSMS2	60 VA
FSMS2S2AT	30 VA

Especificaciones generales

Distancia de operación	Ver tabla "Distancia de operación"
Unidad magnética adecuada	Ver tabla "Distancia de operación"
Temperatura de funcionamiento	
FSMA2, FSMA7, FSMS2,	-25 a +75 °C
FSMS2S2AT	-20 a +150°C
Grado de protección	IP 67
Caja	
Diámetro	
FSMA2, FSMA7, FSMS2	M12 x 1
FSMS2S2AT	M16 x 1
Material	
FSMA2, FSMA7, FSMS2	Latón niquelado
FSMS2S2AT	Latón
Marca CE	Sí

CARLO GAVAZZI

Distancia de operación

Unidad Magnética	CL10	CL11	CL18	CL20S1	CL20S3	CL23	CL31
FSMA2	-	16	2	14	13	11	19
FSMS2	-	9	-	-	-	-	-
FSMA7*	-	-	-	-	-	-	-
FSMS2S2AT	-	-	-	≥ 5	8	-	-

Las distancias se especifican en milímetros (mm)
xx: distancia de operación (para todas las funciones de salida).
***** ≥7 mm con unidad magnética de Neodimio REN 35, 5x5x1,5 mm montada sobre hierro (código de pedido: CL5X5X15)

Diagramas de conexiones

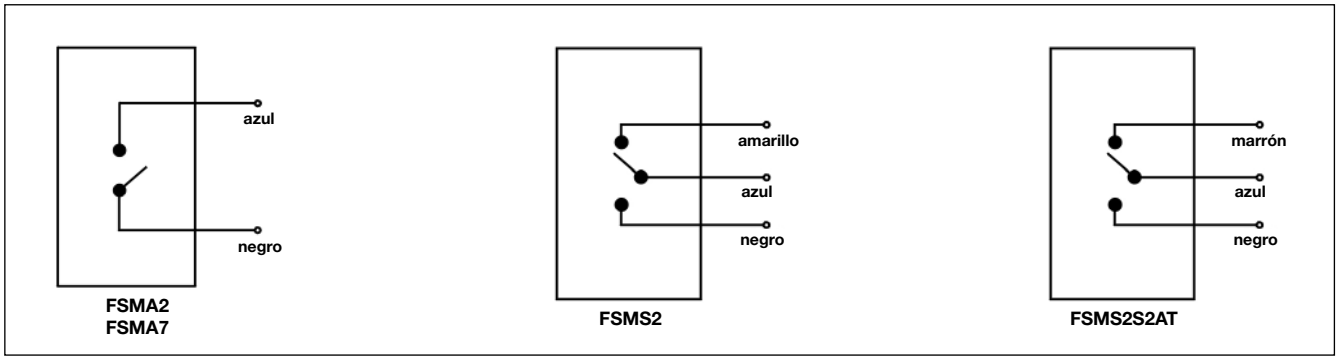
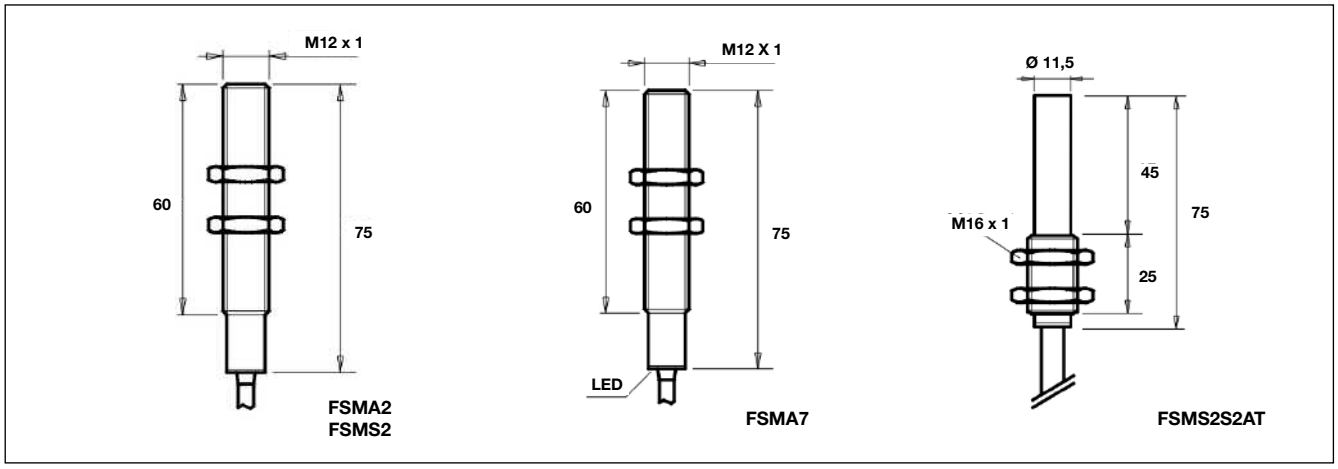
Dimensiones