RHS5840D

Zubehör: Kühlkörper

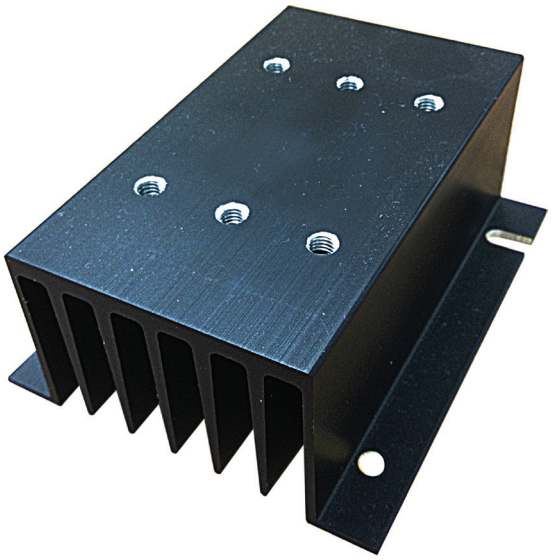

Hauptmerkmale

- Wärmewiderstand 1.8°C/W
- Geeignet für die Befestigung von 3 x Einphasen-Halbleiterrelais
- Befestigung auf Platte
- Abmessungen B x H x T: 81 x 100 x 40 mm
- RoHS-kompatibel

Beschreibung

Kühlkörper zur Befestigung von maximal 3 x Einphasen-Halbleiterrelais.
Die Endung H48 der Teilenummer des Halbleiterrelais bezeichnet einen werksseitig montierten Kühlkörper. Es gelten die Bedingungen. Wenden Sie sich für weitere Informationen bitte an Ihren Händler.

Struktur

Einphasen-Halbleiterrelais

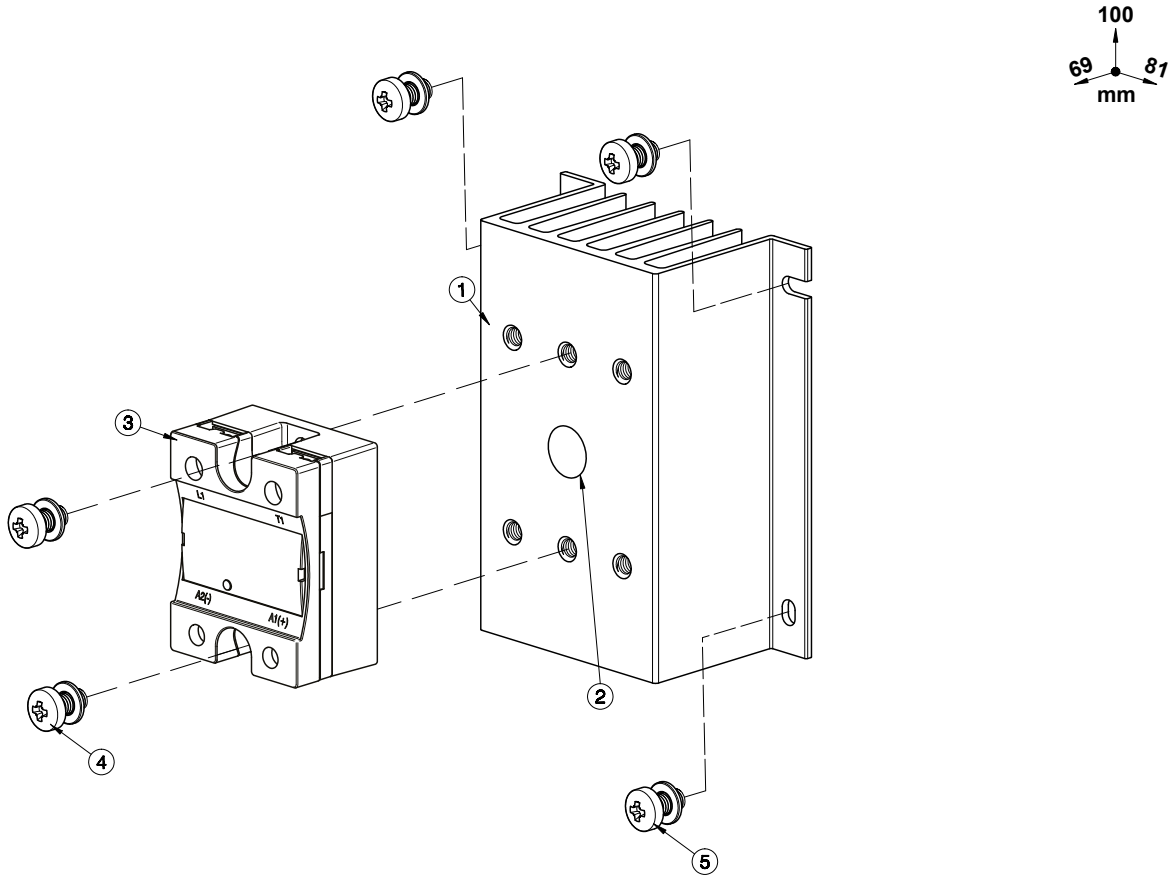

Element	Komponente	Qty	RHS5840D
1	RHS5840D Kühlkörper	1	Mitgeliefert
2	Wärmeleitpaste oder -folie	1	Nicht mitgeliefert
3	Einphasen-Halbleiterrelais 45x59 mm	1	Nicht mitgeliefert
4	M5x10mm PZ2 + Scheibe	2	Nicht mitgeliefert
5	Befestigung auf Platte Screws Ø4mm max.	4	Nicht mitgeliefert

Hinweis:
* 73mm für RK..C, 84mm für RK..P (mit Stecker).
Abmessungen einschließlich Halbleiterrelais.

RGS1 18mm Modul

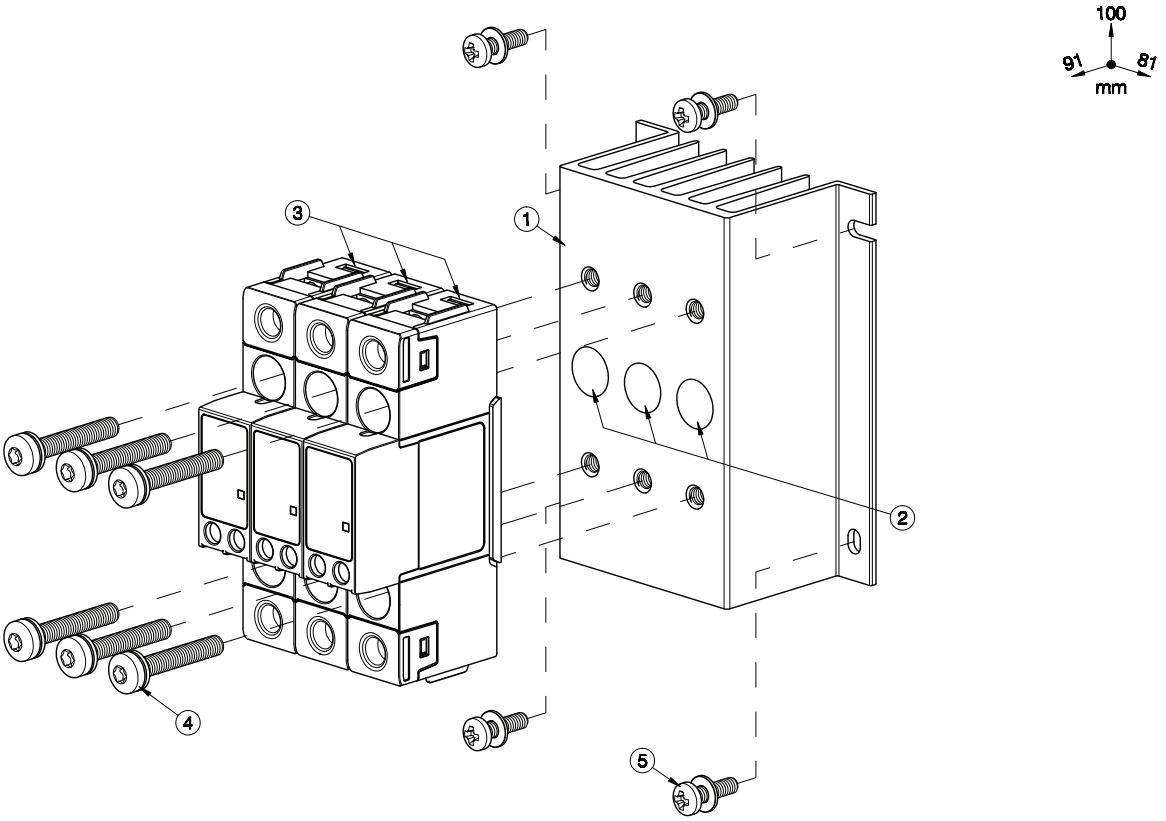

Element	Komponente	Qty	RHS5840D
1	RHS5840D Kühlkörper	1	Mitgeliefert
2	Wärmeleitpaste oder -folie	1	Nicht mitgeliefert
3	Halbleiterrelais RGS1 18 x 90 mm (max.)	3	Nicht mitgeliefert
4	M5x30mm Torx T20 + Scheibe (pro Halbleiterrelais)	2	Nicht mitgeliefert
5	Befestigung auf Platte Screws Ø4mm max.	4	Nicht mitgeliefert

Hinweis:
Abmessungen einschließlich Halbleiterrelais.

RGS1 22.5mm Modul

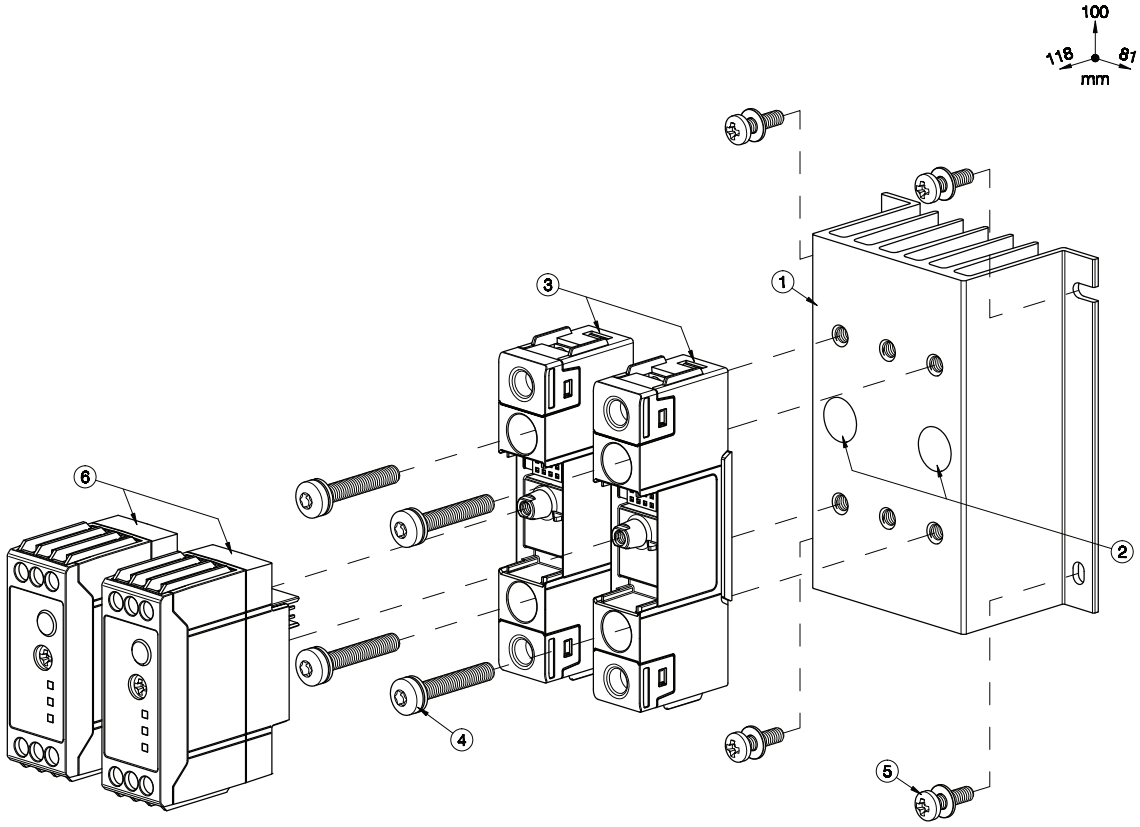

Element	Komponente	Qty	RHS5840D
1	RHS5840D Kühlkörper	1	Mitgeliefert
2	Wärmeleitpaste oder -folie	1	Nicht mitgeliefert
3	Leistungsmodul RGS1 18 x 90 mm(max.)	2	Nicht mitgeliefert
4	M5x30mm Torx T20 + Scheibe (pro Halbleiterrelais)	2	Nicht mitgeliefert
5	Befestigung auf Platte Screws Ø4mm max.	4	Nicht mitgeliefert
6	Steuermodul RGS1S 22,5 x 65mm (max.)	2	Nicht mitgeliefert

Hinweis:
Abmessungen einschließlich Halbleiterrelais.
Wenn nur 1 Halbleiterrelais verwendet wird, muss dieses in der Mitte des Kühlkörpers befestigt werden.

RGS1 35mm Modul

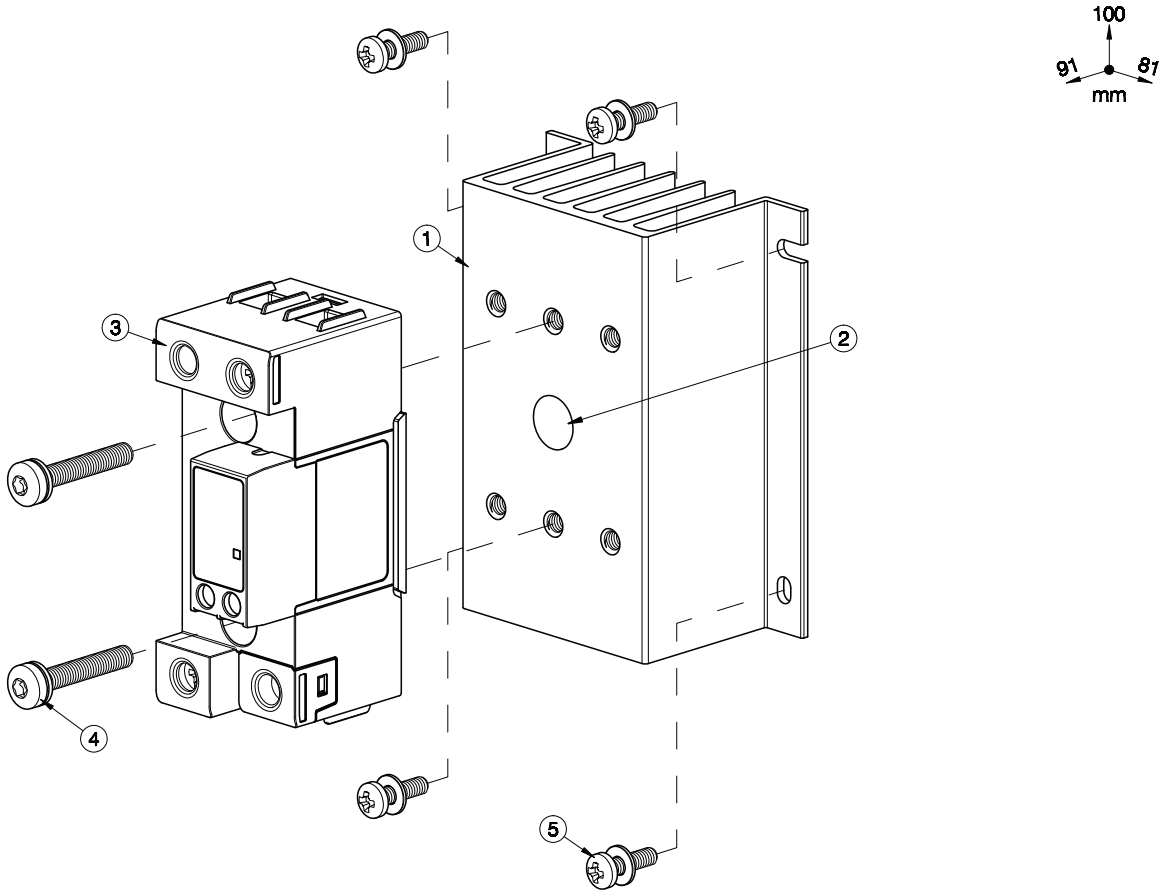

Element	Komponente	Qty	RHS5840D
1	RHS5840D Kühlkörper	1	Mitgeliefert
2	Wärmeleitpaste oder -folie	1	Nicht mitgeliefert
3	RGS1 oder RGS1S SSR 36x90mm	1	Nicht mitgeliefert
4	M5x30mm Torx T20 + Scheibe	2	Nicht mitgeliefert
5	Befestigung auf Platte Screws Ø4mm max.	4	Nicht mitgeliefert

Hinweis:
Abmessungen einschließlich Halbleiterrelais.

RGS1P 35mm Modul

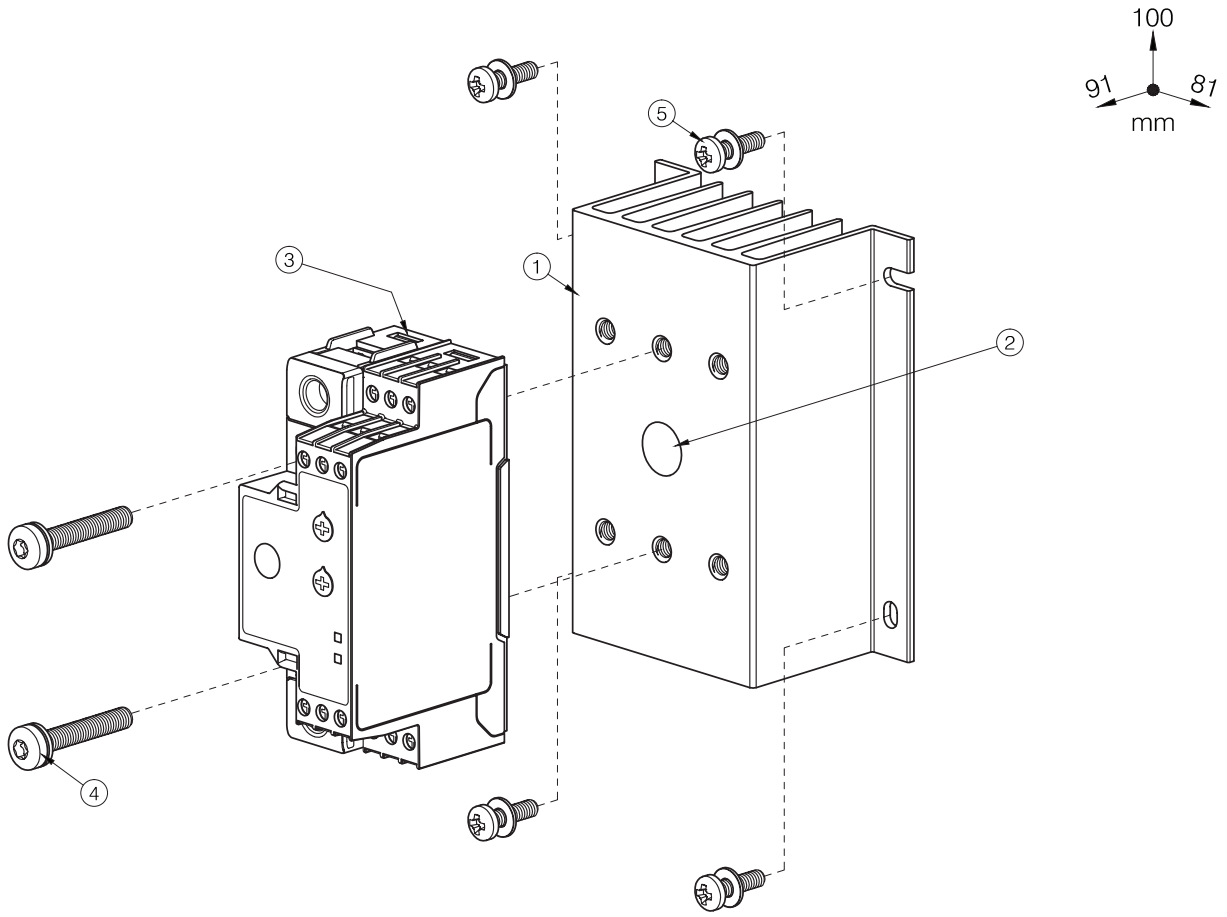

Element	Komponente	Qty	RHS5840D
1	RHS5840D Kühlkörper	1	Mitgeliefert
2	Wärmeleitpaste oder -folie	1	Nicht mitgeliefert
3	RGS1P Halbleiterrelais 35x90mm	1	Nicht mitgeliefert
4	M5x30mm Torx T20 + Scheibe	2	Nicht mitgeliefert
5	Befestigung auf Platte Screws Ø4mm max.	4	Nicht mitgeliefert

Hinweis:
Abmessungen einschließlich Halbleiterrelais.

Merkmale

Allgemeines

max. Anzugsmoment Halbleiterrelais	1.5Nm (13.3 lb-in)
Gewicht (ohne Halbleiterrelais)	ca. 225g
Material	Aluminium
Oberflächenbeschichtung	Schwarz eloxiert
Montage eines Lüfters	Nicht möglich

Thermische Widerstandskurve

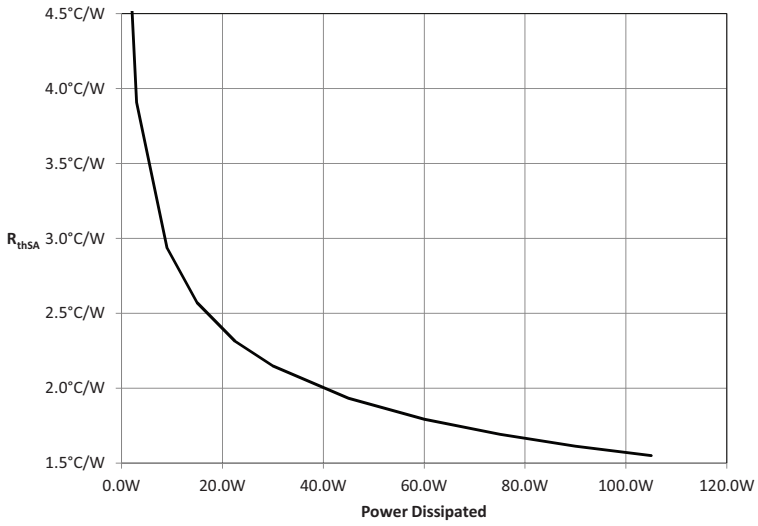

Montageposition

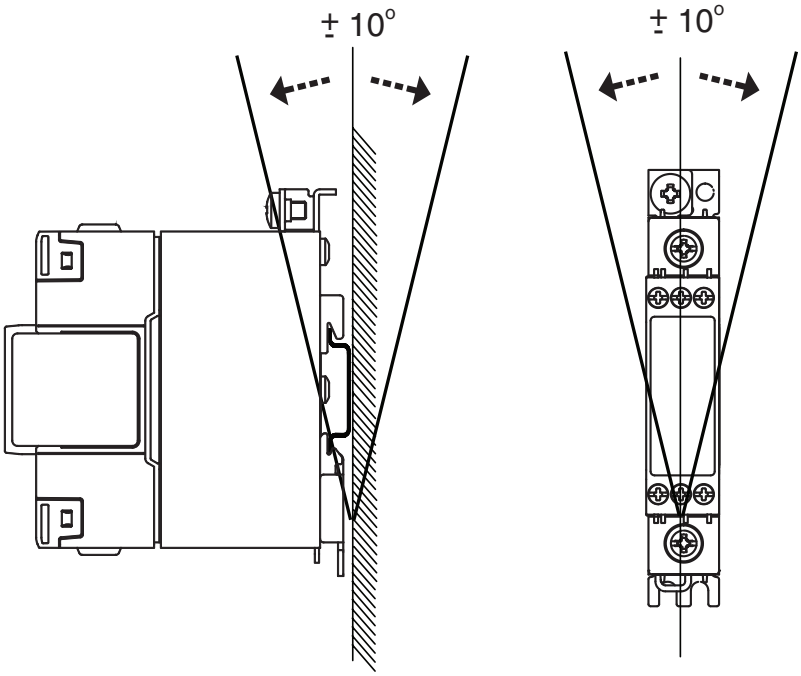

Installation

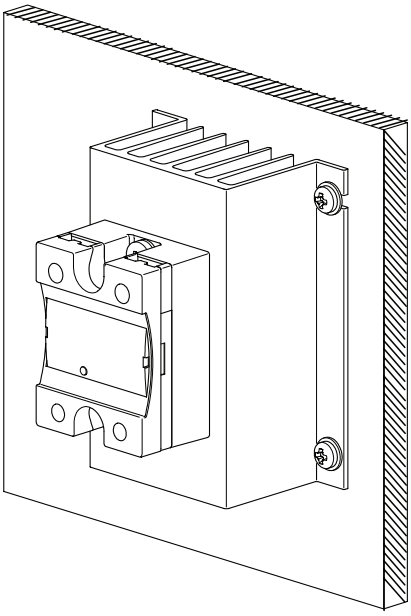

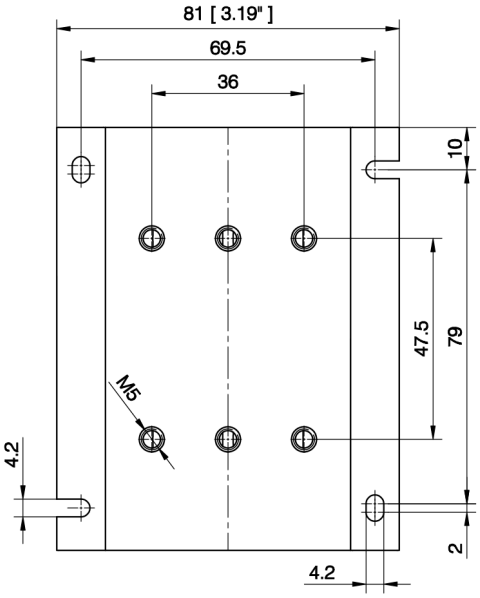

Alle Maße in mm
Abbildungen sind nur als Beispiel.

Empfohlener maximaler Nennstrom (pro Halbleiterrelais)

1. Die folgenden Empfehlungen sind nur gültig, wenn die Montage (Halbleiterrelais + Kühlkörper) gemäß Montageanleitung durchgeführt wird, soweit nichts anderes angegeben ist.
2. Die angegebenen Werte gelten für ein einpoliges Halbleiterrelais. Unter www.productselection.net finden Sie mit dem Online-Auswahltool die verschiedenen Lastströme, Umgebungstemperaturen und Auswahlmöglichkeiten für mehrere Geräte an einem Kühlkörper.
3. Diese Empfehlungen gelten nur mit dem angegebenen thermischen Schnittstellenmaterial von Carlo Gavazzi zwischen Halbleiterrelais und Kühlkörper. Falls anderes thermisches Schnittstellenmaterial verwendet wird, können diese Empfehlungen ihre Gültigkeit verlieren.

Vorfixierte Phasenwechselpaste

1x 2-pole SSR	Umgebungstemperatur							
	°C °F	20 68	30 86	40 104	50 122	60 140	70 158	80 176
RK 2.. (Pro Pol)	**50**	27.5	24	21	18	15	11.5	8.5
	51	29.5	26	22.5	19	15.5	12.5	9
	75	33	29	25	21	17	13.5	9.5

Wärmeleitpaste, HTS02S

1x 1-phase SSR	Umgebungstemperatur							
	°C °F	20 68	30 86	40 104	50 122	60 140	70 158	80 176
RA..L RA..T	**10**	10	10	10	10	10	8	-
	25	21.5	20	17.5	15	12.5	8	-
RA..	**25**	25	24.5	21	17.5	14	10.5	-
	50	33.5	31	26.5	22	17.5	13	-
	90	41	38.5	32.5	27	21	15.5	-
	110	45.5	42.5	36	29.5	23	17	-
RA60..	**50**	33	31	27	22.5	18	13.5	-
RA2A.. (per pole)	**25**	21	19.5	16	12.5	9.5	6.5	-
	40	23.5	21.5	17.5	14	10	6.5	-
	25M	21	19.5	16	12.5	9.5	6.5	-
	40M	23.5	21.5	17.5	13.5	10	6.5	-
RS1A..	**10**	10	10	9.5	8	6	4.5	-
	25	25	25	25	20.5	15.5	10.5	-
	40	36.5	33.5	28	22.5	16.5	11	-
RS1A..E	**25**	17.5	16.5	14.5	12.5	10	8	-
	40	20	19	16.5	14	11.5	9	-
RM1A.. RM1B.. RM1C..	**25**	25	25	25	20.5	15.5	10.5	-
	50	36.5	33.5	28	22.5	16.5	11	-
	75	43.5	40	33	26	19.5	13	-
	100	47	43.5	35.5	28	21	14	-
RM1A60.. RM1B60.. RM1C60.. RM1E60..	**50**	37	34	28.5	23	17.5	12	-
RAM1A.. RAM1B.. RM1E..	**25**	25	25	25	20.5	15.5	10.5	6
	50	36.5	33.5	28	22.5	16.5	11	6
	75	43.5	40	33	26	19.5	13	7
	100	43.5	40	33	26	19.5	13	7
	125	47	43.5	35.5	28	21	14	7.5
RM1D060	**10**	10	10	10	10	10	10	7.5
	20	20	20	20	20	20	15	7.5
	50	50	50	48.5	41.5	34	24.5	12
	100	87.5	83	73	62.5	50.5	36.5	18
RM1D200	**20**	20	20	19.5	17.5	15.5	13	10.5
	50	40	38.5	35	31.5	28	23	18
RM1D500	**10**	10	10	10	10	10	9	7

Wärmeleitpaste, HTS02S

1x 1-phase SSR	Umgebungstemperatur							
	°C °F	**20 68**	**30 86**	**40 104**	**50 122**	**60 140**	**70 158**	**80 176**
RGS1..E RGS1P..E*	**25**	25	25	25	25	22.5	18.5	14.5
	50	42	39.5	35	30.5	26	21	16.5
	51	41	39	34.5	30.5	26	21.5	17
	75	46.5	44	38.5	33.5	28.5	23	18
	90 91 92	49.5	46.5	41	35.5	30	24.5	19
RGS1..U	**20**	20	20	20	20	20	18.5	14.5
	30	30	30	30	30	26	21	16.5
RGS1S..E	**20**	23	23	23	23	22.5	18.5	-
	30	30	30	30	30	26	21	-
	31	30	30	30	30	30	24.5	-
	92	49.5	46.5	41	35.5	30	24.5	-
RGS1S..U	**61**	49.5	46.5	41	35.5	30	24.5	-
RGS1D..	**15**	15	15	15	15	15	12.5	10
	25	23	22	20	17.5	15	12.5	10

* max. 70 °C / 158 °F für RGS1P..E

Wärmeleitpaste KK071CUT für Einphasen-Halbleiterrelais, RGHT für Halbleiterrelais Typ RG

1x 1-phase SSR	Umgebungstemperatur							
	°C °F	20 68	30 86	40 104	50 122	60 140	70 158	80 176
RA..L RA..T	**10**	10	10	10	10	10	8	-
	25	19.5	18.5	16	14	11.5	8	-
RA..	**25**	24.5	23	20	16.5	13.5	10	-
	50	31	29	24.5	20.5	16	12	-
	90	37	34.5	29.5	24.5	19	14	-
	110	40.5	38	32	26.5	21	15.5	-
RA60..	**50**	31	29	25	21.0	16.5	12.5	-
RA2A.. (per pole)	**25**	20.5	19.5	16.5	13	9.5	6.5	-
	40	23	21.5	18	14	10.5	7	-
	25M	20.5	19.5	16.5	13	9.5	6.5	-
	40M	23	22	18	14	10.5	7	-
RS1A..	**10**	10	10	9	7.5	6	4	-
	25	25	25	23	18.5	14	9.5	-
	40	32.5	30	25	20	15	10	-
RS1A..E	**25**	16	15	13	11.5	9.5	7.5	-
	40	18	17	15	12.5	10.5	8.5	-
RM1A.. RM1B.. RM1C..	**25**	25	25	23	18.5	14	9.5	-
	50	32.5	30	25	20	15	10	-
	75	37.5	34.5	29	23	17.5	11.5	-
	100	40.5	37.5	31	24.5	18.5	12.5	-
RM1A60.. RM1B60.. RM1C60.. RM1E60..	**50**	33	30.5	25.5	20.5	15.5	10.5	-
RAM1A.. RAM1B.. RM1E..	**25**	25	25	23	18.5	14	9.5	5.5
	50	32.5	30	25	20	15	10	5.5
	75	37.5	34.5	29	23	17.5	11.5	6.5
	100	37.5	34.5	29	23	17.5	11.5	6.5
	125	40.5	37.5	31	24.5	18.5	12.5	7
RM1D060	**10**	10	10	10	10	10	10	7.5
	20	20	20	20	20	20	14.5	7.5
	50	50	50	46	40	32.5	23.5	12
	100	82	78	69	59	48	35	17.5
RM1D200	**20**	20	20	18.5	16.5	14.5	12.5	10
	50	37	36	33	29.5	26	22.5	18
RM1D500	**10**	10	10	10	10	10	8.5	7

Wärmeleitpaste KK071CUT für Einphasen-Halbleiterrelais, RGHT für Halbleiterrelais Typ RG

1x 1-phase SSR	Umgebungstemperatur							
	°C °F	**20 68**	**30 86**	**40 104**	**50 122**	**60 140**	**70 158**	**80 176**
RGS1..E RGS1P..E*	**25**	25	25	25	22.5	19	16	12.5
	50	35	33.5	29.5	25.5	22	18	14
	51	35	33	29.5	26	22	18.5	14.5
	75	39.5	37.5	33	28.5	24.5	20	15.5
	90 91 92	42	39.5	35	30.5	26	21	16.5
RGS1..U	**20**	20	20	20	20	19	16	12.5
	30	30	30	29.5	25.5	22	18	14
RGS1S..E	**20**	23	23	23	22.5	19	16	-
	30	30	30	29.5	25.5	22	18	-
	31	30	30	30	30	26	21	-
	92	42	39.5	35	30.5	26	21	-
RGS1S..U	**61**	42	39.5	35	30.5	26	21	-
RGS1D..	**15**	15	15	15	15	15	12.5	10
	25	18.5	22	20	17.5	15	12.5	10

* max. 70 °C / 158 °F für RGS1P..E

Referenzen

Mit CARLO GAVAZZI kompatible Komponenten

Zweck	Name/Code der Komponente	Hinweise
Wärmeleitpads	KK071CUT	50 Stck. pro Karton, Geeignet für Einphasen-Halbleiterrelais
	RGHT	10 Stck. pro Karton, Geeignet für Halbleiterrelais RG
Wärmeleitpaste	HTS02S	Wärmeleitpaste auf Silikonbasis mit 2.38 ml-Beutel
Schraubensätze	SRWKITM5X10MM	20 Stck. pro Karton
	SRWKITM5X30MM	20 Stck. pro Karton

Weitere Dokumente

Informationen	Wo finden Sie es
Online-Tool zur Kühlkörperauswahl	https://gavazziautomation.com/nsc/DE/DE/solid_state_relays
Zubehör	http://gavazziautomation.com/images/PIM/DATASHEET/DEU/SSR_Accessories.pdf

Bestellcode

RHS5840D

COPYRIGHT ©2020
Der Inhalt kann geändert werden. PDF-Download: http://gavazziautomation.com