Sensores Magnéticos de Seguridad
Unidades Magnéticas
Modelos CLS

- **Imanes con codificación**
- **Forma rectangular en plástico (CLS, CLSD88PM0)**
- **Forma cilíndrica en plástico (CLSA2, CLSA3, CLSA25PC0)**
- **Forma cilíndrica en metal (CLSA2M)**

Descripción del Producto

La serie de unidades magnéticas CLS con codificación incluye imanes cilíndricos y rectangular para utilizar con los sensores magnéticos de seguridad SMS. También disponibles en metal (CLSA2M).

Código de Pedido

CLS A2 M

Unidad magnética de seguridad
Caja
Material de la caja

Selección del Modelo

Forma	Dimensiones	Material de la caja	Código (CE)	Código (CE, UL)
Rectangular	88 x 25 x 13 mm	Plástico	**CLS**	**CLS D88 P M0**
Cilíndrico	Ø 25.1 x 9.3 mm	Plástico	**CLS A2**	**CLS A25 P C0**
Cilíndrico	Ø 25.1 x 9.3 mm	Acero inoxidable	**CLS A2 M**	
Cilíndrico	Ø 30.0 x 16.0 mm	Plástico	**CLS A3**	

Especificaciones Generales

Caja	
Dimensiones	
CLS, CLSD88PM0	88 x 25 x 13 mm
CLSA2, CLSA2M, CLSA25PC0	Ø 25.1 x 9.3 mm
CLSA3	Ø 30.0 x 16.0 mm
Material	
CLS, CLSAxxPxx	Plástico
CLSA2M	Acero inoxidable
Peso	
CLS, CLSD88PM0	Aprox. 35 g
CLSA2, CLSA25PC0	Aprox. 13 g
CLSA2M	Aprox. 25 g
CLSA3	Aprox. 18 g

Entorno	
Grado de protección	IP 67
Temperatura de trabajo	-25 a +70 °C
Temperatura almacenamiento	-25 a +70 °C
Homologaciones	
CLSD88PM0, CLSA25PC0	cULus listed (UL508)
Marca CE	Sí

Dimensiones

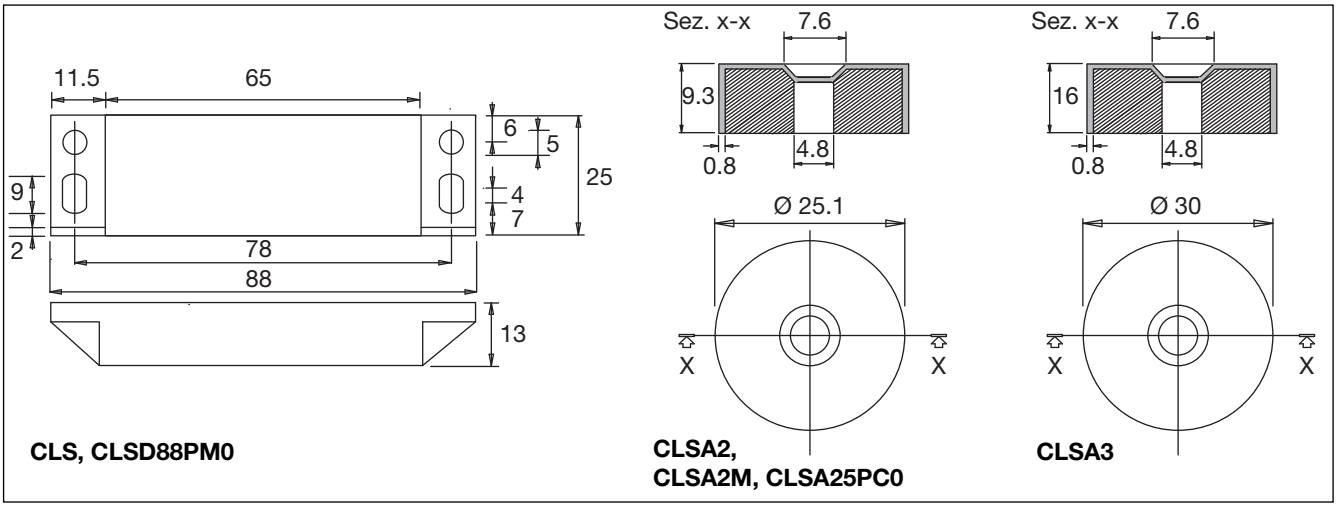

CLS, CLSD88PM0

CLSA2, CLSA2M, CLSA25PC0

CLSA3