Contattore ausiliario, 4NA, AC

Tipo	**DILER-40(380V50HZ,440V60HZ)**
Codice numerico	**051760**
Catalog No.	**XTRM10A40L**

Powering Business Worldwide

Programma di fornitura

Assortimento			Contattori miniaturizzati DILER
Applicazione			Contattore ausiliario
Descrizione			con contatti a guida forzata
Tipi di collegamento			Morsetti a vite
Corrente nominale d'impiego			
corrente convenzionale termica in aria libera, 3 poli, 50 - 60 Hz			
a giorno			
a 50 °C	$I_{th} = I_e$	A	10
AC-15			
220 V 230 V 240 V	I_e	A	6
380 V 400 V 415 V	I_e	A	3
Equipaggiamento contatti			
NA = norm. aperto			4 contatto NA
Simbolo circuitale			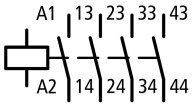
N° di identificazione/esecuzione delle combinazioni			
Numero di identificazione			40E150
utilizzo con			…DILE
Tensione di comando			380 V 50 Hz, 440 V 60 Hz
Tipo di corrente AC/DC			Comando in corrente alternata
Note			Organi di contatto secondo EN 50011. Identificazione del collegamento della bobina secondo EN 50005

Dati tecnici

Generalità

Conformità alle norme			IEC/EN 60947,VDE 0660, UL, CSA
Durata, meccanica			
Comando in corrente alternata	Manovre	x 10^6	10
Frequenza di manovra massima	Manovre/h		9000
Idoneità ai climi			Caldo umido, costante, secondo IEC 60068-2-78 Caldo umido, ciclico secondo IEC 60068-2-30
Temperatura ambiente			
a giorno		°C	-25 - +50
in custodia		°C	- 25 - 40
Posizione di montaggio			
Posizione di montaggio			facoltativa, tranne verticale con morsetti A1/A2 in basso
Posizione di montaggio			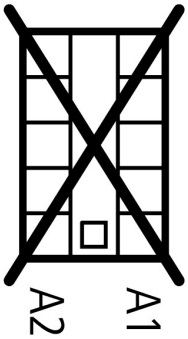
Resistenza agli urti (IEC/EN 60068-2-27)			

Urto sinusoidale 10 ms			
Apparecchio di base con modulo ausiliario		g	
NA		g	10
NC		g	8
Grado di protezione			IP20
Protezione contro i contatti accidentali in caso di azionamento frontale (EN 50274)			Protezione contro i contatti delle dita e del dorso della mano
Peso			
Comando in corrente alternata		kg	0.17
Sezioni di collegamento		mm^2	
Morsetti a vite			
Rigido		mm^2	1 x (0,75 - 2,5) 2 x (0.75 - 2,5)
Flessibile con puntalino		mm^2	1 x (0,75 - 1,5) 2 x (0.75 - 1.5)
Rigido o semirigido		AWG	18 - 14
Vite di collegamento			M3.5
Cacciavite Pozidriv		Grandezza	2
Cacciavite a taglio		mm	0.8 x 5.5 1 x 6
Max. forza di serraggio		Nm	1.2

Contatti relè

Guida forzata degli organi di contatto secondo EN 60947-5-1 Allegato L, incluso modulo contatti ausiliari			sì
Tensione nominale di tenuta ad impulso	U_{imp}	V AC	6000
Categoria di sovratensione/grado di inquinamento			III/3
Tensione nominale di isolamento	U_i	V AC	690
Tensione nominale di impiego	U_e	V AC	600
Sezionamento sicuro secondo EN 61140			
tra la bobina e i contatti		V AC	300
tra i contatti ausiliari		V AC	300
Corrente nominale d'impiego		A	
corrente convenzionale termica in aria libera, 3 poli, 50 - 60 Hz			
a giorno			
a 50 °C	$I_{th} = I_e$	A	10
AC-15			
220 V 230 V 240 V	I_e	A	6
380 V 400 V 415 V	I_e	A	3
500 V	I_e	A	1.5
DC			
Nota			Condizioni di inserzione e disinserzione secondo DC-13, L/R costanti secondo specifica.
DC-13 L/R $\leq$ 15 ms			
Contatti in serie:		A	
1	24 V	A	2.5
2	60 V	A	2.5
3	110 V	A	1.5
3	220 V	A	0.5
Sicurezza contro false manovre	Frequenza di guasto	λ	$<10^{-8}$, < un guasto su 100 milioni di manovre (con U_e = 24 V DC, U_{min} = 17 V, I_{min} = 5,4 mA)
Resistenza al corto circuito senza saldature			
Organo di protezione max.			
220 V 230 V 240 V		PKZM0	4
380 V 400 V 415 V		PKZM0	4
Protezione contro cortocircuiti fusibile max			
500 V		A gG/gL	6
500 V		A rapido	10
Perdita ohmiche a carico con I_{th}			

Comando in corrente alternata		W	0.2

Sistema elettromagnetico

Sicurezza di tensione			
Comando in AC			
Bobina monotensione 50 Hz e bobina a doppia tensione 50 Hz, 60 Hz	All'inserzione	x U_c	0.8 - 1.1
Bobina a doppia frequenza 50/60 Hz	All'inserzione	x U_c	0.85 - 1.1
Potenza assorbita			
Comando in corrente alternata			
Bobina monotensione 50 Hz e bobina a doppia tensione 50 Hz, 60 Hz	All'inserzione	VA	25
Bobina monotensione 50 Hz e bobina a doppia tensione 50 Hz, 60 Hz	Alla ritenuta	VA	4.6
Bobina monotensione 50 Hz e bobina a doppia tensione 50 Hz, 60 Hz	Alla ritenuta	W	1.3
Bobina a doppia frequenza 50/60 Hz a 50 Hz	All'inserzione	VA	25
Bobina a doppia frequenza ...V 50/60 Hz a 50 Hz	Alla ritenuta	VA	4.6
Bobina a doppia frequenza ...V 50/60 Hz a 50 Hz	Alla ritenuta	W	1.3
Bobina a doppia frequenza ...V 50/60 Hz a 60 Hz	Inserzione	VA	30 29
Bobina a doppia frequenza ...V 50/60 Hz a 60 Hz	Ritenuta	VA	5.4 3.9
Bobina a doppia frequenza ...V 50/60 Hz a 60 Hz	Ritenuta	W	1.6 1.1
Durata di inserzione		% durata di inserzione	100
Tempi di manovra con 100 % U_c (valori indicativi)			
Comando in corrente alternata tempi di chiusura		ms	14 - 21
Comando in corrente alternata contatto NA tempo di apertura		ms	8 - 18
Comando in corrente alternata con modulo contatti ausiliari tempo di chiusura max.		ms	45

Verifiche di progetto secondo IEC/EN 61439

Dati tecnici per verifiche di progetto			
Corrente nominale d'impiego per i dati relativi alla dissipazione	I_n	A	6
Dissipazione per polo, in funzione della corrente	P_{vid}	W	0.4
Dissipazione dell'apparecchio, in funzione della corrente	P_{vid}	W	0
Dissipazione statica, indipendente dalla corrente	P_{vs}	W	1.8
Potere di dissipazione	P_{ve}	W	0
Temperatura ambiente di servizio min.		°C	-25
Temperatura ambiente di servizio max.		°C	50
Verifiche di progetto IEC/EN 61439			
10.2 Idoneità di materiali e componenti			
10.2.2 Resistenza alla corrosione			I requisiti della norma di prodotto sono soddisfatti.
10.2.3.1 Resistenza dell'involucro al calore			I requisiti della norma di prodotto sono soddisfatti.
10.2.3.2 Resistenza dei materiali isolanti a livelli di calore normale			I requisiti della norma di prodotto sono soddisfatti.
10.2.3.3 Resistenza dei materiali isolanti a livelli di calore straordinari			I requisiti della norma di prodotto sono soddisfatti.
10.2.4 Resistenza all'irradiazione UV			I requisiti della norma di prodotto sono soddisfatti.
10.2.5 Sollevamento			Non pertinente dal momento che l'intero quadro elettrico deve essere valutato.
10.2.6 Prova d'urto			Non pertinente dal momento che l'intero quadro elettrico deve essere valutato.
10.2.7 Diciture			I requisiti della norma di prodotto sono soddisfatti.
10.3 Grado di protezione degli involucri			Non pertinente dal momento che l'intero quadro elettrico deve essere valutato.
10.4 Vie di dispersione aerea e superficiale			I requisiti della norma di prodotto sono soddisfatti.
10.5 Protezione contro scosse elettriche			Non pertinente dal momento che l'intero quadro elettrico deve essere valutato.
10.6 Montaggio incassato di apparecchi			Non pertinente dal momento che l'intero quadro elettrico deve essere valutato.
10.7 Circuiti interni e collegamenti			Rientra nella responsabilità del costruttore del quadro elettrico.
10.8 Collegamenti per conduttori introdotti dall'esterno			Rientra nella responsabilità del costruttore del quadro elettrico.
10.9 Caratteristiche d'isolamento			
10.9.2 Rigidità dielettrica a frequenza di rete			Rientra nella responsabilità del costruttore del quadro elettrico.
10.9.3 Tensione di tenuta a impulso			Rientra nella responsabilità del costruttore del quadro elettrico.

10.9.4 Verifica di involucri in materiale isolante			Rientra nella responsabilità del costruttore del quadro elettrico.
10.10 Riscaldamento			Il calcolo del surriscaldamento rientra nella responsabilità del costruttore del quadro elettrico. Eaton fornisce i dati relativi alla dissipazione delle apparecchiature.
10.11 Resistenza al corto circuito			Rientra nella responsabilità del costruttore del quadro elettrico. Rispettare i valori predefiniti delle apparecchiature.
10.12 EMC			Rientra nella responsabilità del costruttore del quadro elettrico. Rispettare i valori predefiniti delle apparecchiature.
10.13 Funzione meccanica			Per l'apparecchio i requisiti sono soddisfatti rispettando le indicazioni delle istruzioni per il montaggio (IL).

Dati tecnici secondo ETIM 6.0

Low-voltage industrial components (EG000017) / Contactor relay (EC000196)			
Rated control supply voltage Us at AC 50HZ		V	380 - 380
Rated control supply voltage Us at AC 60HZ		V	440 - 440
Rated control supply voltage Us at DC		V	0 - 0
Voltage type for actuating			AC
Rated operation current Ie , 400 V		A	3
Connection type auxiliary circuit			Screw connection
Mounting method			DIN-rail/screw
Interface			No
Number of auxiliary contacts as normally closed contact			0
Number of auxiliary contacts as normally open contact			4
Number of auxiliary contacts as normally closed contact, delayed switching			0
Number of auxiliary contacts as normally open contact, leading			0
With LED indication			No
Number of auxiliary contacts as change-over contact			0
Manual operation possible			No

Approvazioni

Product Standards			IEC/EN 60947-4-1; UL 508; CSA-C22.2 No. 14-05; CE marking
UL File No.			E29184
UL Category Control No.			NKCR
CSA File No.			012528
CSA Class No.			3211-03
North America Certification			UL listed, CSA certified
Specially designed for North America			No

Curve caratteristiche

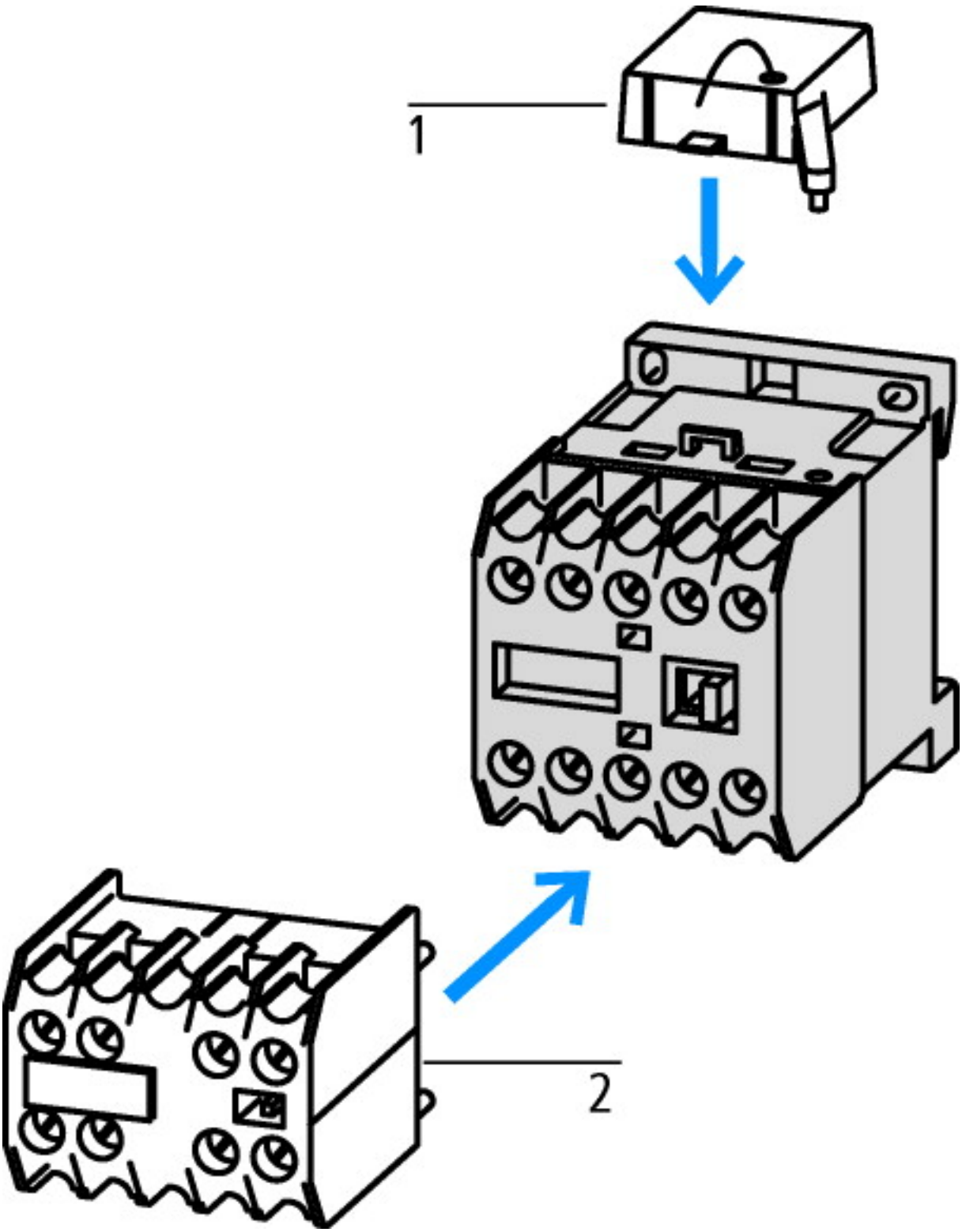

1: Circuito di protezione
2: Moduli contatti ausiliari

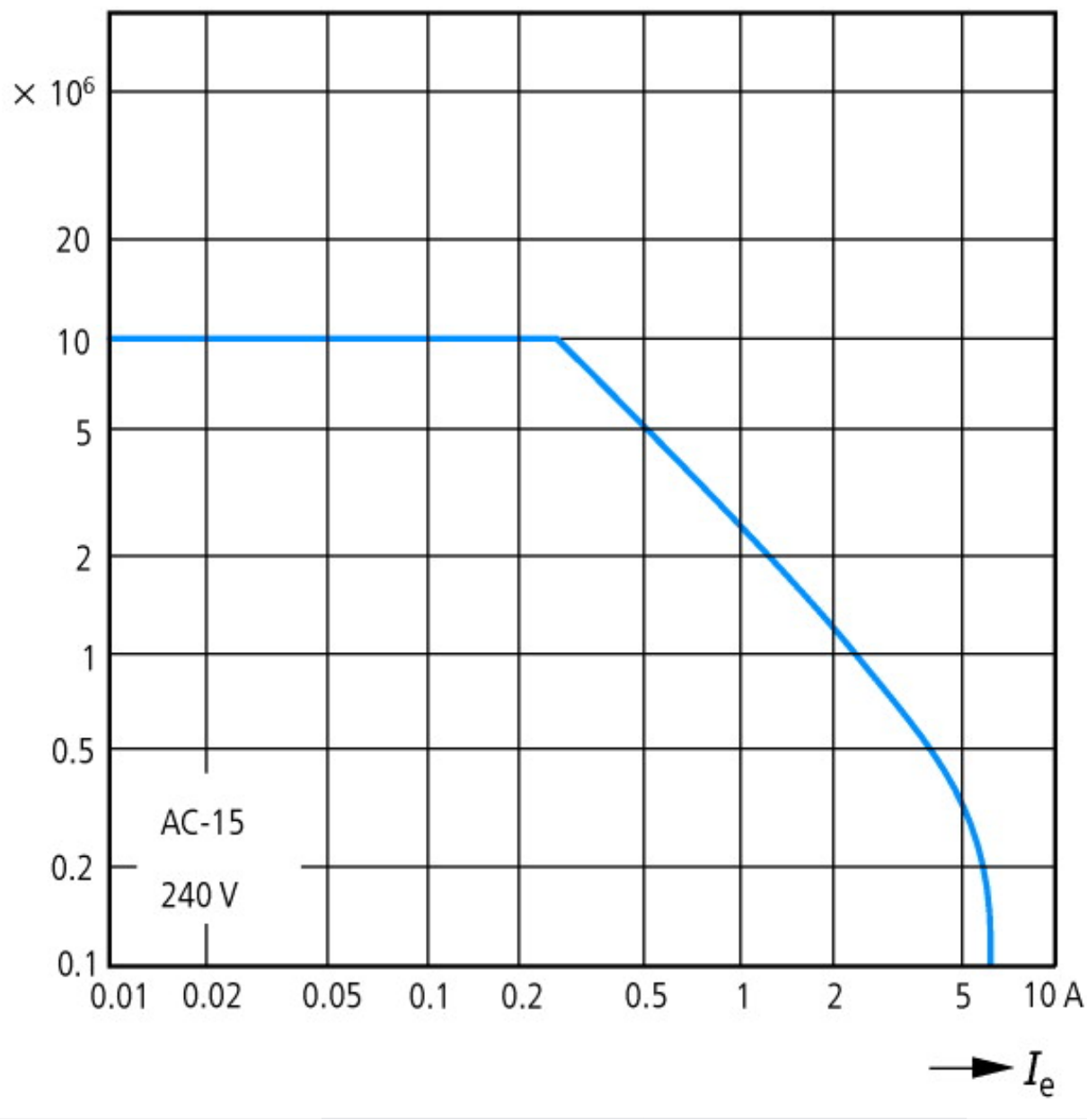

Durata apparecchio (manovre)
Ie = Corrente nominale d'impiego

Dimensioni

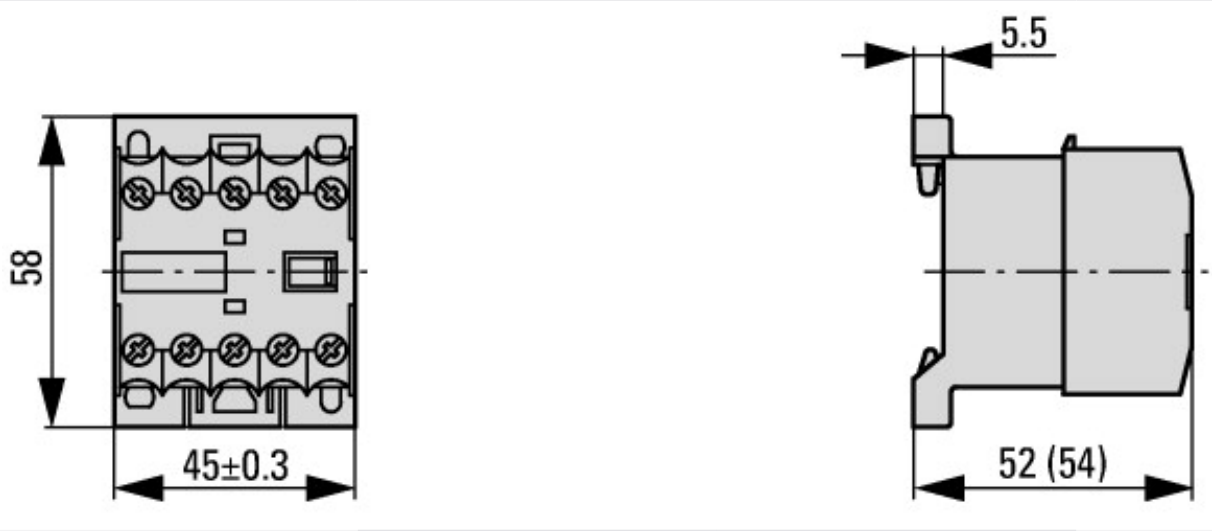

DILER-...
DILER-...-G(-C)

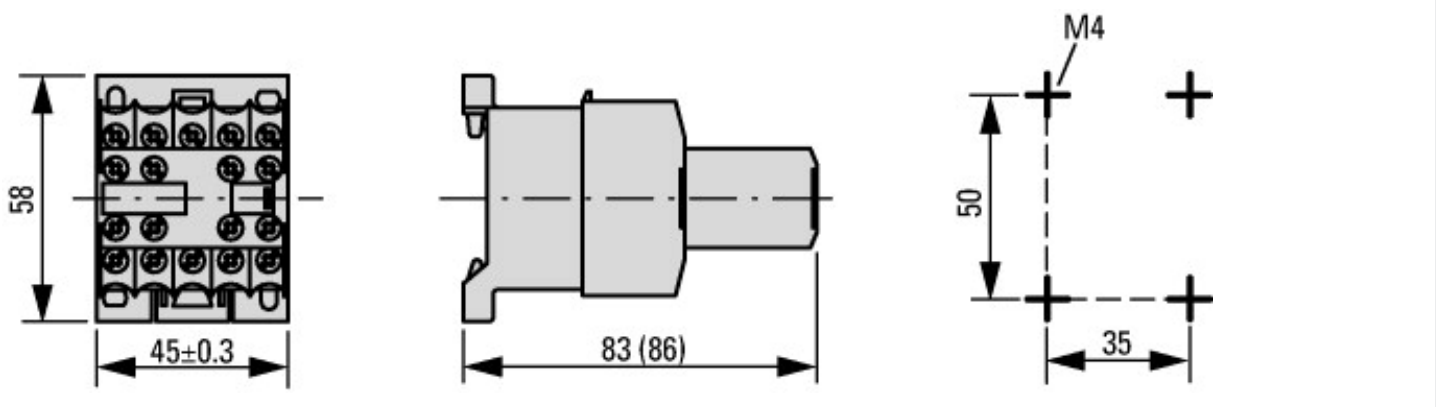

DILER-…(-C) + …DILE(-C)
DILER-…-G(-C) + …DILE(-C)

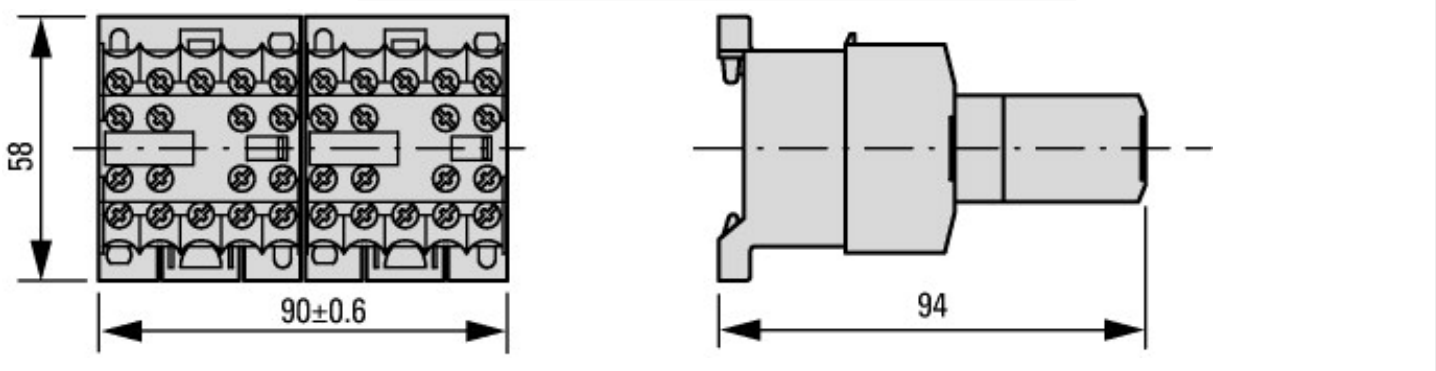

2DILE-… + MVDILE + …DILE
2DILE-…-G + MVDILE + …DILE

Ulteriori informazioni sul prodotto (link)

IL03407009Z (AWA2100-0882) Contattore miniaturizzato	
IL03407009Z (AWA2100-0882) Contattore miniaturizzato	ftp://ftp.moeller.net/DOCUMENTATION/AWA_INSTRUCTIONS/IL03407009Z2010_10.pdf
UL/CSA: dati di potenza approvati	http://de.ecat.moeller.net/flip-cat/?edition=HPLTEv1&startpage=5.84

© 09/2014 by Eaton Industries GmbH