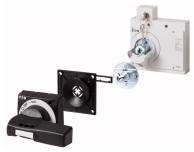

Türkupplungsdrehgriff, schwarz, +Schlüsselverriegelung, Baugrösse 3

Typ	**NZM3-XTVDKL**
Art.-Nr.	**172532**
Katalog Nr.	**NZM3-XTVDKL**

Lieferprogramm

Zubehör	Türkupplungsdrehgriff
Sortiment	Zusatzausrüstung
Norm/Zulassung	UL/CSA, IEC
Baugröße	NZM3
Beschreibung	Türkupplungsdrehgriff zur Betätigung des Schalters durch die geschlossene Schaltschranktür
Funktion	Standard, schwarz/grau
Schutzart	IP66 UL/CSA Type 4X, Type 12
Abschließbarkeit	abschließbar in 0-Stellung durch Zylinderschloss und Schlüssel abziehbar Zusätzlich möglich: abschließbar in 0-Stellung am Griff mit max. 3 Vorhängeschlössern mit Türverriegelung
Türverriegelung	mit Vorhängeschloss am Griff abgeschlossen in AUS und EIN nicht überlistbar modifizierbar in nicht abgeschlossen EIN von außen überlistbar mit Schraubendreher Tür zu öffnen in AUS, wenn nicht abgeschlossen
Projektierungsinformation	Außenwarnschild/Bezeichnungsschild einclipsbar komplett inklusive Drehantrieb und Kuppelteilen Verlängerungsachse zusätzlich erforderlich erhältlich in zwei Längen
verwendbar für	NZM3(-4), PN3(-4), N(S)3(-4)

Hinweise

Schalter auch 90° links/rechts liegend einbaubar, bei immer gleicher Grifflage.

Nicht kombinierbar mit:

- Fernantrieb
- Seitenwandeinbau
- Mechan. Verriegelung
- Blendrahmen

Daten für Bauartnachweis nach IEC/EN 61439

Bauartnachweis IEC/EN 61439	
10.2 Festigkeit von Werkstoffen und Teilen	
10.2.2 Korrosionsbeständigkeit	Anforderungen der Produktnorm sind erfüllt.
10.2.3.1 Wärmebeständigkeit von Umhüllung	Anforderungen der Produktnorm sind erfüllt.
10.2.3.2 Widerstandsfähigkeit Isolierstoffe gewöhnliche Wärme	Anforderungen der Produktnorm sind erfüllt.
10.2.3.3 Widerstandsfähigkeit Isolierstoffe außergewöhnliche Wärme	Anforderungen der Produktnorm sind erfüllt.
10.2.4 Beständigkeit gegen UV-Strahlung	Anforderungen der Produktnorm sind erfüllt.
10.2.5 Anheben	Nicht zutreffend, da die gesamte Schaltanlage bewertet werden muss.
10.2.6 Schlagprüfung	Nicht zutreffend, da die gesamte Schaltanlage bewertet werden muss.
10.2.7 Aufschriften	Anforderungen der Produktnorm sind erfüllt.
10.3 Schutzart von Umhüllungen	Nicht zutreffend, da die gesamte Schaltanlage bewertet werden muss.
10.4 Luft- und Kriechstrecken	Anforderungen der Produktnorm sind erfüllt.
10.5 Schutz gegen elektrischen Schlag	Nicht zutreffend, da die gesamte Schaltanlage bewertet werden muss.
10.6 Einbau von Betriebsmitteln	Nicht zutreffend, da die gesamte Schaltanlage bewertet werden muss.
10.7 Innere Stromkreise und Verbindungen	Liegt in der Verantwortung des Schaltanlagenbauers.
10.8 Anschlüsse für von außen eingeführte Leiter	Liegt in der Verantwortung des Schaltanlagenbauers.
10.9 Isolationseigenschaften	
10.9.2 Betriebsfrequente Spannungsfestigkeit	Liegt in der Verantwortung des Schaltanlagenbauers.
10.9.3 Stoßspannungsfestigkeit	Liegt in der Verantwortung des Schaltanlagenbauers.
10.9.4 Prüfung von Umhüllungen aus Isolierstoff	Liegt in der Verantwortung des Schaltanlagenbauers.
10.10 Erwärmung	Erwärmungsberechnung liegt in der Verantwortung des Schaltanlagenbauers. Eaton liefert die Daten zur Verlustleistung der Geräte.
10.11 Kurzschlussfestigkeit	Liegt in der Verantwortung des Schaltanlagenbauers. Die Vorgaben der Schaltgeräte sind einzuhalten.

10.12 Elektromagnetische Verträglichkeit			Liegt in der Verantwortung des Schaltanlagenbauers. Die Vorgaben der Schaltgeräte sind einzuhalten.
10.13 Mechanische Funktion			Für das Gerät sind die Anforderungen erfüllt, sofern Angaben der Montageanweisung (IL) beachtet werden.

Technische Daten nach ETIM 6.0

Niederspannungsschaltgeräte (EG000017) / Handgriff für Schaltgeräte (EC000229)			
Elektro-, Automatisierungs- und Prozessleittechnik / Niederspannungs-Schalttechnik / Leistungsschalter, Leistungstrennschalter (NS) / Handgriff für Schaltgeräte (ecl@ss8.1-27-37-04-14 [AKF012011])			
Abschließbar			ja
Farbe			schwarz
Geeignet für NOT-AUS			nein
Mit Achse			nein
Geeignet für Leistungsschalter			ja
Geeignet für Lasttrennschalter			ja

Abmessungen

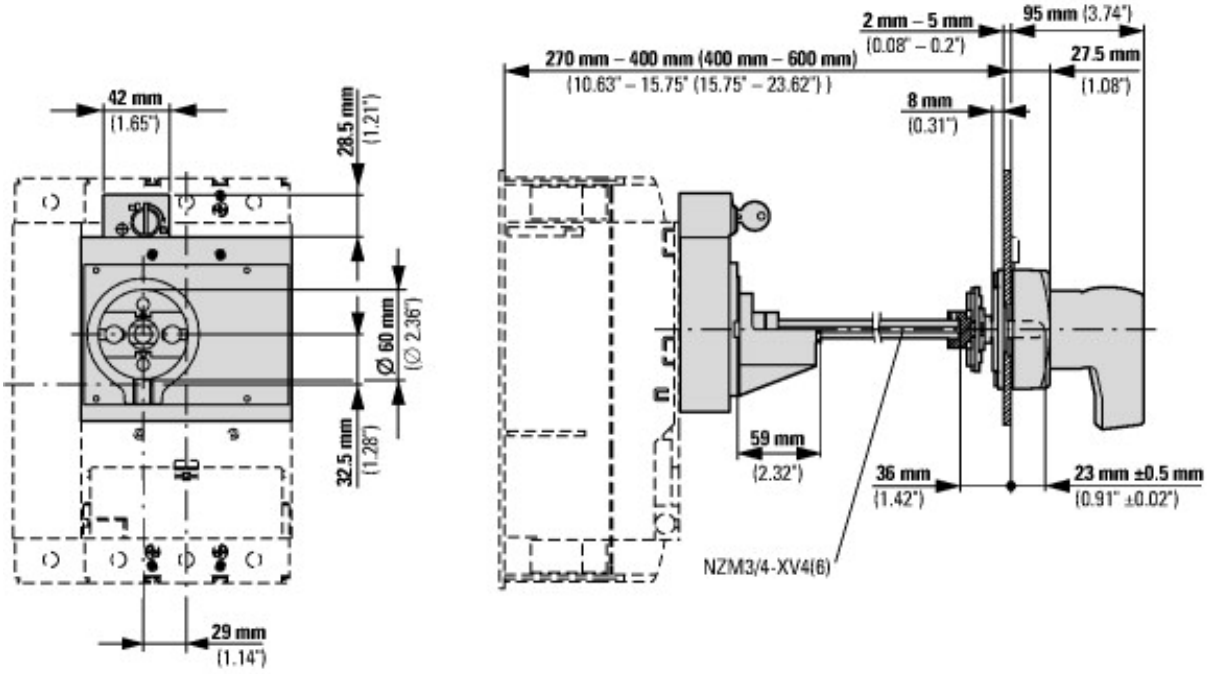

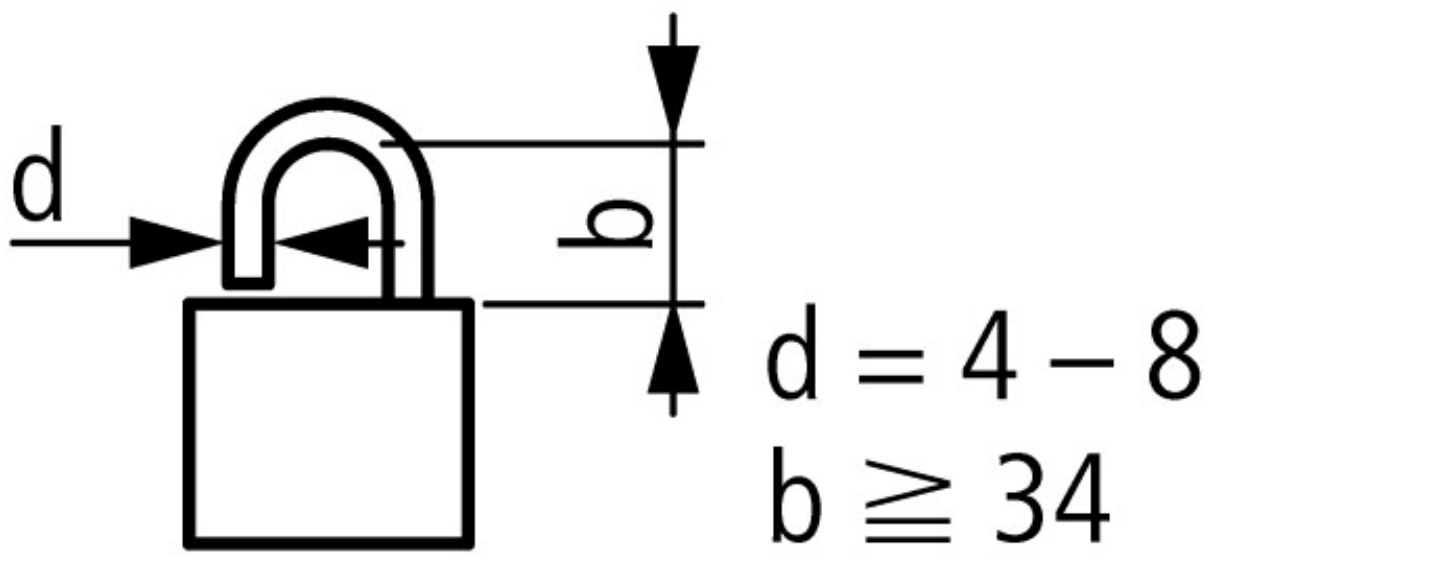

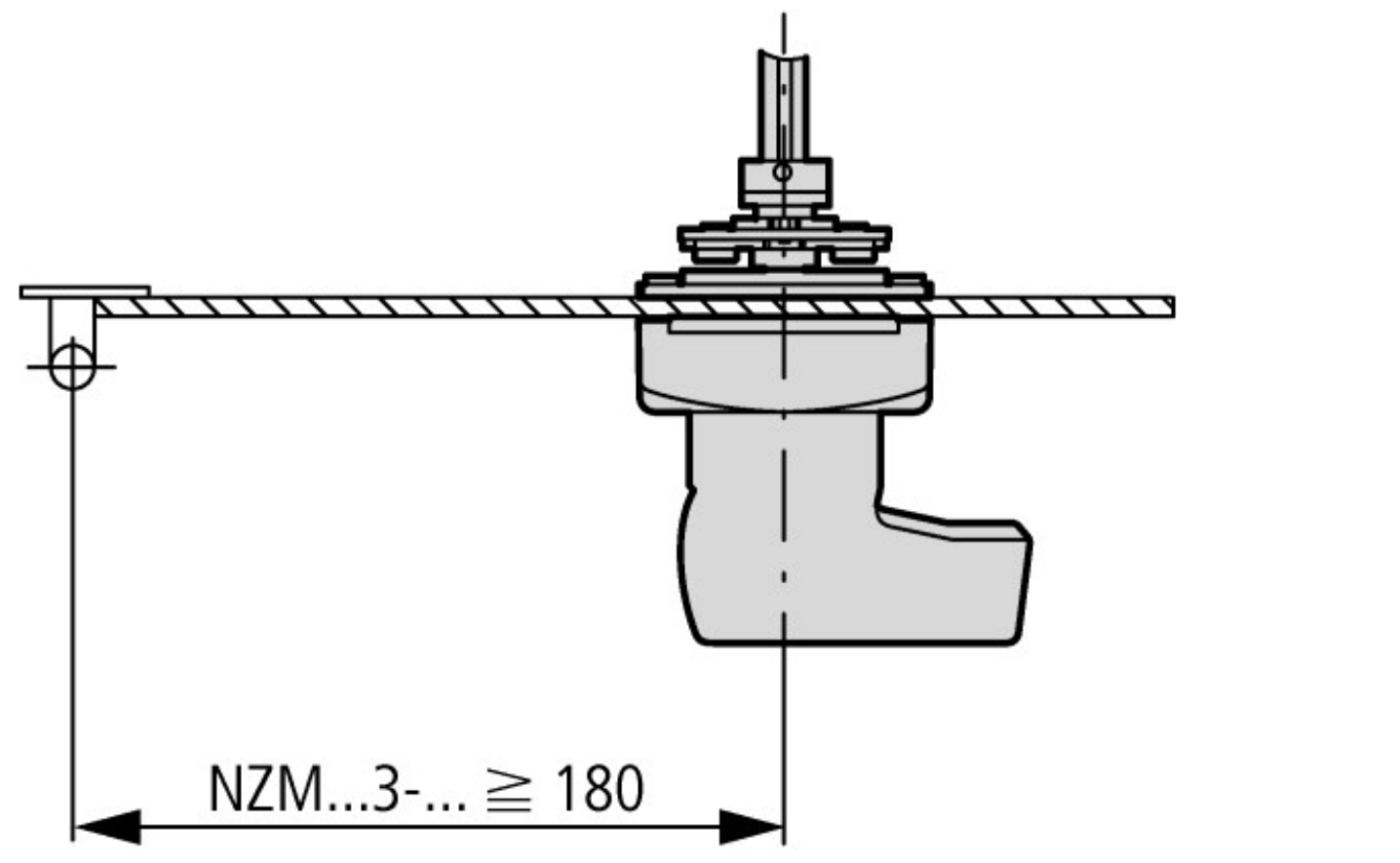

Mindestabstand Türkupplungsdrehgriff von Drehpunkt Tür

© 12/2015 by Eaton Industries GmbH