Näherungsschalter, kapazitiv, Sn=15mm, 1Ö, 3L, PNP, M18, Kunststoff, M12

Typ	**E53KBL18T111ED**
Art.-Nr.	**134801**
Katalog Nr.	**E53KBL18T111ED**

Lieferprogramm

Grundfunktion			Kapazitive Sensoren
Sortiment			E53 Serie Capacitive
Anschluss			3-Draht
Bauform (äußere Abmessungen)		mm	M18 x 1
Bemessungsbetriebsspannung	U_e		10 - 30 V DC
Bemessungsschaltabstand	S_n	mm	15
Einbauart			nicht bündig
Schaltart			PNP
Anschlussmöglichkeiten			Steckverbindung M12 x 1
Kontakte			
Ö = Öffner			1 Ö
Material			Kunststoff
Schutzart			IP65

Technische Daten

Allgemeines

Normen und Bestimmungen			IEC/EN 60947-5-2-EMC
Umgebungstemperatur			-25 - +70
Schockfestigkeit		g	30 Schockdauer 11 ms
Schutzart			IP65

Kennwerte

Bemessungsschaltabstand			
Bemessungsschaltabstand	S_n	mm	15
Reproduzierbarkeit von S_n		%	10
Temperaturdrift von S_n		%	10
Schalthysterese von S_n		%	20
Bemessungsbetriebsspannung	U_e		10 - 30 V DC
Restwelligkeit von U_e		%	10
Bemessungsbetriebsstrom	I_e	mA	< 300
Schaltfrequenz		Hz	250
Anzeige Schaltzustand		LED	rot
Anschluss			3-Draht
Kontakte			
Ö = Öffner			1 Ö
Bauform			
Bauform (äußere Abmessungen)		mm	M18 x 1
Anschlussmöglichkeiten			Steckverbindung M12 x 1
Material			Kunststoff

Daten für Bauartnachweis nach IEC/EN 61439

Technische Daten für Bauartnachweis			
Betriebsumgebungstemperatur min.		°C	-25
Betriebsumgebungstemperatur max.		°C	70

Technische Daten nach ETIM 6.0

Sensoren (EG000026) / Kapazitiver Näherungsschalter (EC002715)

Elektro-, Automatisierungs- und Prozessleittechnik / Binäre Sensorik, sicherheitsgerichtete Sensorik / Näherungsschalter / Kapazitiver Näherungsschalter (ecl@ss8.1-27-27-01-02 [AGZ377012])

Breite des Sensors	mm	0
Höhe des Sensors	mm	0
Länge des Sensors	mm	80
Durchmesser des Sensors	mm	18
Mechanische Einbaubedingung für Sensor		nicht bündig
Schaltabstand	mm	15
Geeignet für Sicherheitsfunktionen		nein
Ausführung der Schaltfunktion		Öffner
Ausführung des Schaltausgangs		PNP
Ausführung des elektrischen Anschlusses		Steckverbinder M12
Anzahl der Halbleiter-Ausgänge mit Meldefunktion		1
Anzahl der kontaktbehafteten Ausgänge mit Meldefunktion		0
Anzahl der sicheren Halbleiter-Ausgänge		0
Anzahl der sicheren kontaktbehafteten Ausgänge		0
Art der Betätigung		-
Ausführung der Schnittstelle		ohne
Ausführung der Schnittstelle für sicherheitsgerichtete Kommunikation		ohne
Gehäusebauform		Zylinder, Gewinde
Beschichtung Gehäuse		-
Kaskadierbar		nein
Kategorie nach EN 954-1		B
SIL gemäß IEC 61508		ohne
Performance Level nach EN ISO 13849-1		ohne
Max. Ausgangsstrom am sicheren Ausgang	mA	0
Versorgungsspannung	V	10 - 30
Bemessungssteuerspeisespannung Us bei AC 50 Hz	V	0 - 0
Bemessungssteuerspeisespannung Us bei AC 60 Hz	V	0 - 0
Bemessungssteuerspeisespannung Us bei DC	V	10 - 30
Spannungsart		DC
Schaltfrequenz	Hz	250
Mit Überwachungsfunktion nachgeschalteter Geräte		nein
Werkstoff des Gehäuses		Kunststoff
Druckfest		nein
Explosionsschutz-Kategorie für Gas		ohne
Explosionsschutz-Kategorie für Staub		ohne

Approbationen

Product Standards		CE marking
Max. Voltage Rating		250 V AC, 30 V DC
Degree of Protection		IEC: IP65; UL/CSA: NEMA 4, 12, 13

Abmessungen

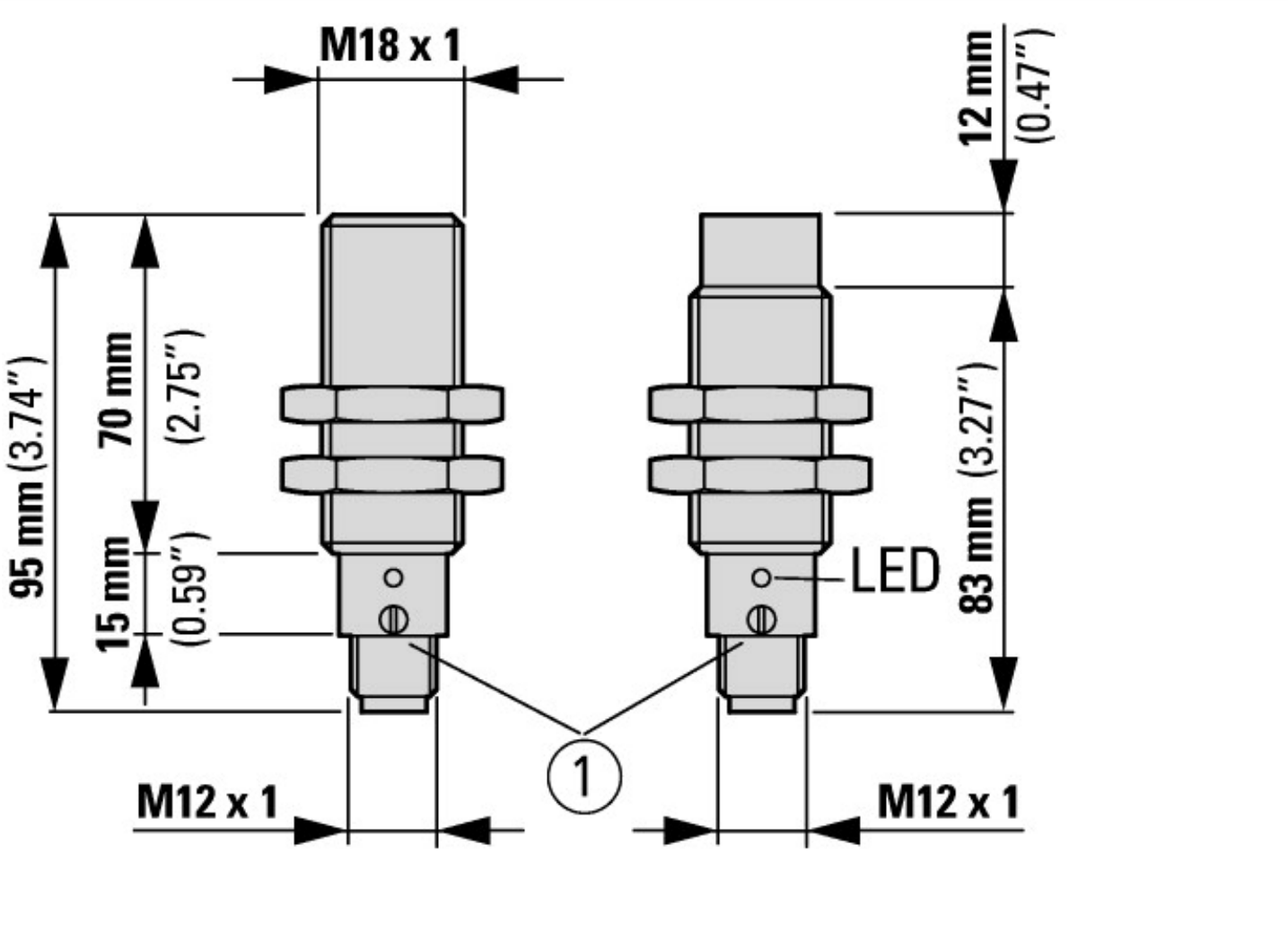

① Empfindlichkeitseinstellung

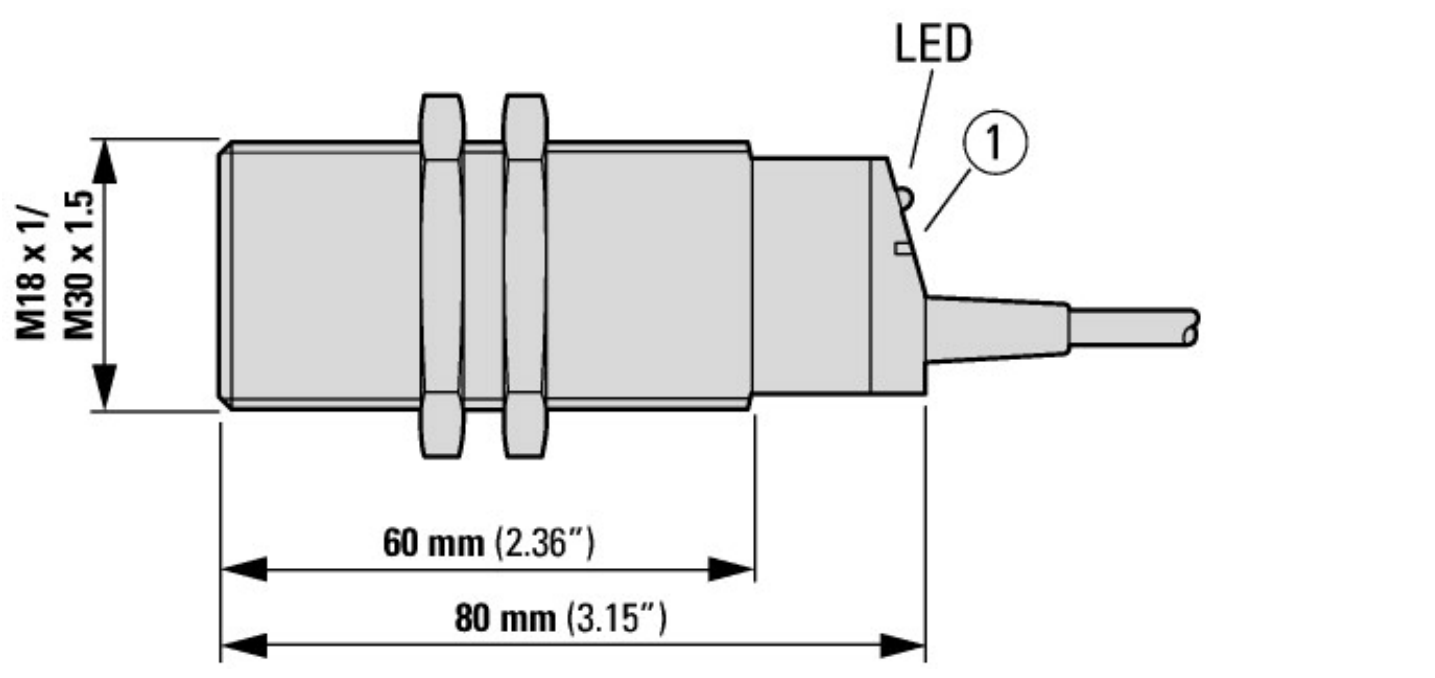

Weitere Produktinformationen (Verlinkungen)

IL05307002Z.pdf E53 Series Capacitive Sensors	
IL05307002Z.pdf E53 Series Capacitive Sensors	ftp://ftp.moeller.net/DOCUMENTATION/AWA_INSTRUCTIONS/IL05307002Z2012_08.pdf

© 11/2015 by Eaton Industries GmbH