Lasttrennschalter mit Sicherung, 3-polig, 125 A, Zwischenbau, NH00

Typ QSA125N1-00/3
Art.-Nr. 1318030

Lieferprogramm

Sortiment			Lasttrennschalter mit Sicherung Hauptschalter Wartungsschalter
Typkenner			QSA
NOT-Halt			optional
Hinweise			geeignet für DIN-Sicherungseinsätze (mit Messerkontakten)
Information zum Lieferumfang			Hilfsschalterkontakt oder Neutralleiter nachrüstbar.
Polzahl			3-polig
Hilfsstrombahnen			
		Schließer	0
		Öffner	0
Schutzart			IP00 IP20 mit Klemmenabdeckung
Bauform			Zwischenbau
			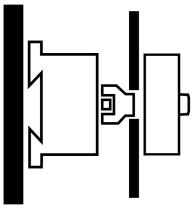
Schaltzeichen			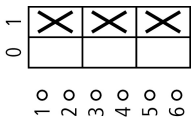
Bemessungsdauerstrom	I_u	A	125
Sicherungseinsatz		Baugröße	NH00

Technische Daten

Allgemeines

Normen und Bestimmungen			IEC/EN 60947, VDE 0660, IEC/EN 60204, Lasttrennschalter nach IEC/EN 60947-3
Zertifizierungen			CE, RoHs
Überspannungskategorie/Verschmutzungsgrad			III/3
Einbaulage			beliebig
Berührungsschutz bei senkrechter Betätigung von vorne (EN 50274)			finger- und handrückensicher

Strombahnen

Mechanische Größen			
Polzahl			3-polig
Hilfsstrombahnen			
		Schließer	0
		Öffner	0
elektrische Kenngrößen			
Bemessungsdauerstrom	I_u	A	125
Hinweis zum Bemessungsdauerstrom I_u			Der Bemessungsdauerstrom Iu ist bei max. Querschnitt angegeben.

Daten für Bauartnachweis nach IEC/EN 61439

Technische Daten für Bauartnachweis			

Bemessungsstrom zur Verlustleistungsangabe	I_n	A	125
Verlustleistung pro Pol, stromabhängig	P_{vid}	W	9
Verlustleistung des Betriebsmittels, stromabhängig	P_{vid}	W	0
Verlustleistung statisch, stromunabhängig	P_{vs}	W	0
Verlustleistungsabgabevermögen	P_{ve}	W	0
Bauartnachweis IEC/EN 61439			
10.2 Festigkeit von Werkstoffen und Teilen			
10.2.2 Korrosionsbeständigkeit			Anforderungen der Produktnorm sind erfüllt.
10.2.3.1 Wärmebeständigkeit von Umhüllung			Anforderungen der Produktnorm sind erfüllt.
10.2.3.2 Widerstandsfähigkeit Isolierstoffe gewöhnliche Wärme			Anforderungen der Produktnorm sind erfüllt.
10.2.3.3 Widerstandsfähigkeit Isolierstoffe außergewöhnliche Wärme			Anforderungen der Produktnorm sind erfüllt.
10.2.4 Beständigkeit gegen UV-Strahlung			Anforderungen der Produktnorm sind erfüllt.
10.2.5 Anheben			Nicht zutreffend, da die gesamte Schaltanlage bewertet werden muss.
10.2.6 Schlagprüfung			Nicht zutreffend, da die gesamte Schaltanlage bewertet werden muss.
10.2.7 Aufschriften			Anforderungen der Produktnorm sind erfüllt.
10.3 Schutzart von Umhüllungen			Nicht zutreffend, da die gesamte Schaltanlage bewertet werden muss.
10.4 Luft- und Kriechstrecken			Anforderungen der Produktnorm sind erfüllt.
10.5 Schutz gegen elektrischen Schlag			Nicht zutreffend, da die gesamte Schaltanlage bewertet werden muss.
10.6 Einbau von Betriebsmitteln			Nicht zutreffend, da die gesamte Schaltanlage bewertet werden muss.
10.7 Innere Stromkreise und Verbindungen			Liegt in der Verantwortung des Schaltanlagenbauers.
10.8 Anschlüsse für von außen eingeführte Leiter			Liegt in der Verantwortung des Schaltanlagenbauers.
10.9 Isolationseigenschaften			
10.9.2 Betriebsfrequente Spannungsfestigkeit			Liegt in der Verantwortung des Schaltanlagenbauers.
10.9.3 Stoßspannungsfestigkeit			Liegt in der Verantwortung des Schaltanlagenbauers.
10.9.4 Prüfung von Umhüllungen aus Isolierstoff			Liegt in der Verantwortung des Schaltanlagenbauers.
10.10 Erwärmung			Erwärmungsberechnung liegt in der Verantwortung des Schaltanlagenbauers. Eaton liefert die Daten zur Verlustleistung der Geräte.
10.11 Kurzschlussfestigkeit			Liegt in der Verantwortung des Schaltanlagenbauers. Die Vorgaben der Schaltgeräte sind einzuhalten.
10.12 Elektromagnetische Verträglichkeit			Liegt in der Verantwortung des Schaltanlagenbauers. Die Vorgaben der Schaltgeräte sind einzuhalten.
10.13 Mechanische Funktion			Für das Gerät sind die Anforderungen erfüllt, sofern Angaben der Montageanweisung (IL) beachtet werden.

Technische Daten nach ETIM 6.0

Niederspannungsschaltgeräte (EG000017) / Sicherungslasttrennschalter (EC001040)			
Elektro-, Automatisierungs- und Prozessleittechnik / Niederspannungs-Schalttechnik / Lastschalter, Lasttrennschalter, Steuerschalter / Sicherungslasttrennschalter (ecl@ss8.1-27-37-14-01 [AKF058010])			
Ausführung als Hauptschalter			ja
Ausführung als Sicherheitsschalter			nein
Max. Bemessungsbetriebsspannung Ue bei AC		V	690
Bemessungsdauerstrom Iu		A	125
Bemessungsbetriebsleistung bei AC-23, 400 V		kW	59
Bedingter Bemessungskurzschlussstrom Iq		kA	50
Bemessungskurzzeitstromfestigkeit Icw		kA	0
Geeignet für Sicherungseinsätze			NH00
Polzahl			3
Mit Sicherungsüberwachung			nein
Anschlussart Hauptstromkreis			Schraubanschluss
Geeignet für Bodenbefestigung			ja
Geeignet für Frontbefestigung			nein
Geeignet für Sammelschienenaufbau			nein
Ausführung des Betätigungselements			-
Position des Betätigungselements			vorne
Motorantrieb optional			nein
Motorantrieb integriert			nein
Ausführung als NOT-AUS-Einrichtung			nein

Schutzart (IP), frontseitig			IP00

Abmessungen

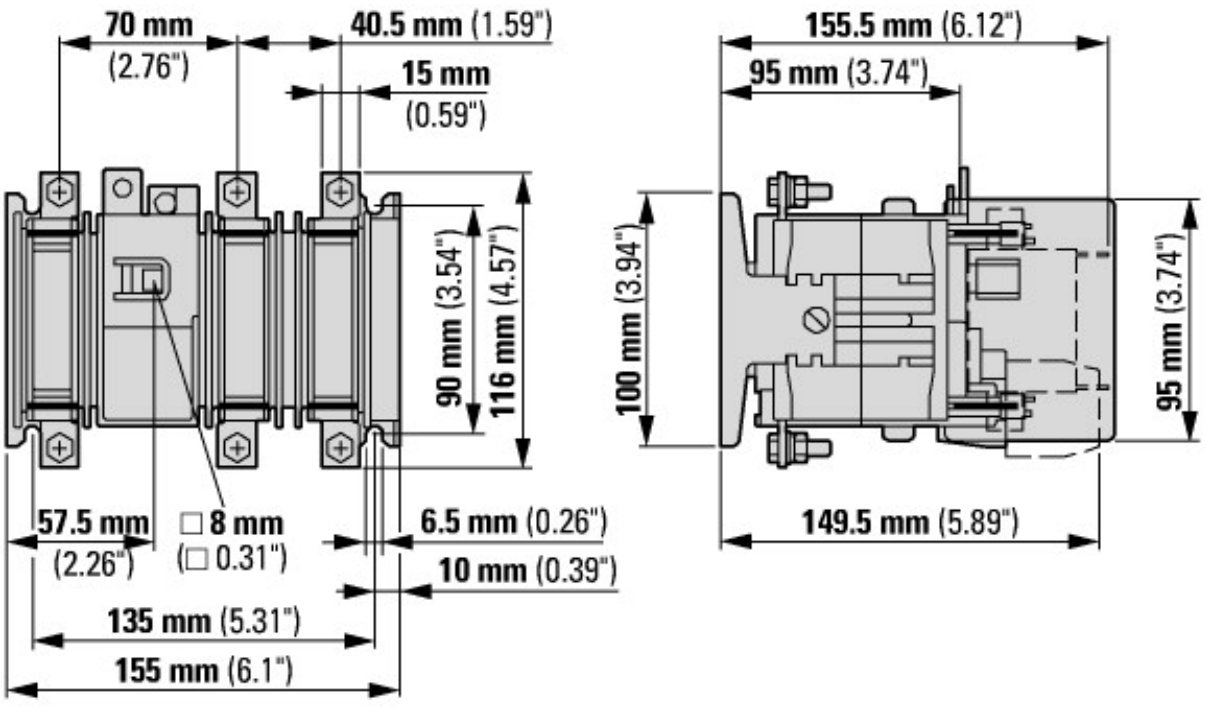

Weitere Produktinformationen (Verlinkungen)

IL008011ZU Sicherheitslasttrennschalter	
IL008011ZU Sicherheitslasttrennschalter	ftp://ftp.moeller.net/DOCUMENTATION/AWA_INSTRUCTIONS/IL008011ZU2015_09.pdf

© 12/2015 by Eaton Industries GmbH