LUXOMAT® PD4-M-DIM-C-AP/-FP

Avec zone de détection étroite

AP

FP

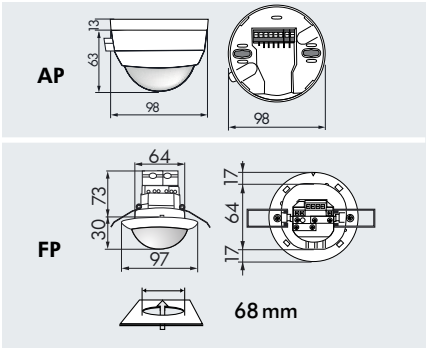

CARACTERISTIQUES TECHNIQUES

- 230 V~ ±10 %
- ○ 360°
- transversale Ø 40,00 m
  radiale Ø 20,00 m
- IP = IP54; FP = IP20 / Classe II / CE
- **AP** Ø 101 x H 76 mm
  FP Ø 97 x H 103 mm
- -25°C à +50°C
- Boîtier qualité supérieure, PC UV-résistant
- IR-PDim, IR-PD-DIM-Mini

Canal 1 (commande de l'éclairage)

- 2300 W, cosφ = 1;
  1150 VA, cosφ = 0,5
- 1 min. - 30 min.
- 10 - 2000 Lux
- 1-10 VDC, max. 50 ballasts électroniques / 100 m de fil

- Télécommandes: p. 135, 136
- Schémas de raccordement: p. 152
- Nombre maximum d'éclairages pouvant être raccordés: p. 38
- Instruction de montage du filtre anti-arc RC: p. 103

INFORMATIONS PRODUITS

- Détecteur de présence pour montage plafonnier à l'intérieur et télécommandable **LUXOMAT®** PD4-M-DIM-C Maître à variation avec zone de détection circulaire et portée de 24 m
- Montage apparent, en encastré en faux plafond et encastré plafond
- Un canal de commutation pour l'éclairage
- Une entrée pour ballasts analogiques 1-10 VDC continu
- Extension économique de la zone de détection via des détecteurs de présence Esclaves
- Mode autonome et semi-autonome, possibilité d'allumage / d'extinction / de variation de l'éclairage par télécommande **LUXOMAT®** IR-PDim et bouton poussoir
- **Domaines d'application:** éclairage de corridors/couloirs

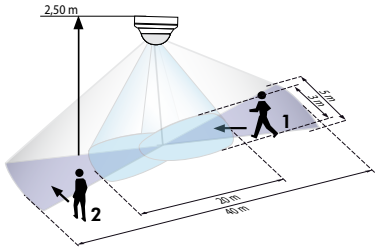

1 Marche dans l'axe du couloir
2 Marche perpendiculaire à l'axe du couloir

ACCESSOIRE (EN OPTION)

IR-PDim

(à commander séparément)

IR-PD-DIM-Mini

(à commander séparément)

Panier de protection

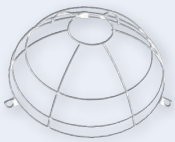

Bras mural pour PD4-C-AP (également adapté à PD2-/PD4-AP)

Obturateurs voir page 103!

Filtre Anti Arc voir page 103!

Esclaves PD4-S-C voir page 85!

Désignation	Couleur	N°-Article
PD4-M-DIM-C-AP	blanc	92218
PD4-M-DIM-C-FP	blanc	92217
Accessoire (en option)		
LUXOMAT® IR-PDim	gris	92200
LUXOMAT® IR-PD-DIM-Mini	gris	92098
Bras mural pour PD4-C-AP	blanc	92441
Panier de protection BSK	blanc	92199