LUXOMAT® PD1N-M-DIM-AP/-FP/-EN

AP

FP

EN

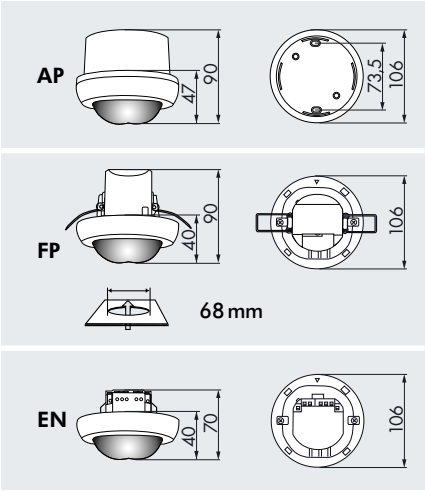

CARACTERISTIQUES TECHNIQUES

230 V~ ±10 %

4 x 90°

assise	4,20 x 4,20 m
transversale	7,50 x 7,50 m
radiale	4,50 x 4,50 m

AP = IP54; FP/EN = IP20 / Classe II / CE

AP Ø 106 x H 90 mm
FP Ø 106 x H 90 mm
EN Ø 106 x H 70 mm

-25°C à +50°C

Boîtier qualité supérieure, PC UV-résistant

IR-PDim, IR-PD-DIM-Mini

Canal 1 (commande de l'éclairage)

2300 W, cosφ = 1;
1150 VA, cosφ = 0,5

1 min. - 30 min.

10 - 2000 Lux

1-10 VDC, max. 50 ballasts électroniques / 100 m de fil

- Télécommandes: p. 135, 136
- Schémas de raccordement: p. 152
- Nombre maximum d'éclairages pouvant être raccordés: p. 38
- Instruction de montage du filtre anti-arc RC: p. 103

INFORMATIONS PRODUITS

- La solution confortable et économique pour le maintien d'une **luminosité constante**
- Détecteur de présence pour montage plafonnier à l'intérieur et télécommandable **LUXOMAT®** PD1N-M-DIM Maître à variation avec une plage de détection pratiquement carrée
- Montage apparent, en encastré en faux plafond et encastré plafond
- Un canal de commutation pour l'éclairage
- Une entrée pour ballasts analogiques 1-10 VDC continu
- Extension de la zone de détection via des détecteurs de présence Esclaves
- Mode autonome et semi-autonome, possibilité d'allumage / d'extinction / de variation de l'éclairage par télécommande **LUXOMAT®**
- **Domaines d'application:** salles de réunion, salles de classe, bureaux individuels, garages

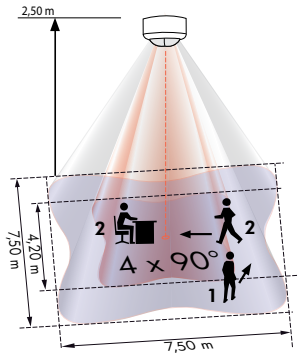

1 Approche du détecteur en biais
2 Approche du détecteur de face et activité assise

ACCESSOIRE (EN OPTION)

IR-PDim

(à commander séparément)

IR-PD-DIM-Mini

(à commander séparément)

Panier de protection

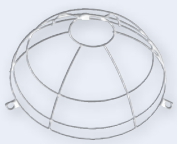

Socle AP

Filtre Anti Arc
voir page 103!

Esclaves PD1N-S
voir page 82!

Désignation	Couleur	N°-Article
PD1N-M-DIM-AP	blanc	92879
PD1N-M-DIM-FP	blanc	92876
PD1N-M-DIM-EN	blanc	92873
Accessoire (en option)		
LUXOMAT® IR-PDim	gris	92200
LUXOMAT® IR-PD-DIM-Mini	gris	92098
Panier de protection BSK	blanc	92199
Socle AP pour PD1N-EN	blanc	92121