finder

SERIE 1T

Thermostat de paroi

- Température réglable (+7...+30)°C
- LED de visualisation du fonctionnement de l'installation

Code	Couleur
1T.01.0	Beige

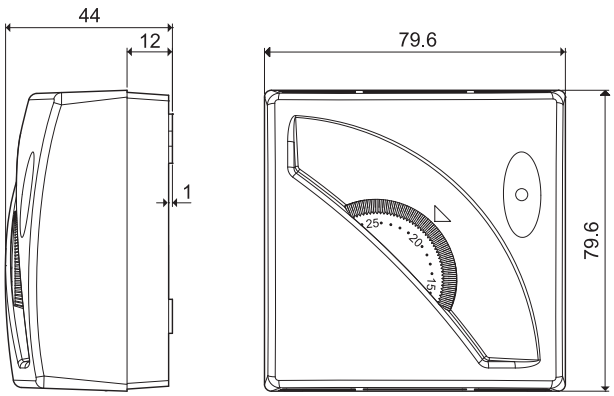

Dimensions

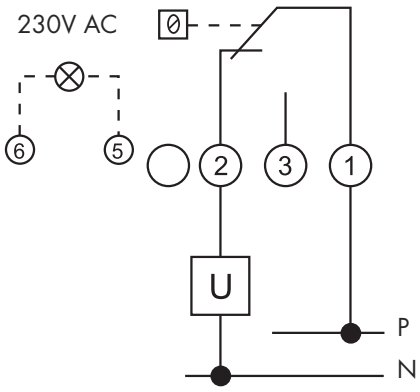

Schéma électrique

Caractéristiques techniques	
Tension d'alimentation	—
Configuration des contacts	1 inverseur
Pouvoir de coupure	10 A 250 V AC
Plage de réglage	(+7...+30)°C
Différentiel	Δt ≤ 1 k
Gradient thermique	1 k/15 min
Bloc de réglage	Mécanique
Degré de protection	IP 20

Produit pour applications civiles et tertiaires

finder

SERIE 1T

Thermostat de paroi ON/OFF

- Interrupteur ON/OFF
- Température réglable (+7...+30)°C
- LED de visualisation du fonctionnement de l'installation

Code	Couleur
1T.01.1	Beige

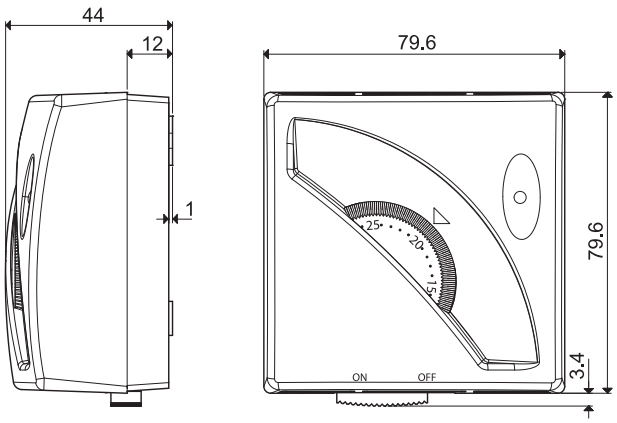

Dimensions

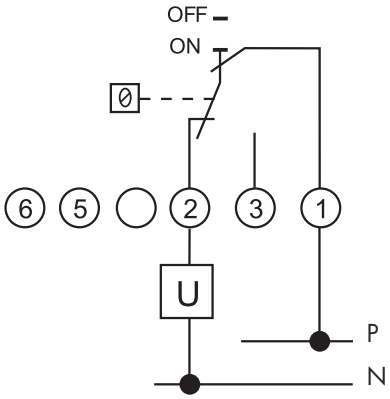

Schéma électrique

Caractéristiques techniques	
Tension d'alimentation	—
Configuration des contacts	1 inverseur
Pouvoir de coupure	10 A 250 V AC
Plage de réglage	(+7...+30)°C
Différentiel	$\Delta t \leq 1$ k
Gradient thermique	1 k/15 min
Bloc de réglage	Mécanique
Degré de protection	IP 20

Produit pour applications civiles et tertiaires

II-2013, www.findernet.com

finder SERIE 1T

Thermostat de paroi ETE/HIVER

- Interrupteur ETE/HIVER
- Température réglable (+7...+30)°C
- LED de visualisation du fonctionnement de l'installation

Code	Couleur
1T.01.2	Beige

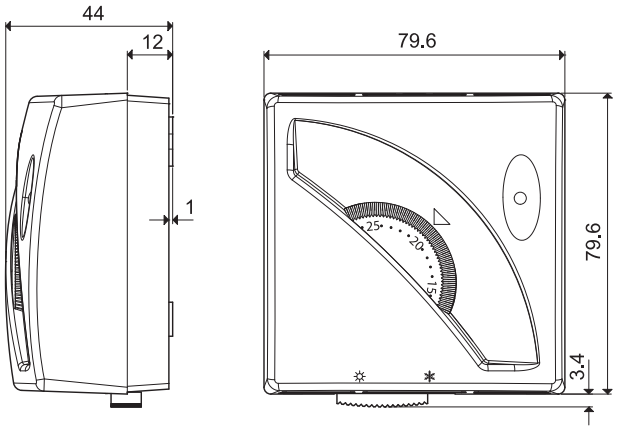

Dimensions

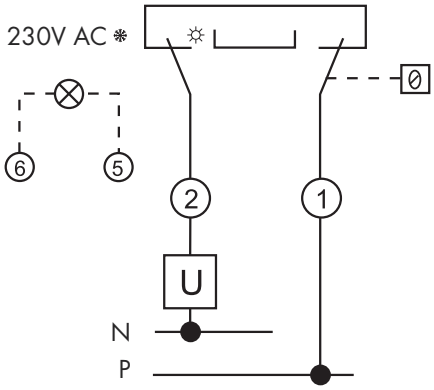

Schéma électrique

Caractéristiques techniques	
Tension d'alimentation	—
Configuration des contacts	1 inverseur
Pouvoir de coupure	10 A 250 V AC
Plage de réglage	(+7...+30)°C
Différentiel	Δt ≤ 1 k
Gradient thermique	1 k/15 min
Bloc de réglage	Mécanique
Degré de protection	IP 20

Produit pour applications civiles et tertiaires

finder

SERIE 1T

Thermostat de paroi

- 2 modes de fonctionnement: confort/ réduit
- 2 niveaux de température sélectionnable (+5...+37)°C
- Alimentation par piles 2x1.5V AAA
- Sélecteur: Antigel/Off/Eté/Hiver
- Antigel réglable (+2...+8)°C
- 1 contact de sortie 5A 230VAC
- Différentiel thermique réglable: (0.2 à 0.5)°C

Code	Couleur
1T.31.9.003.0000	Blanc
1T.31.9.003.2000	Noir
1T.31.9.003.0100	Blanc crème
1T.31.9.003.0200	Blanc nacré
1T.31.9.003.1100	Gris métallisé
1T.31.9.003.1200	Argent métallisé
1T.31.9.003.2100	Anthracite métallisé
1T.31.9.003.2200	Titane

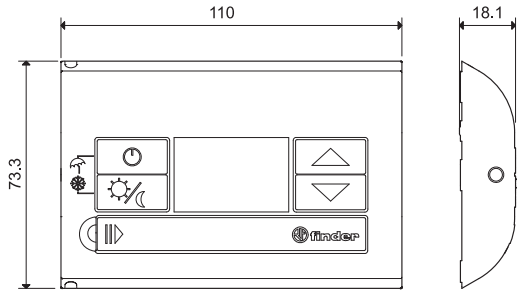

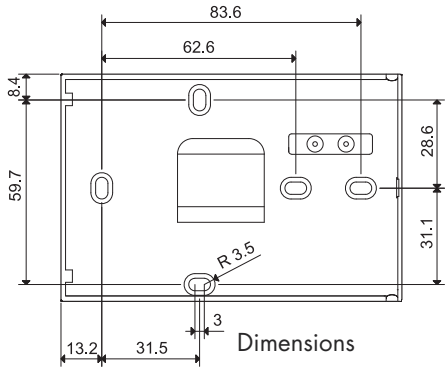

Dimensions

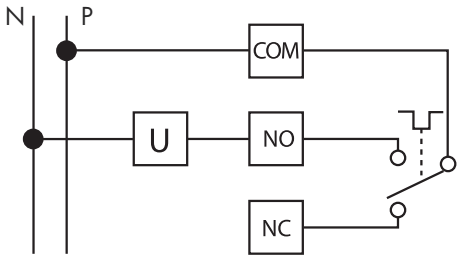

Schéma électrique

Caractéristiques techniques	
Tension d'alimentation	3V DC (2 pile 1.5VDC AAA)
Configuration des contacts	1 inverseur
Pouvoir de coupure	5 A 230 V AC
Plage de réglage	(+5...+37)°C
Différentiel	Δt=0.5 k
Degré de protection	IP20

II-2013, www.findernet.com

finder SERIE 1T

Thermostat de paroi

- Température réglable (+5...+30)°C
  - chauffage (+5...+30)°C
  - conditionnement d'air (+8...+30)°C
- Alimentation par piles 2x1.5V AAA
- Sélecteur: Antigel/Off/Eté/Hiver
- Sélecteur: Confort/ Réduit (réduction de –3°C)
- 1 contact de sortie 5A 230 V AC
- Bouton rotatif mécanique de réglage de la température désirée

Code	Couleur
1T.41.9.003.0000	Blanc
1T.41.9.003.2000	Gris RAL 7016

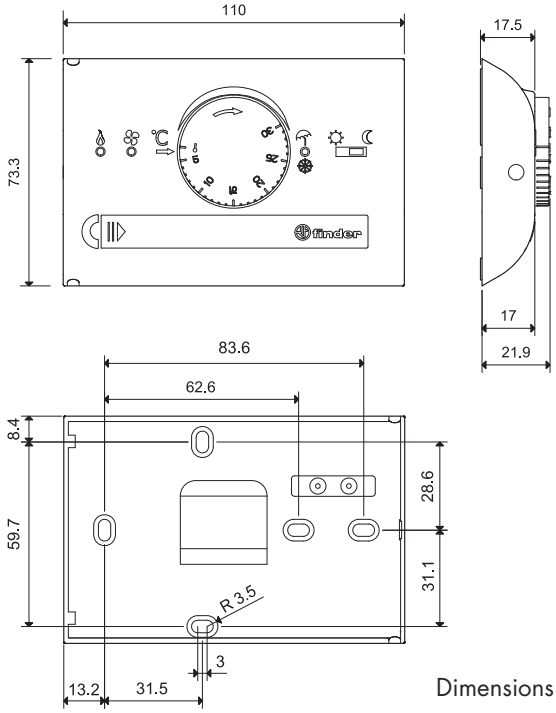

Dimensions

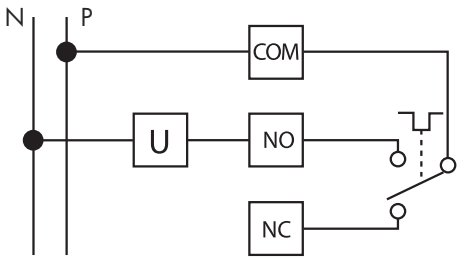

Schéma électrique

Caractéristiques techniques	
Tension d'alimentation	3V DC (2 pile 1.5VDC AAA)
Configuration des contacts	1 inverseur
Pouvoir de coupure	5 A 230 V AC
Plage de réglage	(+5...+30)°C
Différentiel	0.3 °C
Précision de température	0.5 °C
Degré de protection	IP20

LED de fonctionnement

La Led ROUGE avec symbole de la flamme indique le chauffage (clignotant = chaudière ON)

La Led BLEUE avec symbole du ventilateur indique un refroidissement (clignotant = conditionneur ON)

finder

SERIE 1T

Thermostat à encastrer

- Encastrable en boîte 3 modules (503)
- Température réglable (+5...+30)°C
- Led de fonctionnement de l'installation de chauffage
- Livré avec armature pour fixation de plaques décors:
  - BTicino (série Living International)
  - Gewiss (série Playbus et Playbus Young)
  - Vimar (série Idea et Idea Rondò)

Code	Couleur
1T.51.8.230	Gris RAL 7016

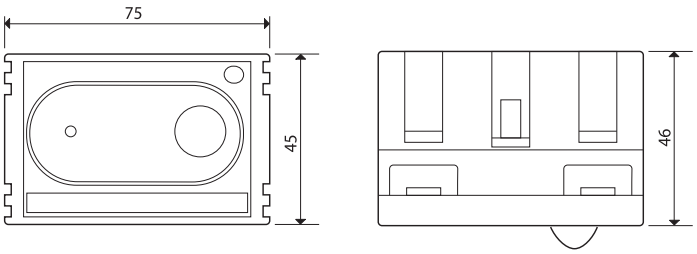

Dimensions

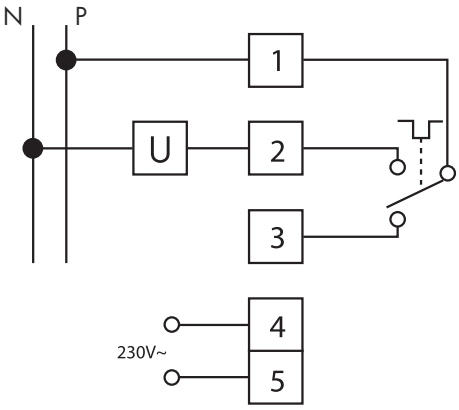

Schéma électrique

Caractéristiques techniques	
Tension d'alimentation	230 V AC (+10% - 15%)
Configuration des contacts	1 scambio
Pouvoir de coupure	5 A 250 V AC
Plage de réglage	(+5...+30)°C
Différentiel	Δt = 0.2...0.4 k
Gradient termique	1 k/15 min
Bloc de réglage	Non
Degré de protection	IP 20