finder

SERIE 1C

Thermostat programmable hebdomadaire à encastrer

- Programmation HEBDOMADAIRE
- Encastrable dans boîte 3 modules (503)
- Température réglable (+6...+38)°C
- Commutateur ETE/HIVER
- Livré avec armature pour fixation de plaques décors:
  - BTicino (série Living International)
  - Gewiss (série Playbus et Playbus Young)
  - Vimar (série Idea et Idea Rondò)

Code	Couleur
1C.51.8.230.0007	Gris RAL 7016

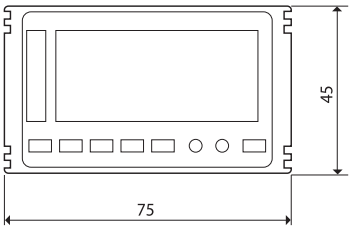

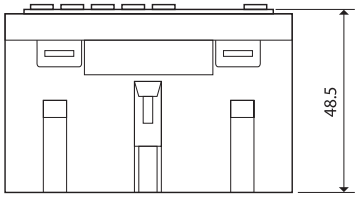

Dimensions

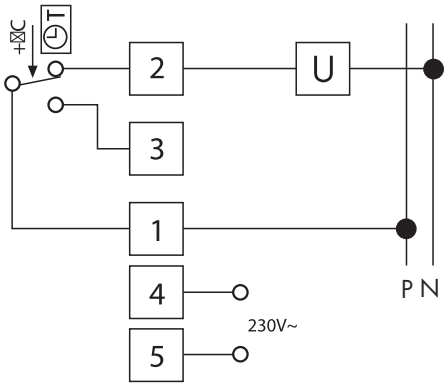

Schéma électrique

Caractéristiques techniques	
Tension d'alimentation	230 V AC (+10% - 15%)
Configuration des contacts	1 inverseur
Pouvoir de coupure	5 A 250 V AC
Plage de réglage	(+6...+38)°C
Différentiel	Δt = 0.2...0.4 k
Gradient termique	1 k/15 min
Intervalle minimum de programmation	1 heure
Degré de protection	IP 20
Capacité des bornes de connexion	2.5 mm²

Produit pour applications civiles et tertiaires

finder

SERIE 1C

Programmateur de paroi

- Programmateur à ECRAN TACTILE, version journalière ou hebdomadaire
- Calendrier avec mise à jour automatique de l'heure légale
- Programmation Eté/ Hiver
- 3 niveaux de température programmables
- Fonctions: antigel, automatique, manuelle, vacance, dérogation, antigrippage pompe
- Accès bloc écran simple ou avec code PIN à 4 chiffres
- Signalisation optique et acoustique pour la confirmation des touches et des fonctions
- Compatible avec boîte à encastrer 3 modules
- 1 contact de sortie 5 A 230 V AC

Code programmateur journalier	Code programmateur hebdomadaire	Couleur
1C.71.9.003.0101	**1C.71.9.003.0107**	Blanc crème
1C.71.9.003.0201	**1C.71.9.003.0207**	Blanc nacré
1C.71.9.003.1101	**1C.71.9.003.1107**	Gris métallisé
1C.71.9.003.1201	**1C.71.9.003.1207**	Argent métallisé
1C.71.9.003.2101	**1C.71.9.003.2107**	Anthracite métallisé
1C.71.9.003.2201	**1C.71.9.003.2207**	Titane

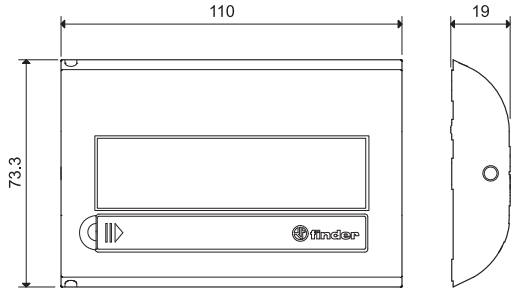

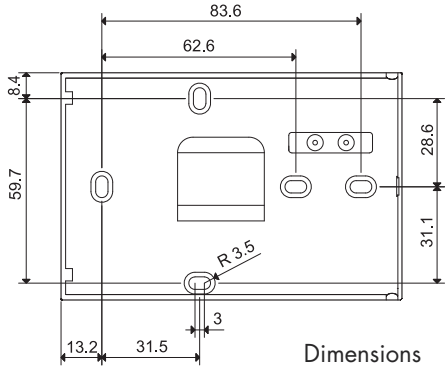

Dimensions

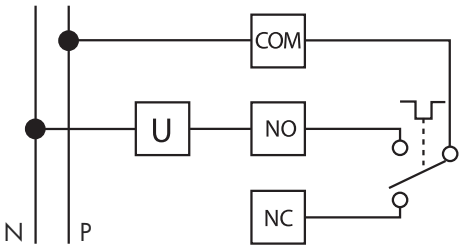

Schéma électrique

Caractéristiques techniques	
Tension d'alimentation	3V DC (2 piles alcaline 1.5V AAA)
Configuration des contacts	1 inverseur
Pouvoir de coupure	5 A 230 V AC
Plage de réglage	(+5...+37)°C
Différentiel	Réglable de 0.1°C a 0.9°C
Intervalle minimum de programmation	1 heure
Degré de protection	IP20

Produit pour applications civiles et tertiaires

II-2013, www.findernet.com