Manostat, 1W doré, 7bar

Référence	**MCS4-G**
Code	**058693**
N° de catalogue	**MCS4-G**

Powering Business Worldwide™

Gamme de livraison

Gamme			Manostats avec contacts auxiliaires
Degré de protection			IP65
Contacts			1 contact O-F contacts dorés
Pressions de déclenchement et d'enclenchement, réglables séparément de maniére linéaire. Tous les points d'intersection situés à l'intérieur de la zone foncée peuvent être réglés sur l'appareil correspondant.			
			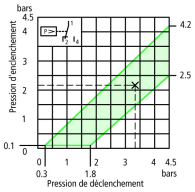
			Ecart minimal : 0.15 bar Exemple : Pression de déclenchement : 3.3 bar Pression d'enclenchement : 2.2 bar
			Ecart réglable
Pression d'emploi max.		bars	7

Remarques

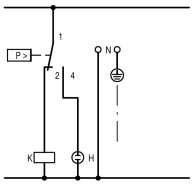

Equipement :

- Flasque avec raccord d'arrivée R ¼"
- Flasque avec raccord d'arrivée R ½" : sur demande
- IP65 avec presse-étoupe V-M20
- 1 borne isolée pour conducteur de protection
- 2 passages de câble défonçables pour M20
- Membrane Néoprène résistante au vieillissement et à l'air, aux huiles hydrauliques et à l'eau ; min. –25 °C, max. +80 °C

Réglage en usine des pressions de fonctionnement : par indication d'un code complémentaire : →#203948

R ¼" correspond à G ¼

R ½" correspond à G ½ selon ISO 228-1

Contacts auxiliaires selon IEC/EN 60947-1

Remarques

Les contacts dorés sont particulièrement adaptés à la commutation de faibles tensions et courants à partir de 12 V AC/DC, 0,1 A.

Caractéristiques techniques

Généralités

Conformité aux normes			IEC/EN 60947-5-1
Pression d'essai		bar	32
Pression d'éclatement		bar	90
Fréquence de commande	man./h		1500
Résistance climatique			Chaleur humide, constante, selon IEC 60068-2-78

			Chaleur humide cyclique, selon IEC 60068-2-30
Température ambiante			-25 - 70
Degré de protection			IP65
Position de montage			Quelconque
Résistance aux chocs selon IEC 60068-2-27	Onde demi-sinusoïdale 20 ms	g	> 10
Tenue aux vibrations selon IEC/EN 60068-2-6	1 mm d'amplitude	Hz	36
Longévité mécanique	manœuvres	x 10^6	1
Sections raccordables		mm^2	
Conducteur à âme massive		mm^2	1 x (0,75 - 2,5) 2 x (0,75 - 1,5)
Souple à embout selon DIN 46228		mm^2	1 x (0.5 - 1.5)
Bornes de raccordement			Domino
Vis de raccordement			M3
Couple de serrage vis de raccordement		Nm	0.5

Circuits électriques/Pouvoir de coupure

Tension assignée de tenue aux chocs	U_{imp}	V AC	4000
Tension assignée d'isolement	U_i	V	400
Catégorie de surtension/Degré de pollution			III/3
Dispositif de protection contre les courts-circuits, calibre max.			
Par disjoncteur		Référence	PKZM0-6,3
Fusible	gG/gL	A	10
AC-15			
Courant assigné d'emploi			
230 V		A	2
DC-13			
Courant assigné d'emploi			
24 V		A	2
110 V		A	0.25
Fréquence assignée	f	Hz	50

Vérification de la conception selon IEC/EN 61439

Caractéristiques techniques pour la vérification de la conception			
Température d'emploi min.		°C	-25
Température d'emploi max.		°C	70

Caractéristiques techniques ETIM 6.0

Commutateurs basse tension (EG000017) / Pressostat (EC000243)

Electricité, Electronique, Automatisation et Commande / Technique de commutation basse tension / Appareil de surveillance(technique de commutation basse tension) / Appareil de surveillance de pression (ecl@ss8.1-27-37-18-14 [AKF108011])

adapté en tant que gardien			oui
adapté en tant que régulateur à 2 points			oui
adapté en tant que limiteur			non
pression de service max.		hPa	7000
pression d'enclenchement		bar	0 - 4.2
réglage initial		hPa	0 - 0
pression de commutation		bar	0 - 4.5
réglage final		hPa	0 - 0
différentiel de pression		bar	0
pression d'essai max.		bar	32
pression d'éclatement		bar	90
température moyenne		°C	-25 - 80
finition du raccordement de pression			R 1/4 pouce
tension de fonctionnement nominale Ue à CA 50 Hz		V	0 - 230
tension de fonctionnement nominale Ue à CA 60 Hz		V	0 - 230

tension de fonctionnement nominale Ue en CC		V	0 - 110
plage de mesure de valeurs initiales, pression		Pa	0
plage de mesure de valeurs finales, pression		Pa	0
puissance de fonctionnement nominale, CA-3, 400 V		kW	0
pouvoir de coupure, CA-3, 240 V		kA	0
courant de fonctionnement nominal CA-1, 400 V		A	0
courant de fonctionnement nominal CA-3, 400 V		A	0
nombre de contacts auxiliaires à fermeture			0
nombre de contacts auxiliaires à ouverture			0
nombre de contacts auxiliaires à deux directions			1
finition du raccordement électrique			borne à vis
nombre de contacts ouverture en tant que contacts principaux			0
nombre de contacts à fermeture en tant que contacts principaux			0
plage de courant ajustable		A	0 - 0
avec manœuvre manuelle			non
avec contacteur/disjoncteur manuel			non
classe de protection (IP)			IP65
finition électronique			non
antidéflagration			non

Homologations

Product Standards			CSA-CC22.2 No. 14
CSA File No.			12528
CSA Class No.			3211-06
North America Certification			CSA certified

Encombrements

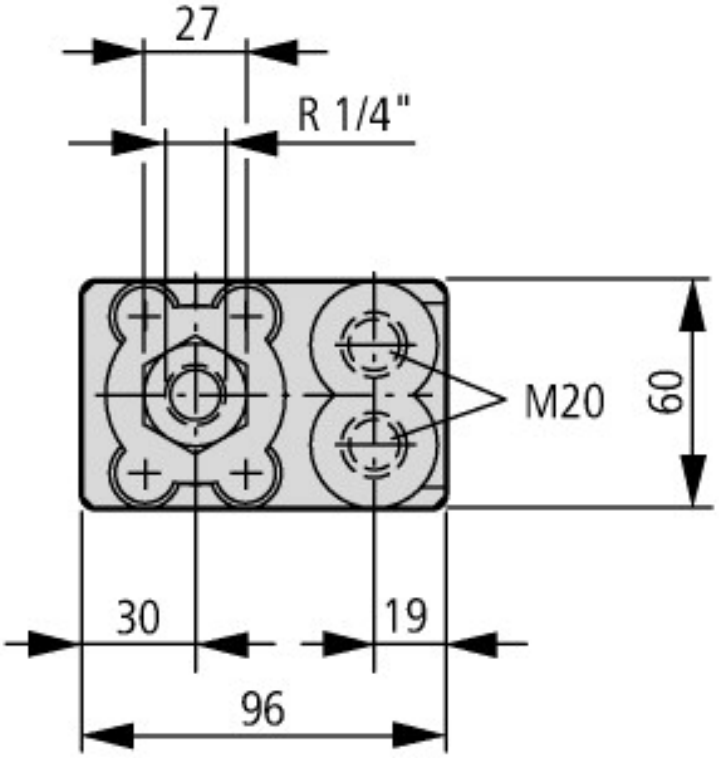

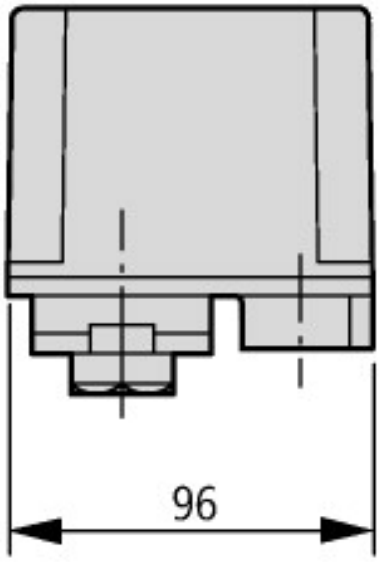

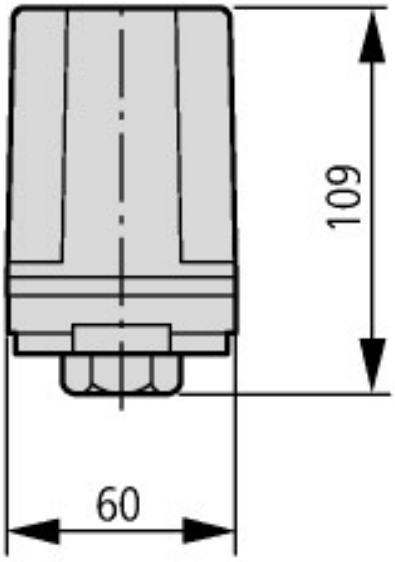

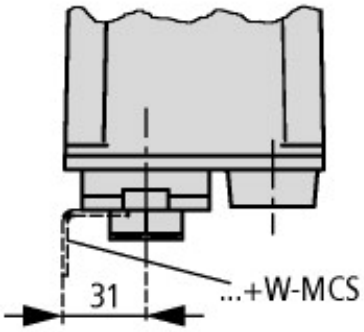

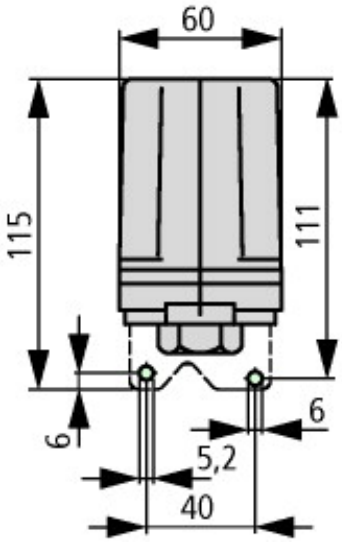

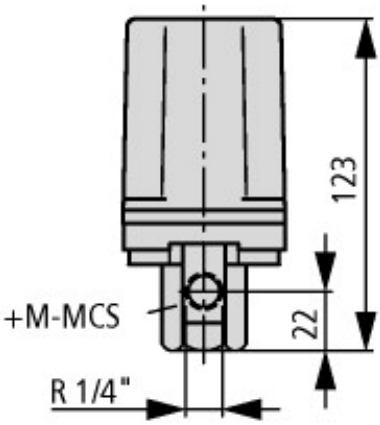

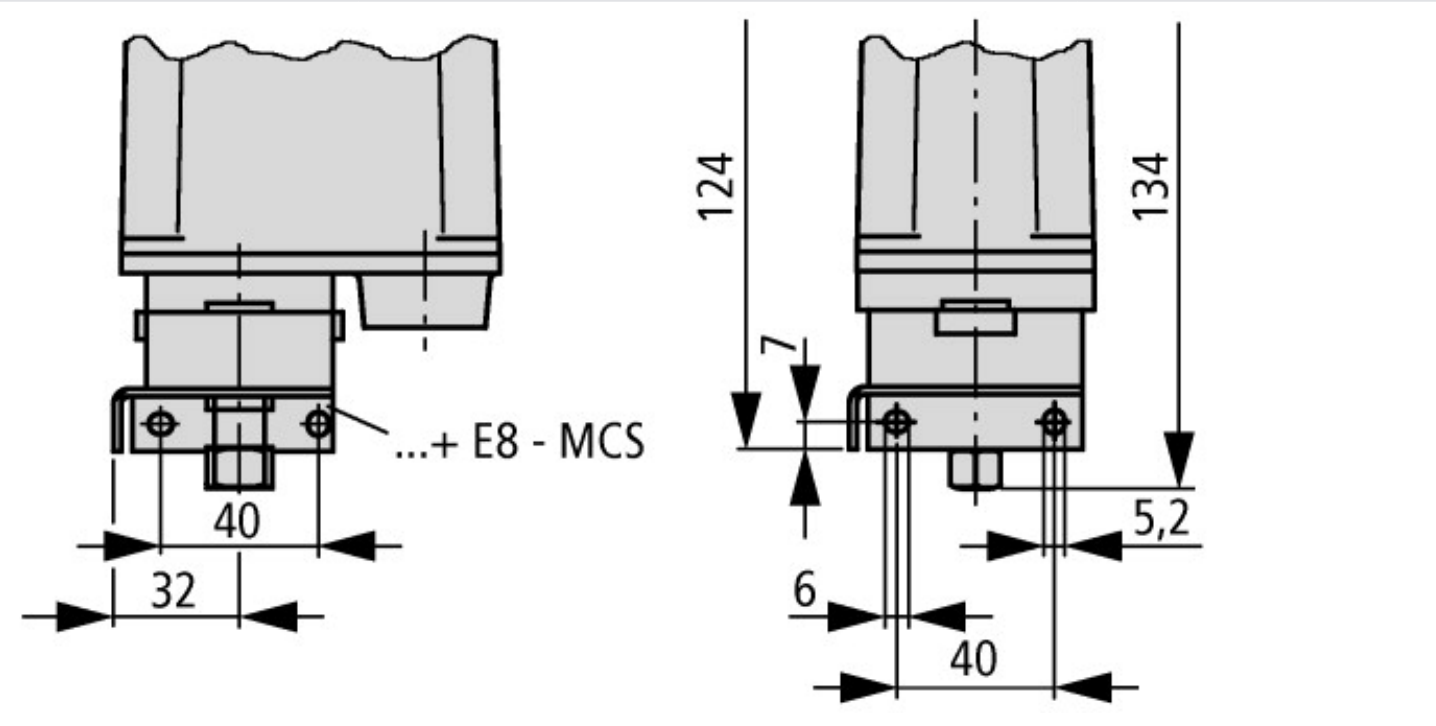

Plus d'informations sur les produits (liens)

IL05212001Z (AWA1320-0132) Manostat	
IL05212001Z (AWA1320-0132) Manostat	ftp://ftp.moeller.net/DOCUMENTATION/AWA_INSTRUCTIONS/IL05212001Z2014_06.pdf

© 12/2015 by Eaton Industries GmbH